FR FORAGE CRUISER

FR450, FR500 e FR780

NEW HOLLAND
SEMPRE COM VOCÊ

NEW HOLLAND

MAIS DE SESSENTA ANOS DE COLHEITA DE FORRAGEM

Em 1961, a New Holland revolucionou a mecanização da colheita de forragem: ela transformou a bem-sucedida colheitadeira de forragem de arrasto na primeira unidade autopropelida, a agora lendária SP818. Com esse movimento ousado, a New Holland aumentou drasticamente o desempenho no campo.

Alinhada com essa filosofia ambiciosa, nos últimos 60 anos, a New Holland introduziu uma vasta gama de inovações pioneiras no setor para melhorar a lucratividade de seus negócios de forragem.

Hoje, a FR Forage Cruiser reflete o compromisso contínuo e inabalável da New Holland.

- **1961**: a SP818, a primeira colheitadeira de forragem autopropelida da New Holland, disponível com uma plataforma de milho de uma linha, começou a trabalhar nos campos da Pensilvânia.
- **1977**: com a corrida espacial em pleno andamento, o Modelo 1895 foi a primeira colheitadeira de forragem a oferecer detecção de metais incorporada, protegendo a máquina e o valioso rebanho.
- **1987**: a proteção do tambor de facas, a afiação automática de facas e o ajuste automático da contra-faca foram algumas das inovações pioneiras introduzidas pela primeira vez no Modelo 1915.
- **1995**: a série FX5, com 450hp disponíveis, apresentava o agora lendário sistema de processamento de culturas.
- **2003**: o novo milênio viu o advento da série FX10 com comprimento de corte ajustável HydroLoc e acionamento hidráulico do rolo de alimentação.
- **2007**: a linha FR9000 foi revelada com grande aclamação. A série de cinco modelos apresentava uma sucessão de líderes do setor, incluindo os sistemas HydroLoc™, MetaLoc™ e Variflow™.
- **2015**: A novíssima FR Forage Cruiser é lançada com o novo modo ECO de eficiência no uso de combustível, introduzido no sistema PowerCruise, juntamente de uma revisão da cabine.
- **2021**: A 60ª edição de aniversário da FR Forage Cruiser foi lançada para comemorar esse marco histórico.
- **2024**: lançamento do novo coletor UltraFeed™ e da nova FR Forage Cruiser, que apresenta uma nova estrutura, cabine mais espaçosa e silenciosa, com telas atualizadas e novos recursos de automação para o máximo conforto do operador.

Construída em Zedelgem

Mais de meio século depois que a primeira SP818 foi projetada e construída na New Holland da Pensilvânia, os engenheiros do Centro de Excelência em Colheita da New Holland em Zedelgem, Bélgica, ainda estão empenhados em desenvolver a próxima geração de colheitadeiras de forragem.

Atualmente, a fábrica de Zedelgem constrói não apenas colheitadeiras de forragem FR, mas também colheitadeiras rotativas CX convencionais, CR e BigBalers. Em todas as linhas, esta é uma instalação que se orgulha de seus produtos, combinando o amplo conhecimento de sua dedicada força de trabalho com processos de fabricação sofisticados e a mais recente tecnologia de design para construir as máquinas de hoje e desenvolver as de amanhã.

A NOVA FR FORAGE CRUISER

Potência. Precisão. Conforto. A New Holland sabe o que é necessário para produzir silagem da melhor qualidade. Os dias duradouros no campo e o controle máximo sobre a colheita a partir do conforto da cabine fazem com que você queira continuar carregando transbordos, sem parar, campo após campo. Essa é a experiência da FR.

Processamento preciso para a melhor forragem

Os mais novos modelos da FR Forage Cruiser permitem que você faça isso de forma mais eficiente, mais eficaz e mais confortável do que nunca, graças às nossas mais recentes atualizações de recursos. Desde revisões internas, que aprimoram a admissão e o processamento, até atualizações da cabine, que tornam a operação ainda mais fácil e o ambiente de trabalho um lugar pelo qual você vai ansiar, os novos modelos da FR Forage Cruiser podem levar sua colheita a um nível totalmente novo de produtividade.

Com uma linha que abrange uma faixa de potência de 450 hp até 775 hp, há um modelo para atender às necessidades de cada fazenda e operação de contratação.

Destaques da nova FR Forage Cruiser

1. A nova cabine Forage Suite™: a mais espaçosa e silenciosa de todos os tempos, com uma gama de assentos atualizada
2. IntelliView IV Plus: telas de 12 polegadas rápidas e responsivas com layouts novos e simples
3. Nova alça e console multifuncional: layout revisado e botões mais confortáveis
4. Luzes de trabalho totalmente em LED com capacidade de escurecimento individual
5. Antena de mapeamento Cygnus
6. IntelliFill III: nova interface de usuário e enchimento real de 210°
7. CropSpeed: monitora a velocidade da colheita e intervém para minimizar o risco de bloqueios
8. Material de recobrimento resistente ao desgaste no bocal para aumentar a vida útil
9. Limpeza automática do compartimento do motor
10. Assinatura do estilo New Holland Inspirado na Natureza
11. CustomSteer™: direção mais precisa nas cabeceiras
12. Amortecimento da suspensão do rolo alimentador: fluxo de cultura mais suave
13. Contra-facas mais duráveis: vida útil prolongada
14. Novo coletor UltraFeed™ e plataformas de milho da série Pro

Corte perfeito de milho
Consulte a página 20

Tecnologia NutriSense™ para silagem premium
Consulte a página 26

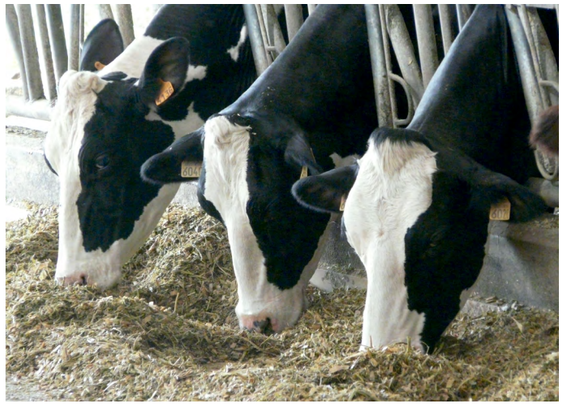

A nova cabine Forage Suite - Conforto Premium
Consulte a página 36

Controles na ponta dos dedos
Consulte a página 38

VERSATILIDADE E POTÊNCIA EM TODAS AS CULTURAS

Seja você um fazendeiro ou um prestador de serviços, ao investir em uma colheitadeira de forragem, você inicia o processo que proporcionará um retorno lucrativo à sua empresa. É por isso que a New Holland lhe oferece a capacidade máxima pelo seu investimento, seja para colher alimento ou biomassa. É por isso que oferecemos a versatilidade de que você precisa para colher uma série de culturas e a precisão que é crucial para criar a melhor qualidade de silo possível, para que o que entra seja tão bom quanto o que sai, resultando na máxima energia para a produção de carne, leite ou metano.

ADAPTAÇÃO PARA QUALQUER TERRENO, SEJA ELE QUAL FOR

As colheitadeiras de forragem FR Forage Cruiser se beneficiam do controle avançado de nivelamento de plataforma Autofloat™ da New Holland, garantindo uma cultura uniforme em toda a faixa, independentemente de quão ondulado ou irregular seja o terreno.

O sistema, que também é compatível com as colheitadeiras de milho da New Holland, usa sensores que garantem que a colheitadeira siga os contornos do solo, ajustando-se automaticamente para manter a altura uniforme e evitar o arraste. Um par de molas para serviço pesado incorporado à estrutura de fixação da cultura oferece capacidade de flutuação lateral para um acompanhamento incomparável do contorno.

UMA SOLUÇÃO PARA CADA CONDIÇÃO

Capim, plantas inteiras, milho ou culturas de biomassa, a New Holland oferece uma solução de plataforma para cada aplicação de colheita.

Nossa nova linha de coletores UltraFeed™ está definindo o padrão na colheita de culturas em leiras, seja capim, forragem de inverno ou plantas inteiras, e as plataformas de milho da Série Pro continuam limpando os campos, tanto de milho baixo quanto alto.

A conexão simples e o reconhecimento automático da plataforma fazem com que você entre em campo rapidamente.

NOVO COLETOR ULTRAFEED™: MAIOR PRODUTIVIDADE, MENOR CUSTO DE COLHEITA

Projetado e construído para atender à demanda por altos rendimentos da agricultura atual, considerando a variedade de culturas e condições, o UltraFeed é uma verdadeira prova da capacidade máxima.

O fluxo de cultura do Active Crop Guidance foi cuidadosamente projetado para ser o mais curto, reto e suave possível para gerenciar o maior rendimento e proporcionar o melhor conforto ao operador. Isso começa com o coletor, passando pela rosca transportadora de grande diâmetro e alta capacidade até os rolos de alimentação.

Todos os recursos da plataforma são feitos com a eficiência em mente, seja o coletor com dentes para serviços pesados, a linha de acionamento livre de manutenção, sem correntes ou embreagens e com lubrificação automática, ou os revestimentos de desgaste opcionais para serviços pesados. As menores necessidades de manutenção dão a você mais tempo no campo, onde realmente importa.

1. Rolo pré-compactador de grande diâmetro com guia de cultura flutuante
2. Coletor de 5 barras com dentes para serviço pesado, com coleta assimétrica
3. Rosca transportadora com dois sem-fins de grande diâmetro, com elevação independente lado a lado
4. Linha de transmissão principal livre de manutenção e proteção integrada da linha de transmissão
5. Rodas grandes de rastreamento do solo com abertura/fechamento opcional na cabine
6. Sapatas ou roletes traseiros opcionais para rastreamento do solo
7. Revestimentos de desgaste opcionais para serviços pesados
8. Malha de cobertura total, iluminação opcional do fluxo de culturas
9. Estilo Inspirado na Natureza

Novo coletor UltraFeed™: maior produtividade, menor custo de colheita

Modelos	UltraFeed™ 3.0
Largura de transporte *(m)*	3.0
Largura de trabalho *(m)*	2.6
Rosca transportadora	Sem-fim duplo de grande diâmetro com pás
Coletor de dentes	5 barras de dentes com dentes para trabalhos pesados, com pista de cames

VERSATILIDADE ULTRAFEED: NÃO SÓ CAPIM

Com dentes e barras de dentes bem espaçados e cuidadosamente projetados, as plataformas de coleta UltraFeed™ da New Holland funcionam bem não apenas no capim – você pode confiar neles para cuidar de culturas como forragem de inverno e centeio. Devido à forma como a cultura é levantada suavemente sobre os dentes do coletor, os danos às folhas são minimizados e elas entram com segurança na plataforma e no cilindro de corte para processamento.

GRANDE VARIEDADE DE SOLUÇÕES PARA O MILHO

A New Holland oferece opções atualizadas de plataformas da Série Pro para milho independente do espaçamento entre linhas, que se adaptam a qualquer condição de cultivo. A flexibilidade máxima da frota é garantida, pois as plataformas da colheitadeira de milho também podem ser instalados.

Se estiver procurando a silagem mais nutritiva ou o milho de biomassa de maior energia, você encontrou o parceiro de colheita perfeito.

Fazendo um trabalho leve com o milho mais alto

Os tambores grandes e de alta capacidade, foram projetados para cortar culturas altas e pesadas. Essas plataformas estão disponíveis com variantes de 6 metros, 7,5 metros e 9 metros de largura de trabalho, com sensores de flutuação integrados para um perfeito acompanhamento do terreno. As facas de alta velocidade puxam as hastes para dentro dos rolos de alimentação de forma rápida e suave. Os protetores de espigas integrados no tambor de coleta minimizam as perdas de espigas.

ACOPLAMENTO DE PLATAFORMA

Os novos controles de conexão de plataforma permitem que você conecte rapidamente.

Você pode controlar o ângulo e a altura do módulo dos rolos de alimentação e girar remotamente a ponta do eixo na conexão da tomada de força para conectar a plataforma com facilidade.

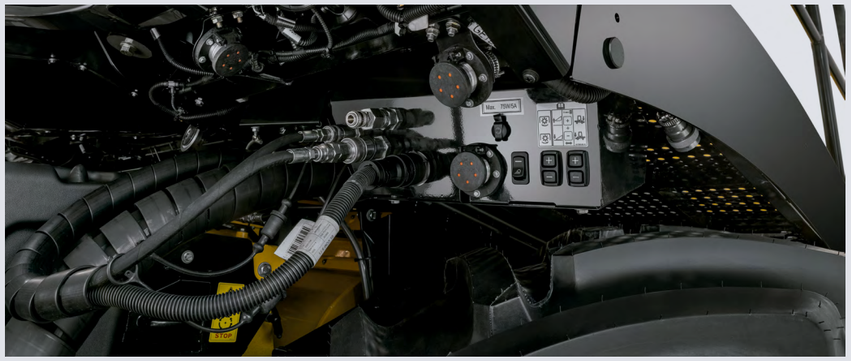

Modelos	600BFI Pro	750BFI Pro	900BFI Pro
Largura de trabalho (m)	6	7,5	9
Tipo e número de tambores	4 tambores grandes	4 tambores grandes e 2 pequenos	6 tambores grandes
Flutuação automática	De série		

ESPECIALISTA EM BIOMASSA

Por meio do crescimento de culturas para produzir gás e eletricidade por digestão anaeróbica, a agricultura tem um grande potencial para ajudar a enfrentar os desafios energéticos do mundo, produzindo formas renováveis e sustentáveis de energia a partir da terra. Se esse é o seu negócio, os modelos New Holland FR Forage Cruiser têm os recursos de que você precisa para produzir a forragem ideal para a produção de gás de digestão anaeróbica.

De culturas inteiras a milho e biomassa à base de madeira, essas máquinas têm a construção robusta e a variedade de opções para garantir que possam lidar com as demandas impostas pelo volume, densidade e abrasividade das culturas de bioenergia. Com opções que abrangem desde uma gama completa de plataformas até o tambor de corte ideal para cada cultura, os modelos FR Forage Cruiser podem ser especificados com precisão para superar os desafios da colheita de culturas de energia.

COMBINANDO DESEMPENHO PARA A MELHOR NUTRIÇÃO

Com nossas opções e acessórios especialmente projetados, os modelos da FR Forage Cruiser podem ser equipados com tudo o que é necessário para colher e processar gramíneas, como miscanthus e arbustos, como álamo e salgueiro, para conversão em combustível para aquecimento. A plataforma de biomassa 130FB da New Holland foi especialmente projetada para cortar salgueiro ou álamo de curta rotação.

Ela possui lâminas de serra integradas para cortar rapidamente caules de até 150 mm de espessura e um design resistente que guia de forma eficiente os caules para os rolos de alimentação. A plataforma é apoiada por rodas de grande diâmetro que o ajudam a flutuar em condições lamacentas e no restolho mais duro. A instalação não requer alterações nos rolos de alimentação ou no tambor de facas.

CORTE DIRETO DE CULTURAS PESADAS COM FACILIDADE

A longa história da New Holland na fabricação de colheitadeiras significa que temos décadas de experiência em plataformas de barra de corte/molinete e colheita direta de culturas. Isso significa que nossos engenheiros de projeto são altamente experientes em projetar plataformas que coletam a cultura sem danos, cortam as hastes de forma limpa e entregam o material na máquina na melhor condição possível.

Disponível nas versões SUPERFLEX CARACOL (20, 25, 30 e 35 pés) e rígida (20 e 25 pés) a Plataforma de grãos New Holland é um ótimo exemplo disso. Um fluxo constante de material mantém a colheitadeira sempre trabalhando em sua capacidade máxima, extraindo o que há de melhor do seu conjunto.

Com mais de 75 anos de inovação, a MacDon oferece as plataformas drapers FD2, proporcionando alta performance e produtividade. Juntos, New Holland e MacDon oferecem a solução ideal para uma colheita mais eficiente e rentável.

MAIOR PRODUTIVIDADE

Melhor qualidade de corte da categoria

O coração da FR – o canal de fluxo de cultura – é projetado para proporcionar as mais altas taxas de produtividade, garantindo um desempenho inigualável no campo.

Desde os rolos de alimentação mais largos da categoria, passando pelo grande e pesado tambor de facas, até o processador de grãos, o fluxo de cultura da FR é feito para obter os mais altos rendimentos, fornecendo a cultura cortada de forma mais consistente para o silo.

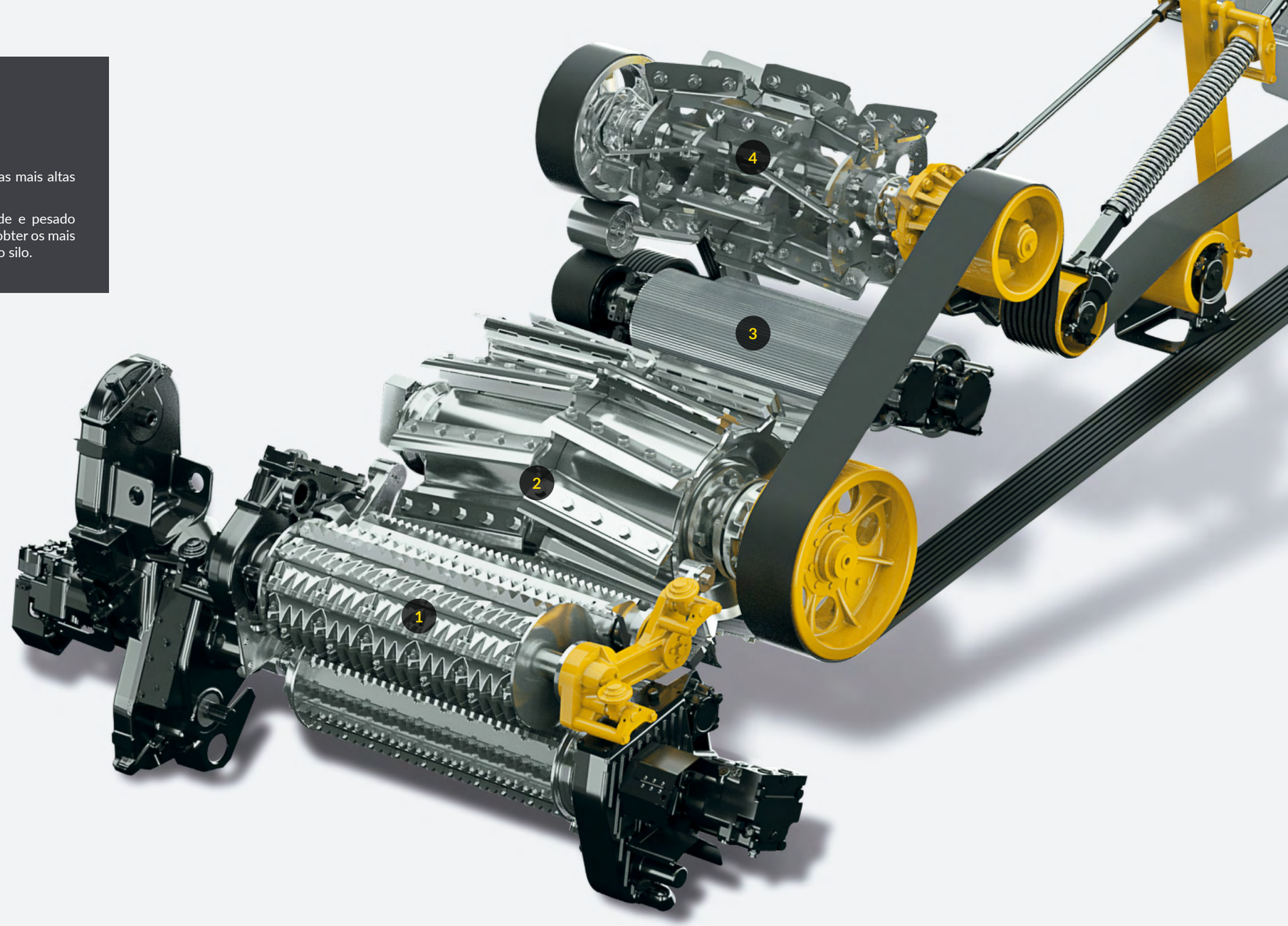

1. Módulo de rolos de alimentação de alto desempenho
2. Tambor de facas
3. Processador de culturas
4. Soprador

Maiores rendimentos - A melhor qualidade de corte da categoria

ALIMENTAÇÃO

Os quatro rolos de alimentação, com 860 mm de largura, oferecem espaço para processar com eficiência até mesmo os maiores volumes de cultura.

As seções de enchimento anti-enrolamento no rolo de alimentação dianteiro superior ajudam a evitar o enrolamento em culturas de feno ao sair da colheita.

As barras de desgaste substituíveis nos rolos de alimentação dianteiros superior e inferior melhoram a alimentação e a durabilidade em condições difíceis de colheita.

A escolha entre módulos de rolos de alimentação padrão e de alto desempenho atende a todos os requisitos de produtividade.

AMORTECIMENTO DA SUSPENSÃO DO ROLO DE ALIMENTAÇÃO

Em condições de colheita em que os rolos de alimentação realizam movimentos rápidos e velozes, o sistema de amortecimento da suspensão dos rolos de alimentação oferece uma solução para reduzir a velocidade excessiva de deslocamento.

O resultado é um tempo de colheita mais produtivo e confortável graças a um deslocamento mais uniforme dos rolos de alimentação.

CORTE PERFEITO DE MILHO

A colheita de milho requer potência e precisão para produzir o desempenho necessário para manusear grandes volumes de material vegetal em alta velocidade, mantendo os transbordos em movimento e os silos abastecendo rapidamente. Qualquer que seja o modelo da FR Forage Cruiser selecionado, essas máquinas são equipadas com um conjunto completo de recursos padrão e estão disponíveis com uma série de opções que se unem para fornecer as especificações ideais para a produção máxima de milho, enfrentando os desafios mais exigentes que essas culturas podem criar.

PROTEÇÃO FORNECIDA PELO ROCKALERT™

O opcional de sistema RockAlert da New Holland oferece detecção automática de pedras, monitorando constantemente o movimento do rolo de alimentação.

Qualquer movimento vertical rápido e repentino de um rolo aciona o sistema e interrompe os rolos de alimentação em 300 milissegundos, após isso, a cultura é automaticamente ejetada pelo reversor de potência.

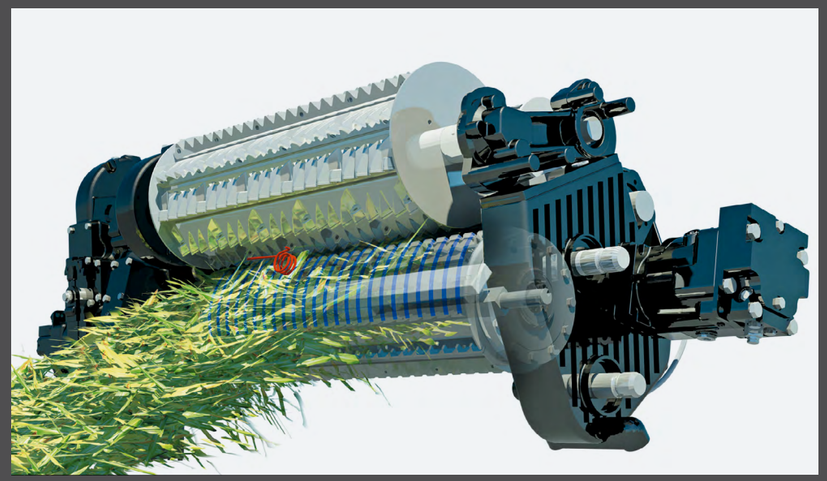

... E TAMBÉM PELO METALOC™

Equipado com seis zonas de deteção, o sistema MetaLoc™ interrompe os rolos de alimentação em 300 milissegundos ao detectar metais na cultura que está sendo processada, protegendo a máquina e o rebanho. A localização do metal estranho é identificada na tela do IntelliView™ IV Plus e a cultura é automaticamente ejetada pelo reversor de potência.

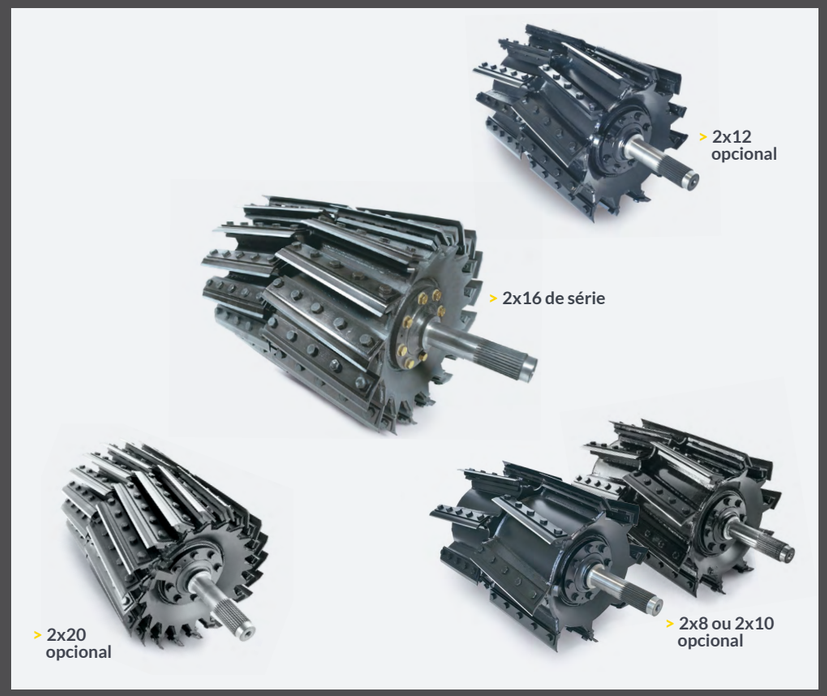

COMPRIMENTO DE CORTE CORTE CONSISTENTE (LOC)

As FR Forage Cruisers apresentam o comprovado acionamento do rolo de alimentação HydroLoc™, que garante um comprimento de corte constante, independentemente da produtividade e do tipo de cultura. O HydroLoc™ permite o ajuste do LOC em qualquer lugar. Os rolos de alimentação são acionados por um sistema hidrostático potente que combina automaticamente sua velocidade com a velocidade da plataforma de corte e a configuração das facas, proporcionando um comprimento de corte consistente, mesmo sob cargas e velocidades variáveis. O LOC selecionado é mostrado no visor e pode ser ajustado com um interruptor no console lateral ou diretamente no visor do monitor IntelliView™ IV Plus.

A FR Forage Cruiser com sistemas de rendimento e umidade também pode usar o sistema ActiveLoc™, que varia automaticamente o LOC com base na alteração do teor de umidade da cultura para garantir a compactação uniforme e a ensilagem adequada. Ao colher campos com umidade variável, o LOC diminuirá ligeiramente nas seções secas e aumentará nas seções mais úmidas.

CORTE VERSÁTIL

Com o Variflow™, é possível alterar a posição do soprador para atender às necessidades da cultura que está sendo colhida. O sistema conta com uma configuração para milho e uma para capim. No modo capim, o soprador está situado 20 cm mais próximo do tambor de facas, economizando até 40 hp de potência necessária para aumentar a eficiência geral da máquina.

Em menos de dois minutos, uma pessoa pode mudar o sistema Variflow™ da configuração de milho para capim sem ferramentas. Um sistema exclusivo de tensionamento garante a tensão correta da correia em ambas as posições, sem a necessidade de manutenção pelo operador. Durante períodos prolongados de colheita de silagem de capim ou durante a colheita de toda a safra, o processador de culturas pode ser removido em menos de 20 minutos com a ajuda de um guincho.

Modelos		**FR450**	**FR500**	**FR780**
Quadro do Processador de Cultura para Trabalho Pesado		De série		
Diâmetro dos rolos processadores (mm)		250		
Largura dos rolos processadores (mm)		750		
Sistema de dois rolos cromados com perfil de dentes em espiral DuraShredder™(dentes)		110/145		
Número de facas do tambor picador	**Amplitude de comprimento de corte *(mm)***			
2x8	6 - 33	Opcional		
2x10	5 - 26	Opcional		
2x12	4 - 22	Opcional		
2x16	32 FACAS (3 -16,5) / 16 FACAS (6 - 33) 8 FACAS (12 - 66)	De série		
2x20	2 - 13	Opcional		

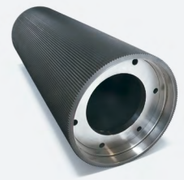

Processamento convencional
Processamento de culturas padrão

PROCESSAMENTO EFICIENTE DE CULTURAS

Os rolos de processamento de cultura convencionais utilizam um padrão de dentes em serra comprovado para um processamento eficiente, garantindo que praticamente todos os grãos sejam quebrados. Eles estão disponíveis em quatro configurações, com 99 a 166 dentes e diferencial de velocidade de 22 a 30%. O espaçamento entre os rolos pode ser calibrado usando a tela IntelliView™ IV Plus.

Processamento intensivo
Processamento de culturas DuraCracker™

PROCESSAMENTO DE CULTURAS PARA SERVIÇOS PESADOS: DURACRACKER™

A nova tecnologia de camada de desgaste, as estruturas reforçadas e os acionamentos aprimorados estão entre os principais elementos do sistema de processamento de culturas DuraCracker™ para serviços pesados, maximizando o desempenho e a durabilidade do processamento. Disponível nos formatos de 100 e 130 dentes, com diferencial de velocidade de 30 ou 40%, o DuraCracker™ proporciona um processamento de maior intensidade e iguala as capacidades dos maiores modelos Forage Cruiser.

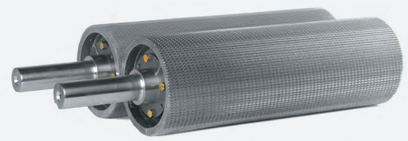

Processamento superintensivo com efeito de trituração
Processamento de culturas DuraShredder™

TRITURAR EM VEZ DE FATIAR: DURASHREDDER™

Utilizando os mesmos acionamentos e estruturas para serviços pesados, os rolos DuraShredder™ de série apresentam um design de corte em espiral que tritura a colheita longitudinalmente em vez de fatiá-la, para comprimentos de corte médio-longo nos quais todos os grãos são quebrados, produzindo grãos que são digeridos mais facilmente e silagem que permanece no rúmen por mais tempo. Os rolos DuraShredder™ estão disponíveis nas versões de 110 e 145 dentes, com um diferencial de velocidade de 30 ou 40%.

Configuração para capim

Configuração para milho

FLUXO AVANÇADO DE CULTURA

As colheitadeiras de forragem da New Holland são projetadas para receber a cultura rapidamente e processá-la com agilidade – e têm um sistema de ejeção projetado para corresponder .

Com o mais recente projeto de soprador da New Holland, os modelos Forage Cruiser transferem volumes maiores de colheita de forma ainda mais eficiente.

Um aumento de 40% na massa de ar produz taxas mais altas de transferência de matéria vegetal, enquanto um fluxo de cultura suave tem um valor de estabilidade impressionante de 80%, com turbulência reduzida, resultando em maior eficiência de descarregamento. Como resultado, o tempo de enchimento é rápido, mantendo os transbordos em movimento e garantindo que tudo funcione como um relógio.

INTELLIFILL™ III: ENCHIMENTO AUTOMÁTICO DE REBOQUE DE ÚLTIMA GERAÇÃO

A tecnologia de enchimento automático de reboque IntelliFill™ da New Holland foi comprovada em máquinas Forage Cruiser em todo o mundo durante muitos anos.

Agora, em sua terceira versão, ele permite um enchimento real de 210°, para facilitar a visualização do trailer, independentemente do lado em que estiver. Uma câmera mostra ao operador o que o IntelliFill™ vê, sobreposto às informações do sistema IntelliFill™. Não há necessidade de alternar manualmente do enchimento lateral para o traseiro.

EXCEPCIONAL ROTAÇÃO DE 210° DO TUBO DE EJEÇÃO

A rotação de 210° do tubo de ejeção permite que os transbordos sejam abastecidos nos lados direito e esquerdo e voltem à posição inicial para um transporte seguro. O design reforçado e de alta resistência do tubo de ejeção resulta em um enchimento preciso. Encha os reboques de lados mais altos graças a uma altura de elevação máxima do tubo de ejeção de 6,4 m.

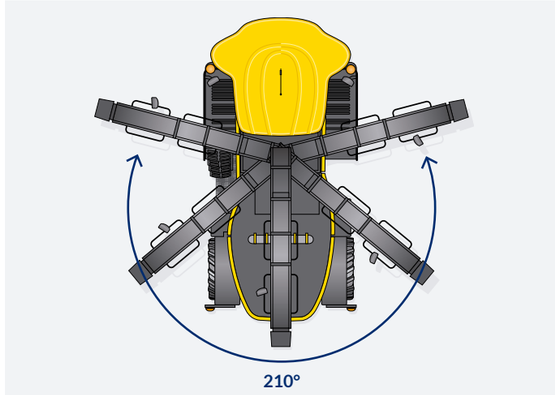

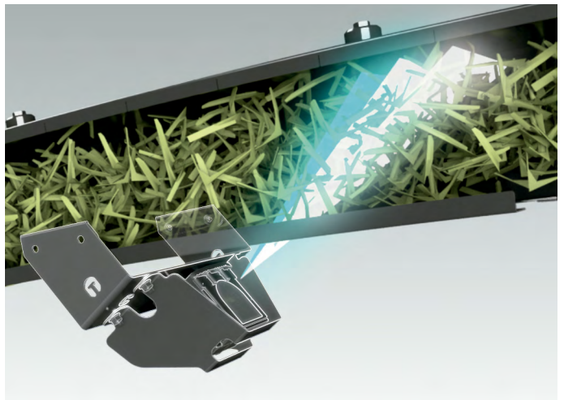

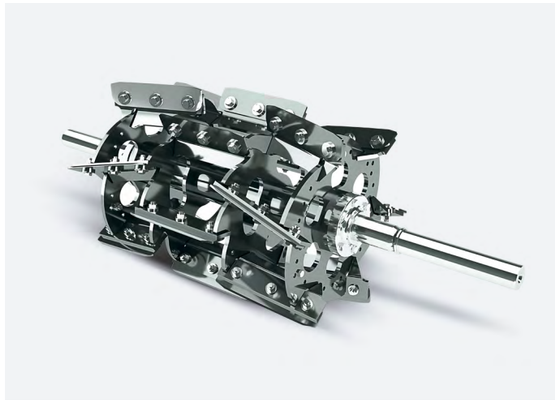

DESEMPENHO DE SOPRO DE ÚLTIMA GERAÇÃO

O projeto avançado do soprador transfere volumes maiores de cultura com mais eficiência. O fluxo de cultura suave é suportado por um impressionante valor de estabilidade de 80% do fluxo. A tecnologia de ponta resulta em turbulência reduzida e maior eficiência de descarga.

Tecnologia NutriSense™ para silagem premium

Tecnologia NutriSense™: auxiliando tanto o prestador de serviço quanto o cliente

Com a tecnologia NutriSense™ da New Holland, as informações exatas sobre a qualidade da forragem estão na ponta dos dedos - e se você for um prestador de serviço, isso significa que também pode disponibilizá-las rapidamente para seus clientes. O sistema não apenas mede continuamente a matéria seca da forragem como também permite que o operador tome decisões sobre as configurações com base nos parâmetros de qualidade da cultura, garantindo que a sua New Holland FR Forage Cruiser produza a forragem perfeita sem estresse indevido do operador.

TECNOLOGIA NIR DA NEW HOLLAND: CORTE DE ACORDO COM A QUALIDADE DA PLANTA

Com o sensor em tempo real NutriSense™ NIR da New Holland, a tela do IntelliView™ IV Plus é a sua janela para os constituintes exatos da cultura que entra na sua máquina. Ele exibe e registra uma série de parâmetros de umidade e nutrientes da cultura em tempo real, incluindo umidade, proteína, gordura, amido, fibra em detergente neutro (FDN) e fibra em detergente ácido (FDA). Usando o sinal DGPS da FR Forage Cruiser, esses dados podem ser registrados para produzir mapas de conteúdo de nutrientes que podem ser carregados automaticamente para o FieldOps™, o que é essencial para a adaptação de insumos para maximizar as produtividades futuras.

AS CONFIGURAÇÕES IDEAIS PARA A SILAGEM IDEAL

A New Holland facilita a configuração da sua Forage Cruiser para as condições de cultura que você está enfrentando. Você sabe como é importante cortar o milho no estágio certo de dureza do grão e como é essencial que sua máquina receba e ejete um fluxo suave e uniforme, qualquer que seja a cultura, para maximizar a produção e a qualidade.

É por isso que tornamos nossas máquinas fáceis de configurar, com a maioria das configurações feitas com o toque da ponta do dedo na tela IntelliView IV Plus. Com isso sob seu comando, você pode monitorar e controlar sua cultura e sua colheita com facilidade, permitindo que a máquina gerencie automaticamente fatores como quebra de grãos, velocidade de alimentação, velocidade do tambor de corte e até mesmo o comprimento de corte de acordo com a matéria seca da cultura, graças ao sistema ActiveLOC™ da New Holland. E com a tecnologia NutriSense™ da New Holland, é possível monitorar continuamente os componentes críticos da cultura, incluindo umidade, amido, proteína bruta, fibras FDN e FDA, cinzas e teor de gordura bruta, para ajudar nas decisões de ensilagem e fornecer dados precisos e fundamentais para você e seus clientes.

COLOCAÇÃO DE MATERIAL PERFEITAMENTE PROCESSADO NO SILO

A colheita e o corte de culturas forrageiras de primeira classe são apenas o primeiro passo para criar uma silagem de alta qualidade. Depois que o material chega ao silo, ele deve ser disposto em camadas, comprimido e hermeticamente fechado de forma correta para produzir o melhor material de alimentação possível, seja para animais ou para digestão anaeróbica. O foco nessas áreas proporcionará o melhor valor nutricional possível, níveis de energia e, para a digestão anaeróbica, produção de gás. O projeto das colheitadeiras de forragem da New Holland e seus principais componentes são o resultado de anos de trabalho, de experiência e pesquisa – além de ouvirmos nossos clientes. Enquanto a equipe do silo define o ritmo para produzir uma silagem bem construída e bem compactada, as colheitadeiras New Holland Forage Cruiser produzem o material consistente em quantidades constantes, o que os ajuda a atingir o objetivo.

NUTRISENSE™ FEED-TO-MILK

O NutriSense™ Feed-To-Milk deve ser usado como uma diretriz para tomar decisões informadas sobre a configuração da máquina e pode ser afetado pelos ajustes:

- Altura da plataforma: impacto na tonelagem e na qualidade por meio do teor de cinzas na colheita.
- Abertura do processador de grãos: impacto na qualidade e digestibilidade.
- LOC: afeta a qualidade e a digestibilidade.

TECNOLOGIA NUTRISENSE™, SUA ALIADA NA PRODUÇÃO DE LEITE

Para produzir leite e carne de alta qualidade durante todo o ano, você precisa de silagem de alta qualidade.

E para fazer isso de maneira lucrativa, é essencial garantir a maior eficiência possível. Desde o estabelecimento das culturas de capim e milho até a colheita, a silagem e a eventual distribuição desta, que é o resultado final, cada etapa é uma parte crucial do processo global de transformar a forragem em carne, leite e produtos lácteos. A colheitadeira de forragem é uma peça fundamental nesse quebra-cabeça. Com o New Holland NutriSense™, exclusivo no setor, você tem a tecnologia para maximizar o potencial de produzir silagem de qualidade.

CONSTRUÍDO PARA FORNECER UNIDADES DE BIOENERGIA

A importância de atender às futuras necessidades energéticas utilizando a luz solar, o solo e a água para cultivar o combustível necessário para eletricidade, aquecimento e propulsão — nunca foi tão evidente.

A agricultura tem as respostas para a necessidade crítica do planeta por um fornecimento sustentável de energia, e as terras agrícolas detêm a chave para criar combustível a partir dos campos. As colheitadeiras New Holland FR Forage Cruiser possuem a tecnologia para ajudar a fazer isso acontecer.

SUPERPOTÊNCIA

Quando você tem hectares de cultura pela frente e precisa aproveitar ao máximo o bom tempo e as culturas que estão exatamente no estágio certo para a ensilagem, você precisa ser rápido com sua equipe de forrageamento, mantendo o uso de combustível no mínimo. É por isso que a New Holland equipa a linha Forage Cruiser com motores FPT que combinam potência e eficiência

MODOS DE TRABALHO AUTOMÁTICOS PARA AS MAIS ALTAS TAXAS DE TRABALHO

No modo Power Cruise™ II, as colheitadeiras FR Forage Cruiser adaptam automaticamente a velocidade do motor e do solo à carga, reduzindo o consumo de combustível em até 15%. Quando a carga é reduzida, como nas curvas de cabeceira, a velocidade do motor é reduzida para aumentar a eficiência do combustível. Quando a produtividade aumenta, a velocidade do motor aumenta simultaneamente para acompanhá-la, mantendo o maior rendimento possível.

MODO DE GERENCIAMENTO DO MOTOR ECO

Com o modo de gerenciamento do motor Eco, uma faixa alta permite que a velocidade do motor seja ajustada de 2.100 a 1.950 rpm para trabalho no capim, enquanto uma faixa baixa abrange de 1.850 a 1.700 rpm para uso no milho. Quando o operador definir o motor desejado de velocidade, o modo Eco garante a carga total do motor para eficiência operacional e desempenho ideais em uma velocidade de avanço constante. A velocidade máxima de deslocamento de 40 km/h pode ser atingida a apenas 1.200 rpm, resultando em 20% de economia de combustível e redução de ruído. Testes independentes mostram que a FR650 consome até 29% menos litros por tonelada de capim usando o modo Eco Low em culturas de carga média-baixa.

ADAPTAÇÃO DE CARGA DO POWER CRUISE™ II

O Power Cruise™ II adapta automaticamente a velocidade do motor e do solo com relação à carga atual, proporcionando uma economia de combustível de até 15%. Quando a carga é reduzida, como nas curvas de cabeceira, a velocidade do motor diminui para melhorar a eficiência do combustível. Quando o desempenho aumenta, a velocidade do motor também é ajustada, mantendo altas taxas de trabalho.

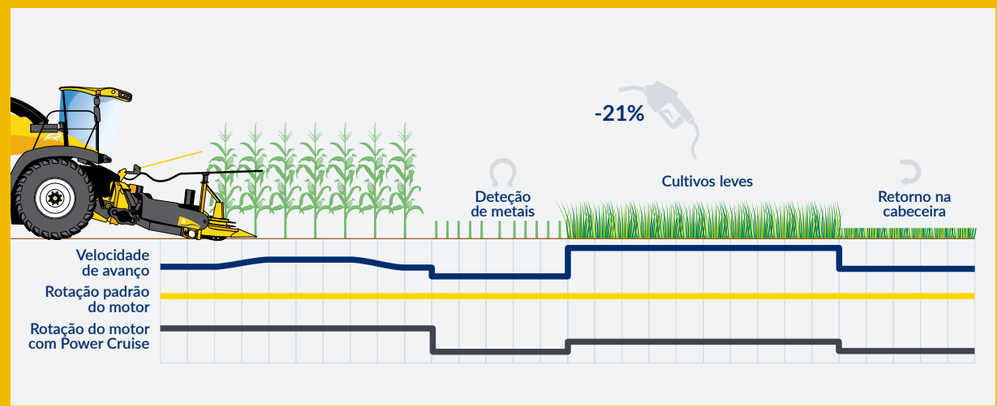

DESEMPENHO MÁXIMO DO MOTOR

Os modelos Forage Cruiser da New Holland estão disponíveis com potências de motor de 450 hp, ideais para grandes fazendas de gado leiteiro e de corte que produzem sua própria silagem, até 775 hp, voltados para empreiteiros que buscam o máximo em potência e capacidade.

Resfriamento inteligente

Disponível na FR780 Forage Cruiser, a ventoínha de resfriamento variável VariBlade™ utiliza a tecnologia de passo variável das pás para ajustar a potência de resfriamento da máquina.

A quantidade de ar aspirada pelos radiadores é ajustada automaticamente de acordo com a necessidade de resfriamento da colheitadeira de forragem, monitorando o desempenho da máquina, minimizando a necessidade de energia da ventoínha e reduzindo o consumo de combustível em até 3%.

Como resultado, você se beneficia da redução dos custos de operação e do custo total de propriedade, além do menor desgaste e ruído dos componentes, enquanto a geometria reversível também significa que o grupo de resfriamento pode ser soprado e limpo, diretamente de dentro da cabine.

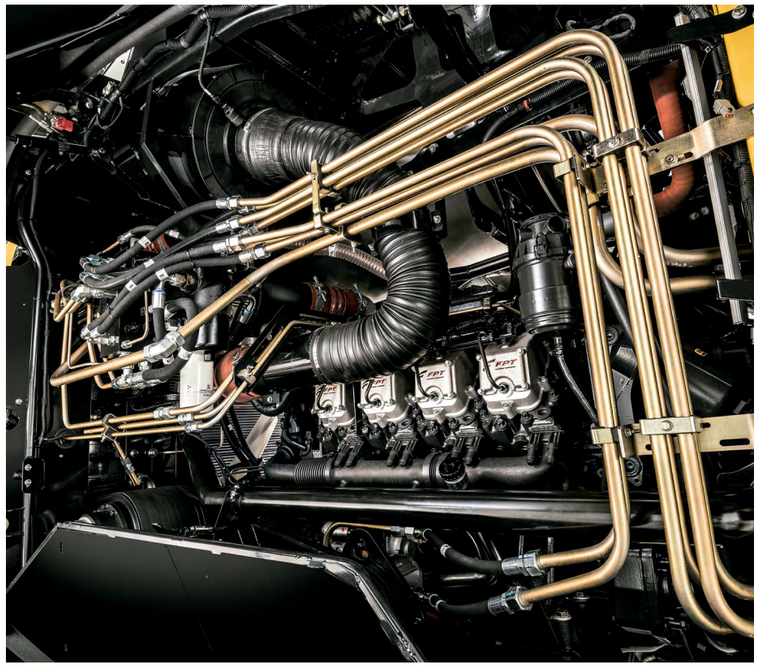

MANTER O COMPARTIMENTO DO MOTOR LIMPO

A New Holland FR Forage Cruiser é preparada para a distribuição de ar comprimido em direção à área do motor, permitindo que os clientes instalem facilmente tubos e bicos dedicados em áreas onde o acúmulo de partículas é identificado. A instalação inclui quatro válvulas separadas para a conexão de linha de ar. Por meio do visor IntelliView™ IV Plus, o operador pode ativar o sistema, definir o intervalo de tempo entre os ciclos de sopro e selecionar quais válvulas devem ser ativadas.

MODELOS	FR450	FR500	FR780
Motor	FPT Cursor 13		FPT Cursor 16
Capacidade (cm³)	12900		15927
Sistema de injeção	Bomba Bico		Common Rail
Potência máxima do motor (1.700 - 1.900 rpm) [kW/hp(CV)]	331/450	336/498	570/775
Torque máximo (Nm)	2003	2316	3323
Reserva de torque (2.100 - 1.500rpm) (%)	38		
Modo ECO de gerenciamento do motor	De série		

SUPEREFICIÊNCIA

Com toda a potência necessária disponível para lidar com a tarefa em questão, você tem total controle da sua colheita. Seja no campo ou na estrada, mesmo ao fazer as curvas mais fechadas ou subir as colinas mais íngremes, a FR Forage Cruiser garantirá que você tenha o trabalho realizado.

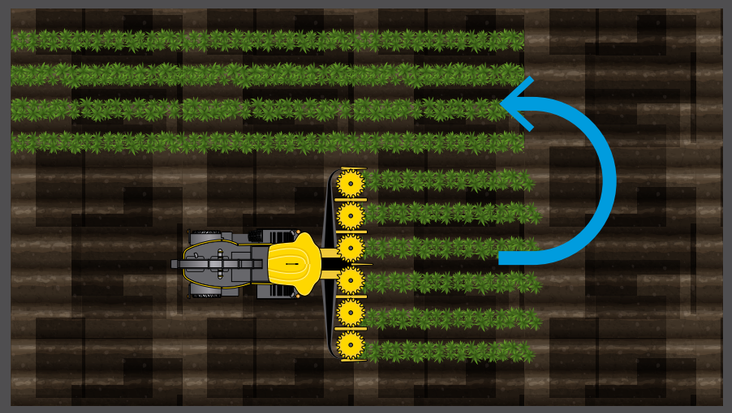

REDUZIR O TEMPO DE GIRO NAS CABECEIRAS

Com o CustomSteer™ de série na FR Forage Cruiser, é possível reduzir o número de giros do volante necessários para ir de um esterçamento completo a outro, diminuindo o esforço do operador e fazendo com que a máquina volte rapidamente ao trabalho na próxima passagem. Usando a tela IntelliView™ IV Plus, você pode selecionar facilmente a resposta de direção preferida do volante entre três opções, com ajustes finos adicionais disponíveis.

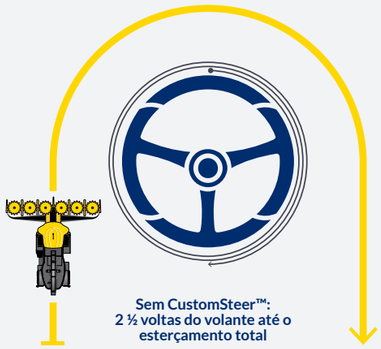

UM SISTEMA DE TRANSMISSÃO PROJETADO PARA SER EFICIENTE

Projetado com base em um conceito de acionamento em linha e transferência direta de potência, o sistema de transmissão da FR Forage Cruiser transforma em trabalho real o seu investimento em combustível.

O motor está posicionado longitudinalmente de forma ideal para o equilíbrio de peso na máquina, com uma transmissão de potência altamente eficiente para todos os componentes funcionais usando a correia principal que interliga o tambor de facas, o processador de culturas e o soprador.

A NOVA CABINE FORAGE SUITE - CONFORTO PREMIUM

Entre na mais recente cabine da FR Forage Cruiser e, ao se acomodar para um dia de colheita, você perceberá mais de muitas coisas, mas menos de outras. Há mais espaço, maior conforto nos assentos e melhor visibilidade. No entanto, quando estiver no trabalho, você verá onde o "menos" entra, especialmente em termos de redução dos níveis de ruído. Este é um lugar projetado para fazer com que os dias mais longos pareçam mais curtos e para deixá-lo revigorado no final.

Configuração de assentos	FR450	FR500	FR780
Assento Deluxe: Assento com suspensão a ar, tecido cortado e costurado	De série	–	
Assento Luxury: Suspensão a ar, tecido em couro	–	De série	

- A nova cabine Forage Suite tem 12,5% a mais de espaço disponível no piso, permitindo um deslocamento mais longo do assento para que você possa se esticar e ficar confortável em longos turnos. Os novos apoios para os pés também melhoram o espaço para as pernas e o seu conforto.
- Com uma redução de som de 2,5 dB(A) em comparação com os modelos anteriores, o nível de ruído na cabine é o mais baixo de todos os tempos graças aos novos materiais de absorção de ruído e à tecnologia das janelas.
- Dois novos e confortáveis assentos que atendem a todos os requisitos de conforto, com o assento do instrutor e o volante com acabamento para combinar.
- O novo monitor IntelliView™ IV Plus apresenta uma tela de 12,1 polegadas sensível ao toque, visibilidade aprimorada por meio de gráficos e tamanhos de fonte melhorados, além de maior poder de processamento, tornando-o ainda mais fácil de trabalhar

IntelliView™ IV Plus: simplifica a configuração de sua máquina

O novo IntelliView™ IV Plus apresenta novas telas de trabalho fáceis de operar, incluindo uma nova visualização em corte transversal que oferece uma visão geral completa de todas as funções operacionais e parâmetros de desempenho em um piscar de olhos. Ele também permite que o operador altere as configurações diretamente da visualização em corte transversal, pressionando a configuração desejada.

Isso inclui o comprimento do corte, a abertura do processador de grãos, a configuração do modo ECO e um contador de área simples.

INTELIGÊNCIA INCRÍVEL

Os modelos FR Forage Cruiser são fornecidos com um conjunto completo de tecnologias projetadas para tornar sua colheita tão precisa, produtiva e lucrativa quanto possível, e há várias opções disponíveis para reforçar essa abrangente especificação padrão. De uma variedade de sistemas de orientação a um software de mapeamento de rendimento e um pacote completo de telemetria, incluindo o compartilhamento de dados IntelliField, essas máquinas utilizam a tecnologia e transformam seu poder em produtividade.

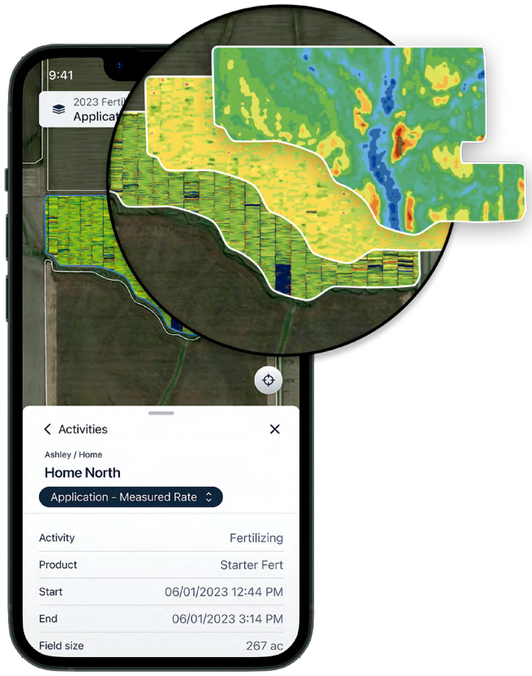

O INTELLIFIELD™ APRIMORA SUA COMUNICAÇÃO EM CAMPO

O IntelliField™ coordena vários veículos que trabalham no mesmo campo, permitindo que eles operem enquanto compartilham simultaneamente contornos, linhas de orientação retas e dados de cobertura em tempo real. Com as colheitadeiras FR Forage Cruiser, isso significa mapas de produtividade de maior qualidade e cálculo aprimorado da área de cobertura graças ao sistema de Auto Cut Width (Largura de Corte Automática), que se baseia na cobertura combinada de veículos em nível de campo, sincronização automática dos mesmos nomes de fazenda/campo em todos os visores de veículos ativos quando novos campos são criados e operação mais fácil para operadores menos experientes que não estão familiarizados com a criação de dados de ajustes no visor. O resultado é uma maior eficiência e uma considerável economia de custos.

O IntelliSteer® orienta o caminho nas suas plantações

A New Holland oferece várias opções para conduzir sua FR Forage Cruiser pelo campo. Dependendo do tipo de cultura que está sendo colhida, os clientes podem escolher o sistema integrado de orientação automática IntelliSteer, facilmente controlado por meio do visor integrado IntelliViewIV Plus, garantindo que a plataforma esteja 100% cheia, 100% do tempo. Dia e noite.

New Holland FieldOps™

O FieldOps é o aplicativo da New Holland móvel e da Web de gerenciamento de dados agrícolas tudo em um.
Ele reúne todos os dados agronômicos e de integridade da máquina em um só lugar, oferecendo uma plataforma fácil de usar para todas as suas máquinas e campos.
Monitore toda a sua operação em tempo real, maximizando cada minuto para ser mais eficiente.

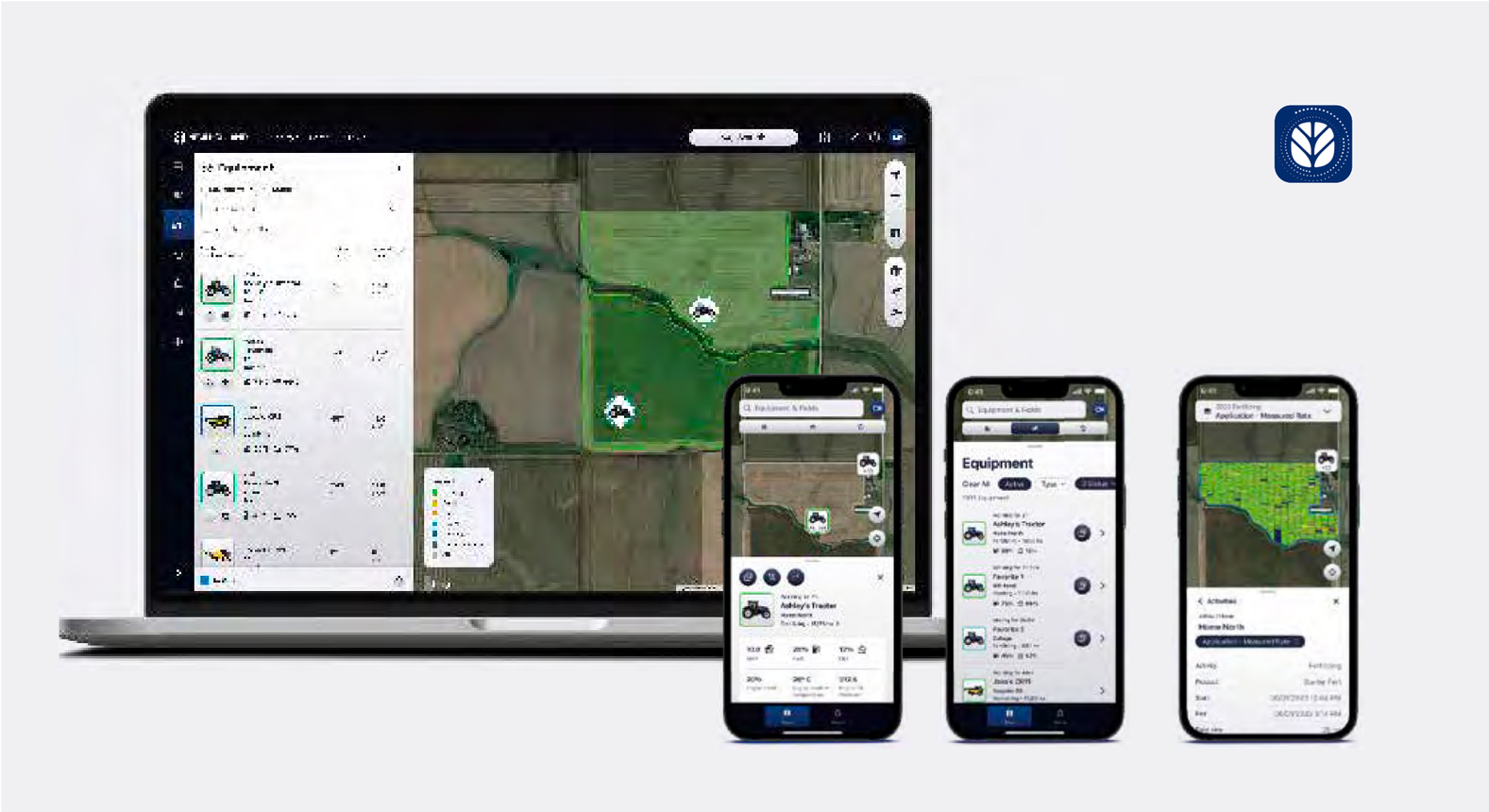

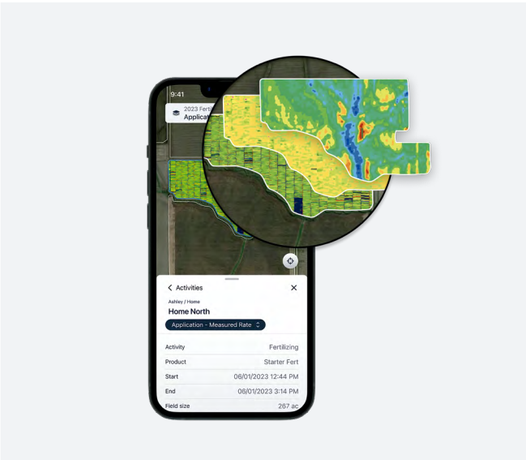

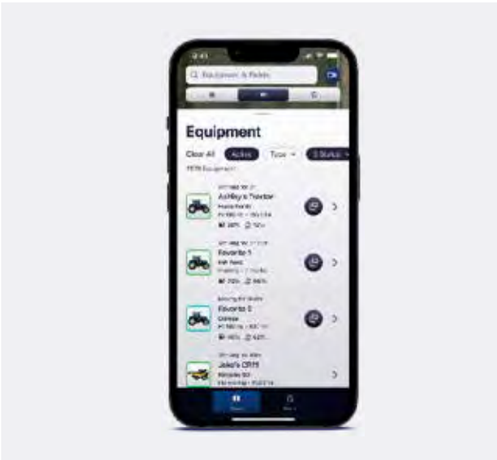

Visualizar camadas de dados agronômicos

Visualize e compare camadas de dados aplicados para um determinado campo. Obtenha uma análise aprofundada das condições de seu campo alternando entre camadas de dados de um trabalho ou atividade específica. Visualize rapidamente as atividades mais recentes ao verificar o FieldOps.

Monitore as máquinas em tempo real

Obtenha a localização precisa e o status de trabalho, monitore a conclusão de tarefas e visualize o histórico de 24 horas da máquina. Para um trabalho específico, os dados de desempenho robustos do FieldOps informam a quantidade de área restante e fornecem um tempo estimado para a conclusão.

Monitore a integridade e a atividade da máquina

Identifique e resolva rapidamente problemas de alta prioridade com notificações personalizadas em tempo real.

ILUMINAÇÃO EXCEPCIONAL

Uma boa iluminação em uma máquina que, muitas vezes, deve trabalhar até tarde do dia para realizar o trabalho, significa muitas coisas. Significa alta precisão à noite, garantindo o mínimo de perdas de culturas não cortadas e derramamento de culturas colhidas. Significa redução da fadiga do motorista. E, é claro, torna o trabalho muito mais seguro para o operador e para todas as pessoas ao redor.

A New Holland avaliou cuidadosamente todos os aspectos da iluminação da linha FR Forage Cruiser para garantir que todas as áreas esperadas sejam fáceis de ver. E ao adotar a mais recente tecnologia, como a iluminação LED, todas as áreas são iluminadas com definição nítida, brilhante e clara. Usando o sensor de crepúsculo na cabine, as luzes da estrada são ligadas automaticamente para maior conforto.

Perfeitamente equipada

Há seis luzes de trabalho localizadas nas principais áreas de trabalho em torno das colheitadeiras FR Forage Cruiser. Isso inclui o tubo de ejeção, garantindo que o operador possa ver ao longo de todo o seu comprimento e, é claro, diretamente no transbordo que está sendo abastecido. O resultado é um enchimento de alta precisão à noite e a redução da fadiga do operador e do motorista do transbordo.

Iluminado até debaixo das proteções

Os projetistas da New Holland sabem como pequenas coisas podem fazer uma grande diferença. Levante as proteções laterais para verificar ou fazer manutenção em uma FR Forage Cruiser e você verá que suas tarefas serão facilitadas pela iluminação sob as proteções. Luzes adicionais na escada o guiam com segurança até a cabine.

MANUTENÇÃO BEM-PLANEJADA

Quando a cultura está pronta e o tempo está bom, a New Holland sabe que você quer estar no campo o mais rápido possível. É por isso que a linha FR Forage Cruiser foi projetada com a simplicidade de manutenção em sua essência.

Essas máquinas são projetadas para garantir que as verificações diárias possam ser feitas de forma rápida e fácil. A reflexão que colocamos em nossos projetos vem de anos de experiência na construção de colheitadeiras de forragem para agricultores prestadores de serviço do mundo todo. Quando você fala, nós ouvimos – e agimos.

Menos manutenção - Menores custos

Intervalos entre manutenções longos, peças de desgaste resistentes e fácil acesso para manutenção são fatores que contribuem para um só objetivo.

Enquanto você passa mais tempo trabalhando com a máquina e menos tempo fazendo manutenção, você também se beneficia de um custo total de propriedade consideravelmente menor do que o de muitas máquinas comparáveis nesse setor.

Invista em uma New Holland FR Forage Cruiser e você estará adquirindo a máquina mais durável do mercado.

Amplo armazenamento de ferramentas

Lubrificação automática

MANUTENÇÃO SIMPLES PARA QUE VOCÊ COMECE A TRABALHAR MAIS CEDO

Os modelos FR Forage Cruiser foram projetados especificamente para uma manutenção rápida. Todos os pontos de manutenção diária, como a verificação do óleo do motor e os filtros de ar da cabine e do motor, são de fácil acesso, garantindo que você saia para o campo em pouco tempo.

Os painéis laterais podem ser abertos rapidamente para acesso e verificações, enquanto os longos intervalos de manutenção mantêm essas máquinas funcionando por mais tempo. No caso de um bloqueio no tubo de ejeção, os painéis removíveis permitem fácil acesso para uma rápida remoção. Placas resistentes ao desgaste vêm instaladas de fábrica por toda a passagem do fluxo da colheita e em todo o comprimento do tubo de ejeção para aumentar a durabilidade ao trabalhar em culturas abrasivas.

Modelos FR Forage Cruiser	FR450 (sob encomenda)	FR500	FR780
MOTOR*	**FPT Cursor 13**		**FPT Cursor 16**
Configuração do motor e número de cilindros	6 em linha		
Capacidade (cm³)	12.900		15.927
Sistema de injeção	Bomba Bico		Common Rail
Em conformidade com os regulamentos de emissões do motor	Tier 3		Tier 0
Sistema ECOBlue™ HI-eSCR 2 (Redução Catalítica Seletiva)	Não empregam o uso deste tipo de mecanismo		
Potência bruta do motor (2.100 rpm) - ISO TR14396 - ECE R119 [kW/hp(CV)]	311/423	343/466	530/721
Potência máxima do motor (1.700-1.900 rpm) - ISO TR14396 - ECE R120 [kW/hp(CV)]	331/450	366/498	570/775
Torque (2.100 rpm) ISO 14396 - ECE R120 (Nm)	1.414	1.560	2.410
Torque máximo (1.500 rpm) ISO 14396 - ECE R120 (Nm)	1.942	2.145	3.323
Reserva de torque (2.100 a 1.500 rpm) (%)	38		
Sistema Power Cruise™ II	De série		
Modo ECO de gerenciamento do motor	De série		
Medição e leitura do consumo de combustível no monitor IntelliView™ IV Plus	De série		
Proteção do radiador	De série		
VariBlade™ - Ventoínha do radiador variável e reversível	–		De série
Sistema de limpeza automática do compartimento do motor	Pré-disposto		
TANQUE DE COMBUSTÍVEL			
Capacidade de diesel (l)	1.400		
CONSTRUÇÃO			
Correia de alimentação principal	7HB		9HB
Contrapesos (kg)	500		750
Abertura hidráulica do canal industrial direto da cabine	De série		
ELÉTRICA			
Alternador de 12 volts (Amperes)	240		
Capacidade da bateria (CCA / Ah)	3 x 800 / 107		
REVESTIMENTO DE DESGASTE CONTRA ABRASIVOS FEITO PARA SERVIÇO PESADO			
Fluxo de cultura	De série		
Tubo de ejeção	De série		
ALIMENTAÇÃO	**Sistema HydroLoc**		
Canal de alimentação padrão	De série		–
Canal de alimentação de alta performance	–		De série
Ajuste de comprimento de corte	Infinito		
Número de rolos de alimentação	4		
Amortecedor hidráulico dos rolos alimentadores	–		De série
Largura do canal de alimentação (mm)	860		
Detecção de metais MetaLoc™ com indicação de posição	De série		
Sistema de acionamento duplo Double-drive (acionamento hidrostático da plataforma)	De série		
Sincronização automática da velocidade da plataforma para velocidade dos rolos de alimentação	De série		
Comprimento de corte ativo - ActiveLOC	–	De série	
CORTE			
Tipo de cilindro do tambor de facas	Em forma de V com 2 colunas de facas		
Largura da estrutura do tambor de facas (mm)	900		
Largura do cilindro do tambor de facas (mm)	884		
Diâmetro do tambor de facas (mm)	710		
Quantidade máxima de facas do tambor de facas de fábrica	32		
Amplitude de comprimento de corte (mm)	32 FACAS (3-16,5) / 16 FACAS (6-33) / 8 FACAS (12-66)		
Ajuste da contra-faca Adjust-O-Matic	De série		
Sistema automático de afiação de facas	De série		
Sistema automático de afiação de facas com acionamento reverso direto da cabine	–		De série
Chapa repicadora para silagens de espiga (snaplage), avulsa	De série		
PROCESSADOR DE GRÃOS	**De série**		
Processador de grãos feito pra serviço pesado	De série		
Diâmetro do rolo (mm)	250		
Sistema de dois rolos cromados com perfil de dentes em espiral DuraShredder™ (dentes)	110/145		
Largura dos rolos do processador de grãos (mm)	750		
Diferencial de velocidade de 40%	De série		
Faixa de ajuste de distanciamento entre os rolos (ajuste eletro-hidráulico) (mm)	1-4		
Controle de folga eletro-hidráulico remoto	De série		
Guincho para processador de grãos - montado, com talha avulsa	De série		
SOPRADOR	**De série**		
Diâmetro do rotor do soprador (mm)	525		
Largura do rotor do soprador (mm)	710		
Velocidade do soprador a 2.100 rpm do motor (rpm)	2.119		
SISTEMA VARIFLOW			
VariFlow - Alterne entre as culturas em menos de dois minutos	De série		
INJEÇÃO DE ADITIVOS PARA SILAGEM			
Sistema de injeção de aditivos para silagem	De série		
Capacidade do tanque de aditivos com fluxo ajustável (l)	390		
Segunda bomba de injeção de aditivos para maior fluxo/hora de injeção	De série		
TUBO DE EJEÇÃO			
Altura máxima do bocal (mm)	6.400		
Ângulo de rotação (º)	210		
Extensão do tubo de ejeção (mm)	–		De série
Funções automáticas do tubo de descarga (posições inicial e de trabalho)	De série		
Proteção contra colisão lateral do tubo de ejeção	De série		
Sistema IntelliFill™geração 3 (enchimento automatizado lateral e traseiro do reboque)	–	De série	
TRANSMISSÃO			
Hidrostática	De série		
Caixa de câmbio	4 velocidades		
Bloqueio do diferencial	De série		
Sistema mecânico 4WD Standard	De série	–	
Sistema 4WD para serviço pesado com gerenciamento de tração Terralock™	–	De série	
CustomSteer™ - Reatividade variável do esterçamento	De série		
Velocidade máxima operacional na estrada a 1.200 rpm (km/h)	40		
PNEUS			
Pneus de tração de grande diâmetro	650/75R32	VF 710/70R42 MITAS	
Pneus de direção	540/65R30 p/ Eixo STD	540/65R30 p/ Eixo HD	

CABINE			
Área de vidro da cabine (m²)	6,8		
Nível de categoria da cabine - EN 15695	1		
Assento com suspensão a ar, ventilação ativa e aquecimento, revestido em tecido de luxo	De série	–	
Assento com suspensão a ar, ventilação ativa e aquecimento, revestido em couro	–	De série	
Assento do instrutor	De série		
Descanso para os pés	De série		
Alça CommandGrip™	De série		
Monitor IntelliView™ IV Plus com posição ajustável	De série		
Segundo monitor IntelliView™ IV Plus	–	De série	
Trilho de montagem de acessórios	–	De série	
Controle automático do ar condicionado	De série		
Caixa térmica removível, 26 litros - Instalada na revenda	–	De série	
Rádio MP3 Bluetooth (chamadas telefônicas com viva-voz)	De série		
2 portas de carregamento USB	De série		
Nível ideal de ruído na cabine - ISO 5131 [dB(A)]	76		
LUZES			
Pacote de iluminação LED	De série		
Iluminação da escada	De série		
Pacote de luzes LED de longa distância	–	De série	
TECNOLOGIAS			
Conectividade de acesso FieldOps™ incluída	De série		
Visualização de dados da máquinas pelo FieldOps™	De série		
Visualização de dados agronômicos pelo FieldOps™	–	De série	
Medição de umidade	–	De série	
Medição de rendimento e medição de umidade	–	De série	
Tecnologia de análise de nutrientes do sensor Nutrisense™ NIR	Eletrônica pré-disposta, com sensor adquirido via peças		
Sistema de Lubrificação automática	De série		
Compatibilidade com ISOBUS (Terminal Virtual)	De série		
SISTEMAS DE ORIENTAÇÃO			
Sistema de orientação automática IntelliSteer® pronto **	–	De série	
Telemetria de fábrica ***	De série		
Antena 392 - Instalada na revenda	–	De série	
Piloto automático Nav II	–	De série	
Suporte para instalação de GPS	–	De série	
ACESSÓRIOS			
Pen drive (Entrada USB compatível com o monitor na cabine) - Instalado na revenda	–	De série	
Buzina de ar [trombeta dupla, 150/180Hz, 112 [dB(A)] - Instalada na revenda	–	De série	
Câmera de ré e câmera na lateral do tubo	De série		
Para-choque traseiro com caixas de armazenamento integradas	De série		
Compressor de ar com 10 metros de mangueira	De série		
SISTEMAS DE CONTROLE DE PLATAFORMA			
Modo de compensação de pressão	De série		
Autofloat™ - Controle automático da altura de corte	De série		
Flutuação lateral mecânica	De série		
Inversor de plataforma hidráulico Power Reverse	De série		
Acoplador rápido hidráulico (local único)	De série		
Sincronização automática da velocidade de coleta com a velocidade de avanço	De série		
PLATAFORMAS			
New Holland By Kemper	600BFI Pro	-	900BFI Pro
Número e diâmetro dos tambores (m)	4 (1,5)	-	6 (1,5)
New Holland By Kemper (sob encomenda)	-	-	750BFI Pro (sob encomenda)
Número e diâmetro dos tambores (m)	-	-	4 (1,5) e 2 (0,75)
Capacidade de levante de peso da plataforma (kg)	3.550	-	4.570
OBSERVAÇÕES			
*Esta lista é válida para FR450, FR500 e FR780 com chassis de corte entre 5026 e 5034	*Esta lista é válida para FR450 com chassis de corte entre 5026 e 5034	*Esta lista é válida para FR500 com chassis de corte entre 5026 e 5034	*Esta lista é válida para FR780 com chassis de corte entre 5026 e 5034

**Um ano de centerpoint RTX de fábrica
***Acesso gratuito e vitalício ao FieldOps

NA CONCESSIONÁRIA NEW HOLLAND
MAIS PERTO DE VOCÊ.

NEW HOLLAND
SEMPRE COM VOCÊ

CNH CAPITAL

CONSÓRCIO NEW HOLLAND

NHAG#1143