MINIŁADOWARKI BURTOWE KOŁOWE I GĄSIENICOWE SERII 300

L318 | L320 | L321 | L328 | L334

C327 | C332 | C337 | C345

Potężne i kompaktowe maszyny z serii 300.

Nowe, odświeżone ładowarki ze sterowaniem burtowym i kompaktowe ładowarki gąsienicowe z serii 300 powstały w wyniku ewolucji konstrukcji ładowarek ze sterowaniem burtowym marki New Holland. Te wyjątkowe maszyny stworzone przez firmę New Holland gwarantują komfort i wydajność w kompaktowej formie:

- Kompaktowe wymiary: najmniejszy model ma poniżej 2 m wysokości i tylko nieco ponad 1,6 m szerokości
- Doskonała stabilność i rozmieszczenie masy maksymalnie zwiększają bezpieczeństwo i wydajność
- Widoczność we wszystkich kierunkach ułatwia manewrowanie i przyspiesza pracę
- Kabina Comfort Deluxe odznacza się doskonałą ergonomią i najwyższym w swojej klasie poziomem komfortu
- Nowy kolorowy wyświetlacz z wbudowaną kamerą cofania
- Koła lub gąsienice, wysięgnik Super Boom lub promieniowy – wybór należy do Ciebie
- Wybierz proste, mechaniczne lub płynne, elektromechaniczne i zaawansowane sterowanie układem hydraulicznym

Modele	Moc (KM)	Maksymalna wysokość podnoszenia (mm)	Obciążenie wywracające (kg)	Szerokość (mm)	Wysokość (mm)	Masa robocza (kg)	Nośność znamionowa (kg)	Konstrukcja wysięgnika	Sterowanie mechaniczne / elektrohydrauliczne
L318	61	3050	1630	1625	1975	2830	815	Super Boom	O / O
L320	68	3075	1810	1780	2000	2930	905	Super Boom	O / O
L321	75	3125	1910	1780	2000	3160	955	Wysięgnik promieniowy	O / O
L328	75	3290	2540	1780	2005	3580	1270	Super Boom	O / O
L334	91	3330	3090	1930	2045	4135	1545	Super Boom	– / ●
C327	75	3180	2450	1675	2000	3750	1225	Wysięgnik promieniowy	– / ●
C332	75	3330	2900	1945	2045	4370	1450	Super Boom	– / ●
C337	75	3330	3360	1945	2045	4520	1680	Super Boom	– / ●
C345	91	3345	4090	1945	2045	4825	2045	Super Boom	– / ●

● Standard O Opcja – Niedostępne

Stworzone z myślą o Tobie.

Ładowarki ze sterowaniem burtowym i kompaktowe ładowarki gąsienicowe marki New Holland to niezawodne maszyny robocze, które podołają każdemu wyzwaniu, z którym musisz się zmierzyć. Firma New Holland skonstruowała maszyny z serii 300 z myślą o Tobie. Są one wyposażone w niezawodne silniki, które choć gwarantują dużą wydajność, zużywają mniej paliwa i są łatwe w utrzymaniu. To z kolei pozwala zmniejszyć koszty operacyjne. Trzy różne pakiety wspomagania hydraulicznego zapewniają maksymalną wszechstronność. Kabina Comfort Deluxe oferuje najwięcej przestrzeni w swojej klasie, najwyższy poziom komfortu i niezwykłą ergonomię. Ponadto zapewnia idealną widoczność we wszystkich kierunkach i mniejszą liczbę martwych pól.

Opcjonalna całkowicie szczelna kabina z ogrzewaniem i klimatyzacją.

Wysięgnik promieniowy lub Super Boom
Pionowy wysięgnik Super Boom jest przeznaczony do załadunku i transportu. Wysięgnik promieniowy służy do kopania i pchania.

Szerokie wejście do kabiny z niskim progiem.

Przeciwwagi przykręcane do tylnych narożników umożliwiają elastyczne obciążanie maszyny.

Dobra widoczność dzięki dużym oknom i wąskim słupkom kabiny.

55% większa wydajność układu hydraulicznego dzięki dostępnemu opcjonalnie zwiększonemu przepływowi.

Kompaktowe ładowarki gąsienicowe z tej serii oferują dwie prędkości jazdy do przodu, gumowe gąsienice, solidne podwozie z małą liczbą ruchomych elementów i rolki samosmarujące.

Samopoziomowanie i funkcja Glide Ride gwarantują precyzję i komfort operatora.

Potężne niskoemisyjne silniki.

Mechaniczne lub elektromechaniczne sterowanie układem hydraulicznym z regulacją prędkości i czułości.

Opcjonalne szybkozłącze hydrauliczne.

Większy rozstaw osi zapewnia imponującą stabilność.

Szybka praca, płynna obsługa.

Gama ładowarek o sterowaniu burtowym i kompaktowych ładowarek gąsienicowych marki New Holland obejmuje łącznie 9 modeli o różnych obciążeniach roboczych od 815 kg do 2045 kg i wysokości podnoszenia od 3,05 m do 3,35 m. Firma New Holland wie, że maszyny te będą wykorzystywane na wiele sposobów. Dlatego zaprojektowano je z myślą o wszechstronności. Dzięki doskonałej równowadze, niezrównanej stabilności i wydajnemu układowi hydraulicznemu będą idealnym partnerem oferującym szybkie cykle pracy niezależnie od tego, czy używasz ich do przenoszenia bel, porządkowania placu, podawania paszy w zimie, czy przedmuchiwania śniegu.

Szybkie cykle pracy, płynna obsługa

Niezawodny układ hydrauliczny umożliwia precyzyjne sterowanie i szybkie cykle pracy. Wbudowane pompy hydrauliczne są cichsze i zapewniają bardzo płynną obsługę. Wybierz opcjonalny układ hydrauliczny o dużym przepływie dostępnym dla wszystkich modeli, aby móc jeszcze dłużej korzystać z narzędzi.

Skróć czas dojazdu do miejsca pracy

Dwuzakresowa przekładnia montowana w maszynach z serii 300 umożliwia jazdę z prędkością powyżej 17 km/h (13 km/h w przypadku kompaktowych ładowarek gąsienicowych), dzięki czemu skrócisz czas dojazdu do miejsca pracy. Przekładnia z podwójnym zakresem jest standardem w modelach L320, L321, L328, L334 i wszystkich kompaktowych ładowarkach gąsienicowych.

WYSIĘGNIK PROMIENIOWY

SUPER BOOM

Najlepsza w swojej klasie geometria wysięgnika

Stworzone przez markę New Holland maszyny z serii 300 oferują wysięgnik promieniowy lub Super Boom. Są one przystosowane do indywidualnych potrzeb Twojej działalności.

- W przypadku załadunku i podnoszenia opatentowana geometria układu Super Boom umożliwia operatorom załadunek materiału daleko poza zasięgiem i wysokością większości innych ładowarek ze sterowaniem burtowym. Konstrukcja maszyny umożliwia doskonały zasięg w przód, co sprawia że załadunek bel i podawanie paszy przez przegrody staje się niezwykle prostym zadaniem
- Podczas kopania i pchania geometria wysięgnika promieniowego zapewnia imponującą moc dzięki bezpośredniemu połączeniu wysięgnika z ramą. Dzięki doskonałej sile odspajania zwiększono wydajność podczas wykonywania takich prac jak transport nawozu, przenoszenie ziemi i zagarnianie

Priorytetowe znaczenie komfortu.

Kabina Comfort Deluxe odznacza się nawet o 25% większą szerokością wewnętrzną w porównaniu z konkurencją. Dzięki temu operator zyskuje więcej miejsca na głowę i nogi. Wśród nowych funkcji warto wymienić kolorowy wyświetlacz ze zintegrowaną kamerą cofania, usprawniony joystick zmniejszający zmęczenie kciuków, poręczny radioodtwarzacz z technologią Bluetooth i złącze USB do ładowania urządzeń. Ładowarki z serii 300 (wyłącznie modele ze sterowaniem elektromechanicznym) są również wyposażone w funkcję automatycznego śledzenia pasa jazdy do przodu, która poprawia wydajność i precyzję podczas pracy z koparką do rowów lub frezarką do nawierzchni.

Szeroka, wygodna kabina

Maszyny z serii 300 mają jedną z najszerszych kabin w branży. Umożliwia ona bardzo łatwe wchodzenie i wychodzenie. Pełne pokrycie tapicerką tłumi hałas.
Panel na dachu kabiny zapewnia wyraźną widoczność we wszystkich kierunkach, także przy uniesionej łyżce lub innym narzędziu. Całkowicie szczelna kabina pod ciśnieniem minimalizuje przedostawanie się pyłu i spalin do wnętrza. Dostępny jest opcjonalny fotel z zawieszeniem lub podgrzewany, kompozytowy fotel amortyzowany powietrzem zapewniający najwyższy poziom wsparcia i komfortu. We wszystkich modelach dostępny jest opcjonalny, montowany fabrycznie poprzeczny drążek zabezpieczający

Widoczność we wszystkich kierunkach

Pełny widok miejsca pracy ułatwia bezpieczną i wydajną obsługę. Maszyny z nowej serii 300 oferują następujące korzyści:

- Wyraźny, niezasłonięty widok narzędzia i krawędzi łyżki
- Duży panel dachowy umożliwiający dokładny podgląd w pełni uniesionych narzędzi
- Boczne osłony z siatki zapewniającej dużą widoczność
- Wąskie słupki kabiny w celu maksymalnego zwiększenia widoczności
- Całkowicie szczelna kabina pod ciśnieniem minimalizuje przedostawanie się pyłu i spalin do wnętrza
- Dostępny opcjonalny fotel z zawieszeniem lub podgrzewany, kompozytowy fotel amortyzowany powietrzem zapewniający najwyższy poziom wsparcia
- We wszystkich modelach dostępny jest opcjonalny, montowany fabrycznie poprzeczny drążek zabezpieczający

ELEKTROHYDRAULICZNE STEROWANIE

MECHANICZNE STEROWANIE

Wszechstronność i ergonomia

Dostępny jest wybór stylu sterowania: można wybrać sterowanie mechaniczne lub elektrohydrauliczne.

- Nowy, ergonomiczny joystick umożliwia niższy chwyt i jest wyposażony w miękkie przyciski zmniejszające zmęczenie kciuków
- Nowe drążki pod joystickami zapewniają więcej przestrzeni między kolanami operatora
- Sterowanie elektrohydrauliczne umożliwia przełączanie między układem ISO i H
- Modele ze sterowaniem elektrohydraulicznym oferują różne ustawienia prędkości i czułości, co pozwala operatorom spersonalizować obsługę maszyny
- Podstawy elektrohydraulicznych przyrządów sterowniczych umożliwiają regulację w poziomie i w pionie
- W modelach wyposażonych w sterowanie mechaniczne dźwignie służą do zmiany kierunku, natomiast pedały do kontroli wysięgnika

Nowy, ośmiocalowy kolorowy wyświetlacz

W modelach wyposażonych w sterowanie elektrohydrauliczne dostępny jest nowy, ośmiocalowy kolorowy wyświetlacz. Znajduje się on na prawym słupku kabiny i przedstawia wszystkie informacje dotyczące parametrów roboczych maszyny. Wyświetlacz jest prosty w obsłudze, a dodatkowo w celu zwiększenia bezpieczeństwa korzysta z automatycznie włączanej kamery cofania.

- Na wyświetlaczu prezentowane są kluczowe informacje na temat maszyny, takie jak wydajność silnika, liczba obrotów na minutę, poziom paliwa, napięcie akumulatora, temperatura oleju hydraulicznego, temperatura silnika i licznik kilometrów
- W menu ustawień silnika dostępne są ustawienia trybu ekonomicznego, ochrony silnika i czasu wyłączenia zapłonu
- W odpowiednim menu można z łatwością modyfikować ustawienia sterowania elektrohydraulicznego
- Kamera cofania może włączać się automatycznie po ustawieniu biegu wstecznego lub wyświetlać obraz bez przerwy
- W zależności od preferencji operatora można włączyć linie naprowadzania dla kamery

Gwarancja stabilności i małego nacisku na podłoże.

Cztery modele kompaktowych ładowarek gąsienicowych New Holland spełniają wymagania klientów, którzy muszą przemieszczać się po miękkich lub nierównych powierzchniach, przy zachowaniu stabilności i przyczepności. Jeden model jest wyposażony w podnośnik promieniowy i trzy modele Super Boom. Wytrzymałe zespoły gąsienicowe zapewniają pewność poruszania się po miękkich polach lub po pagórkowatym i stromym terenie, bez uszczerbku dla bezpieczeństwa. Długi płaski profil toru jest również korzystny przy koszeniu i wyrównywaniu terenu, ponieważ istnieje mniejsze prawdopodobieństwo, że maszyna przechyli się do przodu lub do tyłu.

Ciesz się jazdą jeszcze dłużej

Niskoprofilowe podwozie gąsienic zastosowane w kompaktowych ładowarkach gąsienicowych z serii 300 ułatwia czyszczenie, zmniejsza hałas i poprawia wytrzymałość. Zapewnia również płynną jazdę, ponieważ gąsienice z wtopionymi elementami stalowymi toczą się po gumie, a nie po stali. Ponadto zastosowanie mniejszej liczby ruchomych części niż w rozwiązaniach konkurencji ogranicza złożoność i komplikacje, wydłużając sprawność gąsienic.

Przyjazne dla środowiska.

Maszyny z serii 300 marki New Holland spełniają wymagania norm Tier 4B i Stage V. Emitują ponad 90% mniej cząstek stałych (PM) i 50% mniej tlenku azotu (NOx) w porównaniu z poprzednią generacją. Ponadto gdy nie potrzebujesz pełnej mocy maszyny, pompa hydrauliczna o zmiennym przepływie pobiera tylko potrzebną energię. Skutkuje to dodatkową oszczędnością paliwa i zmniejszeniem hałasu.

- Filtr cząstek stałych silnika wysokoprężnego zatrzymuje resztkowe cząstki zawarte w gazach wydechowych z silnika
- Proces chłodzenia recyrkulowanych spalin (CEGR) jest teraz sterowany elektronicznie w celu zapewnienia jeszcze większej wydajności, efektywności paliwowej i niezawodności. Pomaga na przykład chronić silnik przed przegrzewaniem
- Zewnętrzny układ chłodzenia recyrkulowanych spalin zapewnia skuteczny przepływ powietrza i wysoką gęstość mocy silnika przy najkrótszym czasie reakcji na obciążenie
- Katalizator utleniający do silników wysokoprężnych (DOC) wykorzystuje proces chemiczny do rozkładu zanieczyszczeń pochodzących z silników wysokoprężnych w strumieniu spalin, przemieniając je w mniej szkodliwe składniki. Katalizator nie wymaga regeneracji i jest elementem bezobsługowym
- Filtr cząstek stałych (DPF) fizycznie zatrzymuje cząstki stałe wydobywające się z wydechu. Sterowanie elektroniczne uruchamia automatyczną regenerację układu DPF. Ponadto układ może od czasu do czasu powiadomić operatora maszyny o konieczności ręcznej regeneracji układu DPF, gdy poziom sadzy przekroczy zakres automatycznej regeneracji
- Technologia selektywnej redukcji katalitycznej (SCR): amoniak w postaci AdBlue, jest wtryskiwany do strumienia spalin w celu zmniejszenia poziomu NOx

Modele	Moc (KM)	Silnik	Pojemność (l)	Poziom emisji spalin	System oczyszczania spalin
L318	61	PERKINS	2,2	Stage V	CEGR + DOC
L320	68	PERKINS	2,2	Stage V	CEGR + DOC
L321	75	FPT F5H	3,4	Stage V	CEGR + DOC
L328	75	FPT F5H	3,4	Stage V	CEGR + DOC
L334	91	FPT F5B	3,4	Tier 4B / Stage 4	CEGR + SCR
C327	75	FPT F5H	3,4	Stage V	CEGR + DOC
C332	75	FPT F5H	3,4	Stage V	CEGR + DOC
C337	75	FPT F5H	3,4	Stage V	CEGR + DOC
C345	91	FPT F5B	3,4	Tier 4B / Stage 4	CEGR + SCR

Łatwy dostęp, uproszczone serwisowanie.

Łatwy dostęp znacząco upraszcza codzienne czynności serwisowe i konserwacyjne. Wszystkie elementy wymagające codziennego serwisowania znajdują się obok siebie. Dostęp do wszystkich większych elementów wymagających serwisowania można natomiast uzyskać, odchylając kabinę.

Niezrównany dostęp
W razie potrzeby całą kabinę można pochylić do przodu, uzyskując niezrównany dostęp do podzespołów oraz możliwość łatwego czyszczenia kabiny.

Uproszczone serwisowanie
Dostęp do punktów uzupełniania oleju silnika, paliwa, oleju hydraulicznego, chłodziwa i chłodnicy jest możliwy bez użycia narzędzi. Chłodnicę można natomiast czyścić z dowolnej strony. Wymiany filtra i oleju silnikowego należy wykonywać co 500 godzin. Tak samo jest w przypadku filtrów paliwa i oleju hydraulicznego.

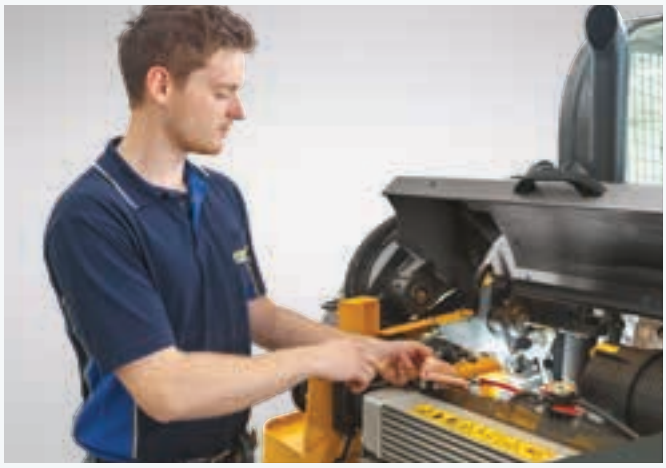

Gotowe do każdej pracy. Maksymalny wybór, maksymalna wszechstronność.

Ładowarki ze sterowaniem burtowym i kompaktowe ładowarki gąsienicowe marki New Holland służą do znacznie większej liczby prac niż podnoszenie i załadunek. Spójrz na szeroki wybór narzędzi. Szybko przekonasz się, że nasze wszechstronne maszyny poprawią Twoją wydajność.

Łyżka wysokiego wysypu

Widły do palet

Łyżka 4 w 1

Łyżka szczotkowa

Koparka

Spychacz do śniegu

Dmuchawa śniegowa

Świder

Zgarniacz gnojownicy

Widły do obornika

Ciężki chwytak do obornika

Ściskacz bel

Lanca balotowa

FUNKCJE UMOŻLIWIAJĄCE ŁATWĄ OBSŁUGĘ NARZĘDZI

Opcjonalne hydrauliczne złącze narzędzi wydłuża czas pracy i zwiększa wydajność w gospodarstwie dzięki możliwości szybkiej i bezpiecznej zmiany narzędzi.

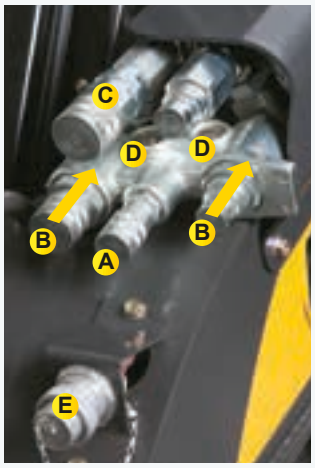

Przyłącze pod ciśnieniem CUP (ang. connected under pressure) jest standardowym wyposażeniem wszystkich modeli. Ułatwia ono podłączanie wszystkich narzędzi hydraulicznych. Poprzez naciśnięcie złączki można zredukować ciśnienie w obu przewodach hydraulicznych.

A Zwrot oleju hydraulicznego (spust obudowy).
B Zasilanie olejem hydraulicznym. Złącza te wsuwają się w przyłącze, a po wciśnięciu ciśnienie w przyłączach kierowane jest do zbiornika oleju hydraulicznego.
C Przewód spustowy, którym olej spływa do zbiornika.
D Odpowietrznik ciśnieniowy.
E 14-biegunowe przednie przyłącze elektryczne do sterowania najbardziej uniwersalnymi narzędziami.

DANE TECHNICZNE

Modele		L318	L320	L321	L328	L334	C327	C332	C337	C345
Silnik		PERKINS N4LDI-TA	PERKINS N4LDI-TA	FPT F5H	FPT F5H	FPT F5B	FPT F5H	FPT F5H	FPT F5H	FPT F5B
Pojemność	(l)	2,2	2,2	3,4	3,4	3,4	3,4	3,4	3,4	3,4
Liczba cylindrów / Układ dolotowy		4 / Turbo	4 / Turbo	4 / Turbo	4 / Turbo	4 / Turbo	4 / Turbo	4 / Turbo	4 / Turbo	4 / Turbo
Emisje Poziom Stage / Tier		Stage V	Stage V	Stage V	Stage V	4 / 4B	Stage V	Stage V	Stage V	4 / 4B
Średnica x skok cylindra	(mm)	84x100	84x100	99x110	99x110	99x110	99x110	99x110	99x110	99x110
Moc maks.	(kW/KM)	44,7 / 61	50 / 68	55 / 75	55/75	67/91	55/75	55/75	55/75	67/91
Znamionowa prędkość obrotowa silnika	(obr./min)	2800	2800	2500	2500	2500	2500	2500	2500	2500
Maks. moment obrotowy	(Nm)	183	208	314	314	383	314	314	314	383
Pojemność zbiornika paliwa	(l)	74	74	74	96,5	96,5	74	96,5	96,5	96,5
Przekładnia		Hydrostatyczna z łańcuchową przekładnią główną na koła					Hydrostatyczna z planetarną przekładnią końcową na koło napędzające gąsienicę			
Prędkość jazdy na pierwszym biegu	(km/h)	11,9	12,5	11,4	11,4	12,4	8,9	8,9	8,9	8,9
Prędkość jazdy na drugim biegu	(km/h)	17,4	18,3	16,9	16,9	18,5	12,9	12,9	12,9	12,9
Sterowanie pompą napędu		Aktywowany sprężynowo, zwalniany hydraulicznie (SAHR)								
Układ hydrauliczny										
Elementy sterujące		Bezpośredni mechaniczny (obsługa rękoma lub stopami) lub elektrohydrauliczny				Elektrohydrauliczny				
Przepływ pompy	(l/min)	78	78	92	92	92	92	92	92	92
Ciśnienie robocze	(bary)	210	210	210	210	238	210	210	210	238
Opcjonalny wysoki przepływ	(l/min / bar**)	116 / 210	116 / 210	126 / 210	143 / 210	149 / 238	123 / 210	143 / 210	143 / 210	149 / 238
Opcjonalny zwiększony przepływ	(l/min / bar**)	–	–	–	–	133 / 276	–	–	–	133 / 276
Wydajność										
Masa robocza	(kg)	2830	2930	3160	3580	4135	3750	4370	4520	4825
Obciążenie wywracające	(kg)	1630	1810	1910	2540	3090	2450	2900	3360	4090
Znamionowa wydajność robocza (ROC)*	(kg)	815	905	955	1270	1545	1225	1450	1680	2045
Znamionowa wydajność robocza (ROC) z obciążnikami	(kg)	865	950	1000	1330	1610	1255	1570	1800	2125
Siła odspajania siłowników podnoszących	(kN)	11,7	15,3	20,3	27,3	29,3	27,8	21,5	27,2	33,9
Siła odspajania siłowników łyżki	(kN)	24,7	32,5	32,3	38,3	36,4	32,3	32,7	32,7	41,8
Konstrukcja wysięgnika		Super Boom	Super Boom	Wysięgnik promieniowy	Super Boom	Super Boom	Wysięgnik promieniowy	Super Boom	Super Boom	Super Boom

– Nie dotyczy * 50% obciążenia wywracającego ** wartości maks. na podstawie priorytetu przepływu lub ciśnienia

Modele		L318	L320	L321	L328	L334	C327	C332	C337	C345
Wymiary										
A – Wysokość całkowita	(mm)	4055	4080	4145	4285	4344	4180	4300	4300	4330
B – Sworzeń łyżki	(mm)	3050	3075	3125	3290	3343	3180	3330	3330	3345
C – Dno łyżki	(mm)	2875	2900	2950	3115	3168	2975	3125	3125	3130
D – Wysokość zrzutu	(mm)	2215	2240	2345	2455	2507	2410	2490	2490	2480
E – Zasięg rozładunku	(mm)	945	920	695	975	779	745	1030	1030	890
F – Kąt zrzutu	(°)	52	52	40	55	47	38	55	55	45
G – Kąt staczania	(°)	35	34	31	34	35	31	33	33	32
H – Wysokość kabiny	(mm)	1975	2000	2000	2005	2045	2000	2045	2045	2045
I – Długość z łyżką	(mm)	3585	3570	3525	3860	3890	3510	3830	3830	3900
J – Długość bez narzędzia	(mm)	2685	2685	2670	2985	3020	2660	2980	2980	3050
K – Rozstaw osi/długość gąsienic na podłożu	(mm)	1130	1130	1130	1320	1320	1420	1640	1640	1640
L – Długość od tylnej osi do zderzaka	(mm)	925	925	925	1035	1080	–	–	–	–
M – Prześwit nad gruntem	(mm)	180	205	205	205	245	205	245	245	245
N – Tylny kąt zejścia	(°)	23	25	25	24	27	32	32	32	32
Szerokość z oponami/gąsienicami	(mm)	1625	1780	1780	1780	1930	1675	1945	1945	1945

– Nie dotyczy

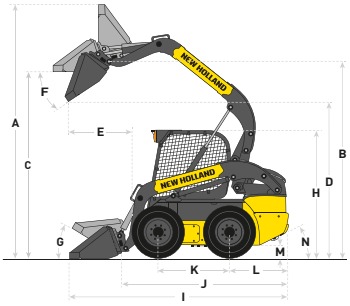

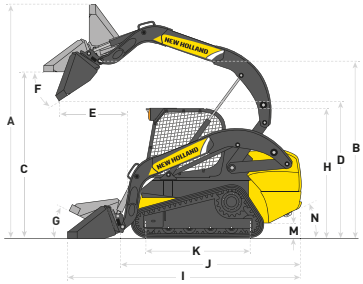

Marka New Holland zaleca środki smarne marki AMBRA

NEW HOLLAND AGRICULTURE

www.newholland.pl

Dane zawarte w niniejszej broszurze są przybliżone. Modele tutaj opisane mogą być modyfikowane przez producenta bez powiadomienia. Rysunki i zdjęcia mogą dotyczyć wyposażenia opcjonalnego lub niedostępnego w danym kraju. Dalsze informacje można uzyskać w naszej sieci sprzedaży. Wydawca: New Holland Brand Communications. BTS Adv. – 02/22 – (Turyn) – Wydrukowano w Polsce – 214001/POL