CX25EV

# MINI PELLES
## *ELECTRIC VEHICLE*

**Mini pelle électrique**
**Puissance du moteur électrique** 25,0 kW
**Puissance maximale du moteur électrique** 32,0 kW
**Poids en ordre de marche avec canopy** 2340 kg
**Poids en ordre de marche avec cabine** 2470 kg

# CARACTÉRISTIQUES TECHNIQUES
## CX25EV

### MOTEUR ÉLECTRIQUE
Type _____ Aimants permanents internes (IPM)
Puissance du moteur électrique (kW) _____ 25
Puissance maximale du moteur électrique (kW) _____ 32,0
Alimentation _____ Courant alternatif triphasé

### ALIMENTATION
Type de batterie _____ lithium-ion
Capacité brute (kWh) _____ 32,3
Tension nominale du système (V) _____ 102
Autonomie selon le mode de fonctionnement (h) _____ 4 ÷ 8

### TEMPS DE CHARGE
Chargeur embarqué 220 V (h) _____ 9
Charge rapide externe
triphasée 380 V (en option) (h) _____ 1,5 (80 %) - 2,0 (100 %)

### VITESSE DE ROTATION ET DE DÉPLACEMENT
Vitesse de déplacement
(deux vitesses automatiques) (km/h) _ 1re : 0 ÷ 2,3 / 2e : 0 ÷ 4,0
Vitesse de rotation (t/min) _____ 10

### MODES DE FONCTIONNEMENT

| | ECO | STD | PWR |
|---|---|---|---|
| t/min max. | 2000 | 2400 | 2600 |

### SYSTÈME HYDRAULIQUE
Soupape de contrôle _____ Partage du débit en fonction de la détection de charge
Type de pompe _____ 1 pompe à débit variable LS (Load Sensing)
Cylindrée de pompe (cm³) _____ 18
Débit de la pompe (l/min) _____ 46
Capacité du système hydraulique (l) _____ 28
Pression max. d'étalonnage du circuit (bar) _____ 210
Réservoir d'huile hydraulique (l) _____ 15
Système auxiliaire (pression max.) :
AUX 1 simple ou double effet (l/min) _____ 40 - 210 bar
AUX 2 - en option (l/min) _____ 13/9 - 210 bar
AUX 3 - en option (l/min) _____ 28/24 - 210 bar

### COMMANDES
Pivotement tourelle, godet,
balancier et flèche _____ 2 joysticks électro-proportionnels
Mouvements des chenilles
(y compris la contre-rotation) 2 leviers électro-proportionnels
Lame de remblayage _____ levier électro-proportionnel
Système auxiliaire AUX 1
(simple ou double effet) __commutateur électro-proportionnel sur joystick droit
Pivotement de la flèche __commutateur électro-proportionnel sur joystick gauche

### POIDS
Poids transport avec canopy (kg) _____ 2210
Poids transport avec cabine (kg) _____ 2340
Poids en ordre de marche avec canopy (kg) _____ 2340
Poids en ordre de marche avec cabine (kg) _____ 2470

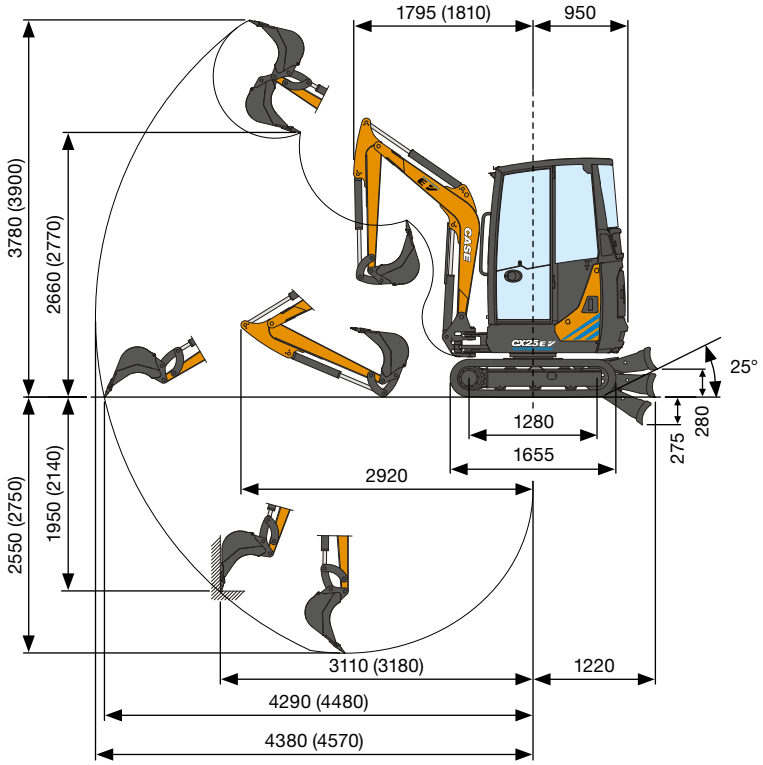


| DONNÉES DE PERFORMANCE | | Balancier standard 1250 mm | Balancier en option 1450 mm |
|---|---|---|---|
| Profondeur de creusement max. | mm | 2550 | 2750 |
| Hauteur de déversement max. | mm | 2660 | 2770 |
| Force d'arrachement du godet | daN | 1450 | |
| Force d'arrachement du bras ISO 6015 | daN | 880 | 800 |
| Force de traction | daN | 2100 | |
| Pression au sol | kg/cm² | 0,37 | |
| Inclinaison max. | | 60% - 30° | |

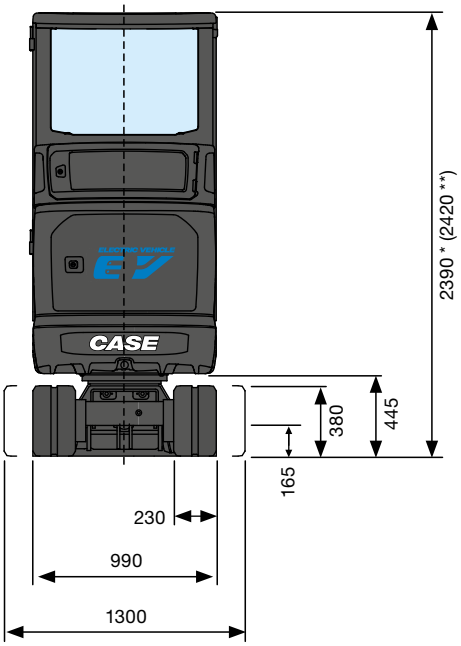


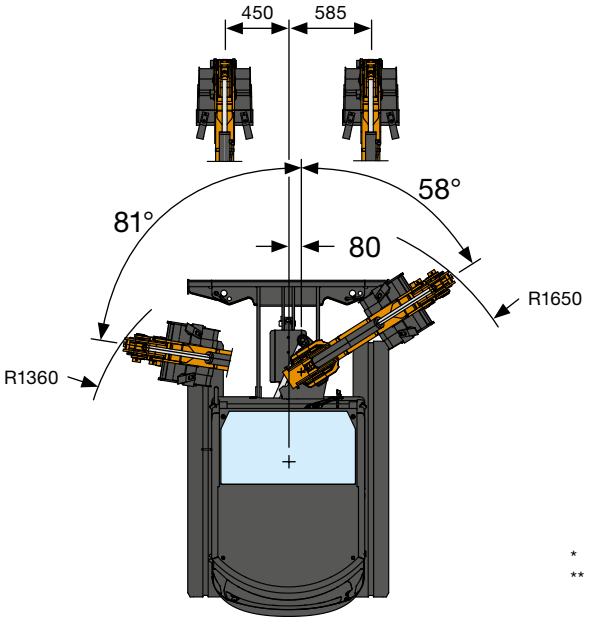


* Canopy
** Cabine

| DIMENSIONS GÉNÉRALES | | |
|---|---|---|
| Largeur maximale | mm | 990 - 1300 |
| Hauteur totale | mm | 2390 * / 2420 ** |
| Largeur des chenilles | mm | 230 |
| Rayon de rotation arrière | mm | 950 |
| Longueur du balancier d'excavation standard (en option) | mm | 1250 (1450) |
| Nombre de galets (de chaque côté) | n° | 3 |

# CAPACITÉ DE LEVAGE
## CX25EV

Ouverture du balancier à partir du centre de rotation (m)
Capacité de levage (kg) à une hauteur de 1,0 m
Contrepoids standard

| CAPACITÉ DE LEVAGE | 2 | 3 | Max |
|---|---|---|---|
| Lame de remblayage abaissée et frontale | 740* | 470* | 400* |
| Lame de remblayage relevée et frontale | 740* | 460 | 330 |
| Châssis en position écartée maxi | 690 | 390 | 280 |

* Indique la limite de charge hydraulique.

La capacité de levage est basée sur la norme ISO 10567 et ne dépasse pas 75 % de la charge de basculement ou 87 % de la capacité de levage de la machine.

Balancier standard L = 1250 mm

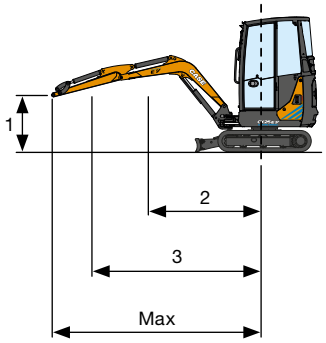


Max

# ÉQUIPEMENT DE SÉRIE
# ET OPTIONS

## ÉQUIPEMENT DE SÉRIE

+ Canopy/cabine inclinable (ROPS/TOPS - FOPS niveau 1)
+ Lave-glace
+ Rétroviseurs (gauche et droite)
+ Siège en tissu à suspension mécanique (cabine)
+ Siège en vinyle à suspension mécanique (canopy)
+ Balancier standard
+ Protection du vérin de la lame de remblayage et du vérin de levage de la flèche
+ Contrepoids standard
+ Alarme de déplacement
+ Joysticks électro-hydrauliques
+ Ecran électronique et commandes
+ 3 modes de commande pré-réglés
+ Réglage électronique de débit pour chaque mouvement et pour les circuits auxiliaires
+ 1er circuit auxiliaire (AUX1) à commande proportionnelle électro-hydraulique
+ 2 vitesses de déplacement avec rétrogradation automatique (de la 2e à la 1re vitesse si davantage de traction est nécessaire) et passage automatique à la vitesse supérieure le cas échéant
+ Chargeur de batterie embarqué (220 V CA)
+ Chenilles en caoutchouc
+ Lame de remblayage standard
+ Châssis extensible
+ Manuel opérateur
+ Clé de contact, qui ouvre tous les dispositifs de verrouillage de la machine
+ Feux de travail à LED standards (sur la flèche)
+ Interrupteur de déconnexion de la batterie
+ Pompe à cylindrée variable
+ Huile hydraulique et lubrifiants bio
+ CASE Sitewatch et SiteConnect

## ÉQUIPEMENTS EN OPTION

+ Radio DAB, Bluetooth, USB, entrée audio (cabine uniquement)
+ Balancier long
+ 2e circuit auxiliaire (AUX2) à commande proportionnelle électro-hydraulique et dérivateur de débit du pivotement de la flèche
+ Prédisposition pour grappin (AUX3 avec dérivateur de débit du vérin du godet)
+ Drainage direct vers le réservoir
+ Vannes de blocage sur le vérin de la lame de remblayage
+ Kit de manutention d'objets (vannes de blocage sur flèche et balancier, crochet de levage et diagramme de charge)
+ Feux de travail à LED supplémentaires (avant et arrière de la cabine)
+ Chargeur rapide portable (380 VCA)
+ Gyrophare
+ Lubrifiants et huile hydraulique bio
+ Prédisposition pour haut débit (par ex. pour broyeur) : débit constant max. de 20 l/min à 180 bar
+ Prédisposition pour coupleur rapide hydraulique (simple ou double effet)
+ Attaches rapides mécaniques et hydrauliques
+ Godets

## SOLUTIONS APRÈS-VENTE CASE

+ Grille de protection supérieure (FOPS niveau 2)
+ Grille de protection avant (niveau 2)
+ Protection du vérin du godet et du vérin du balancier
+ Grande variété d'accessoires
+ Gamme complète de attaches rapides mécaniques et hydrauliques
+ Gamme complète de godets


**CNH Industrial**
Deutschland GmbH
Case Baumaschinen
Benzstr. 1-3 - D-74076 Heilbronn
DEUTSCHLAND

**CNH Industrial**
Maquinaria Spain, S.A.
Avenida Aragón 402
28022 Madrid - ESPAÑA

**CNH Industrial France, S.A.**
16-18 Rue des Rochettes
91150 Morigny-Champigny
FRANCE

**CNH Industrial Italia Spa**
Lungo Stura Lazio 19
10156, Torino
ITALIA

**CASE Construction Equipment**
Cranes Farm Rd
Basildon - SS14 3AD
UNITED KINGDOM


NOTE: Les équipements standards et optionnels peuvent varier en fonction des demandes et des réglementations particulières à chaque pays. Les illustrations peuvent montrer des équipements non-standard ou non mentionnés - consulter le concessionnaire CASE. Qui plus est, CNH Industrial se réserve le droit de modifier sans préavis les spécifications de ses machines etce, sans encourir d'obligation quelconque pouvant découler de telles modifications.

Conforme à la directive 2006/24/CE

**CASECE.COM**
**00800-2273-7373**

L'appel est gratuit depuis un poste fixe. Vérifiez auprès de votre opérateur mobile si vous serez facturé en appelant depuis votre téléphone portable.

Form No. 20265FR - MediaCross Firenze - 07/23