CX15EV

MINIEXCAVADORAS
ELECTRIC VEHICLE

Miniexcavadora eléctrica
Potencia del motor eléctrico 11,0 kW
Potencia máxima del motor eléctrico 16,0 kW
Peso operativo 1420 kg

ESPECIFICACIONES
CX15EV

MOTOR ELÉCTRICO
Tipo_____ Imanes Permanentes Internos (IPM)
Potencia del motor eléctrico (kW) _____11
Potencia pico del motor eléctrico (kW) _____16,0
Suministro _____ de corriente alterna trifásica

SUMINISTRO
Química de la batería _____ ión de litio
Capacidad bruta (kWh)_____21,5
Tensión nominal del sistema (V) _____ 102
Autonomía según el modo de funcionamiento (h)_____ 4 ÷ 8

TIEMPOS DE CARGA
Cargados integrado 220V (h)_____ 10
Carga rápida externa trifásica
380V (Opcional) (h) _____1,0 (80%) - 1,5 (100%)

VELOCIDAD DE MARCHA Y GIRO
Velocidad de marcha
(dos velocidades automáticas) (km/h)__1.°: 0 ÷ 1,8 / 2°: 0 ÷ 3,8
Velocidad de giro (rpm)_____9,5

MODOS DE FUNCIONAMIENTO

	ECO	STD	PWR
Rpm máx	2400	2600	2800

SISTEMA HIDRÁULICO
Válvula de control _____Uso compartido de flujo basado en la detección de carga
Capacidad del sistema hidráulico (l) _____ 15
Tipo de bomba_____ 1 bomba de engranajes helicoidales de bajo ruido
Cilindrada de la bomba (cm³) _____10,1
Caudal de la bomba (l/min) _____ 26
Presión máxima de calibración del circuito (bar)_____ 180
Sistema auxiliar (presión máx.):
AUX 1 de efecto simple o doble (l/min) _____28 - 180 bares
AUX 2 - opcional (l/min) _____10 / 7 - 180 bares

MANDOS
Pluma, balancín,
cazo y giro de la torreta ___2 joysticks electro-proporcionales
Movimientos de la oruga
(incluido la rotación del contador) _____2 palancas electro-proporcionales
Hoja dozer_____ Palanca electro-proporcional
Sistema Auxiliar AUX 1
(de efecto simple o doble) ___ interruptor electro-proporcional en joystick derecho
Giro de la pluma_____ interruptor electro-proporcional en joystick izquierdo

PESOS
Peso de transporte con barra de antivuelco (kg)_____ 1315
Peso operativo con barra de antivuelco
y techo FOPS 1 ISO 6016 (kg)_____ 1420

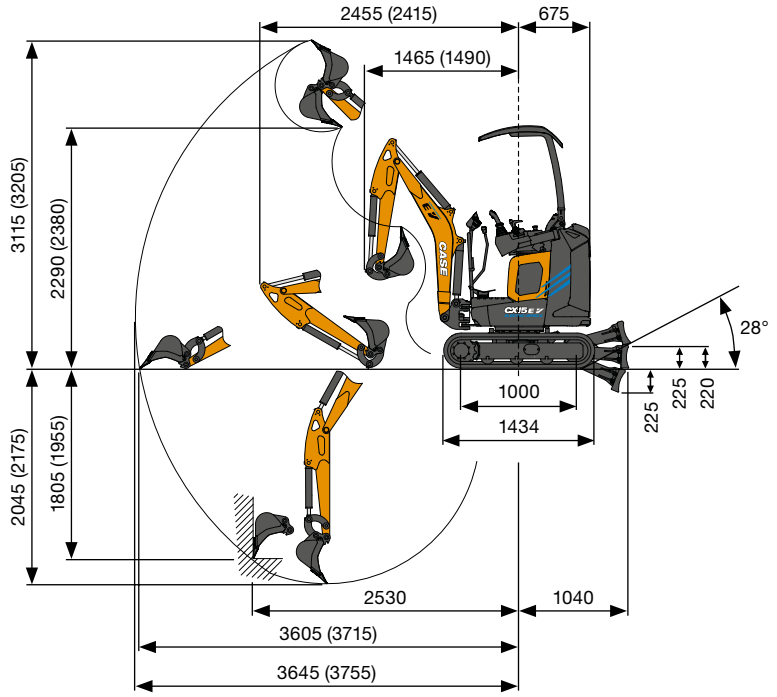

DATOS DE RENDIMIENTO		Bilanciere Std. 1020 mm	Bilanciere Opz. 1150 mm
Profundidad de excavación máx.	mm	2045	2175
Altura de descarga máx.	mm	2290	2380
Fuerza de arranque de la cuchara	daN	1050	
Fuerza de arranque del brazo ISO 6015	daN	570	520
Fuerza de tracción	daN	1000	
Presión del rodamiento en el suelo con canopy (techo ABS)	kg/cm²	0,31 (0,32)	
Inclinación máx.		60% - 30°	

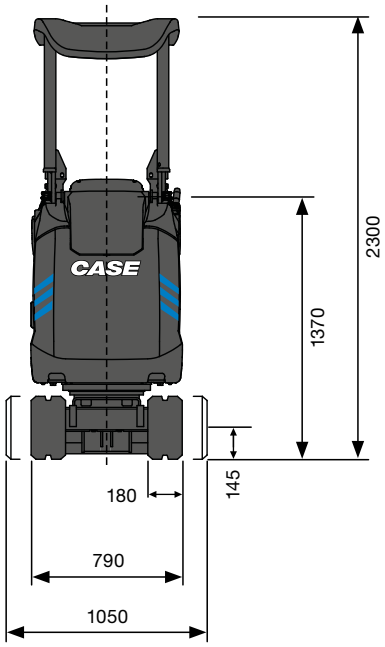

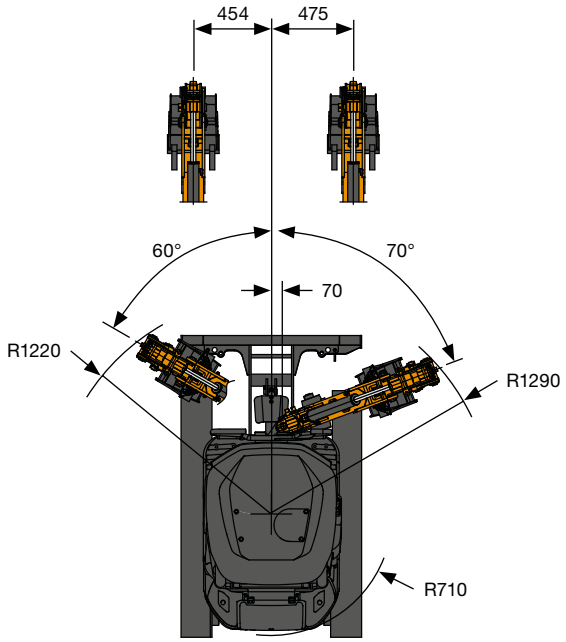

DIMENSIONES GENERALES		
Anchura máxima	mm	790 - 1050
Altura total	mm	2300
Anchura de las orugas	mm	180
Radio de rotación trasero	mm	675
Longitud estándar del brazo de excavación (opcional)	mm	1020 (1150)
Número de rodillos (por cada lado)	n°	3

CAPACIDAD DE ELEVACIÓN
CX15EV

Balancín estándar L = 1020 mm

Apertura del brazo desde el centro de rotación (m)
Capacidad de elevación (kg) a 1 m de altura
Contrapeso estándar

CAPACIDAD DE ELEVACIÓN	2	3	Máx.
Hoja dozer frontal y elevada	350*	190	180
Chasis abierto lateral	240	120	120

* Indica el límite de carga hidráulico.

La capacidad de elevación se basa en la norma ISO 10567 y no supera más del 75% de la cargade vuelco estática ni más del 87% de la capacidad de elevación hidráulica de la máquina.

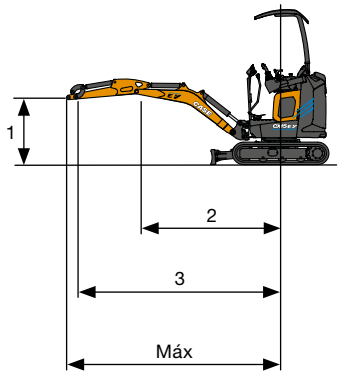

CONFIGURACIÓN ESTÁNDAR
Y OPCIONALES

EQUIPO ESTÁNDAR

- Barra antivuelco inclinable (ROPS/TOPS)
- Alarma de traslación
- Asiento de vinilo con suspensión mecánica (canopy)
- Brazo estándar
- Protección del cilindro de elevación de la pluma y del cilindro de la hoja dozer
- Contrapeso estándar
- Joysticks hidráulicos servoasistidos con controles proporcionales electrohidráulicos
- Control de rotación proporcional electrohidráulico
- 1.° circuito auxiliar (AUX1) con control proporcional electrohidráulico
- 2 velocidades de marcha con Cambio Descendente Automático (de 2.ª a 1.ª marcha si se requiere más tracción) y Cambio Ascendente
- Orugas de goma
- Hoja dozer estándar
- Chasis extensible
- Manual del operador
- Compartimento portadocumentos y kit de herramientas para mantenimiento
- Llave de encendido, que abre todos los bloqueos de la máquina
- Luces led de trabajo estándar (pluma)
- Bomba de engranajes cilíndricos silenciosa
- Aceite hidráulico y lubricantes bio
- Controles y pantalla electrónica
- 3 Modos de control preestablecidos
- Ajuste electrónico de caudal para todos los movimientos y circuitos auxiliares
- Cargador de batería integrado (220 VCA)
- CASE Sitewatch y SiteConnect

EQUIPO OPCIONAL

- Cubierta de plástico de la barra antivuelco (FOPS Nivel 1)
- Brazo largo
- 2.° circuito auxiliar (AUX2) con control proporcional electrohidráulico
- Luces led de trabajo adicionales (techo)
- Faro rotativo
- Cargador rápido portátil (380 VCA)
- Enganches rápidos mecánicos
- Cazos

SOLUCIONES POSVENTA DE CASE

- Protección del cilindro del brazo y del cilindro del cazo
- Gran variedad de accesorios
- Gama completa de enganches rápidos hidráulicos y mecánicos
- Gama completa de cazos

CNH Industrial
Deutschland GmbH
Case Baumaschinen
Benzstr. 1-3 - D-74076 Heilbronn
DEUTSCHLAND

CNH Industrial
Maquinaria Spain, S.A.
Avenida Aragón 402
28022 Madrid - ESPAÑA

CNH Industrial France, S.A.
16-18 Rue des Rochettes
91150 Morigny-Champigny
FRANCE

CNH Industrial Italia Spa
Lungo Stura Lazio 19
10156, Torino
ITALIA

CASE Construction Equipment
Cranes Farm Rd
Basildon - SS14 3AD
UNITED KINGDOM

NOTA: El equipamiento de serie y opcional puede variar según la demanda y la normativa específica de cada país. Las imágenes pueden incluir más opcionales que el equipamiento estándar de serie (consulte a su distribuidor de Case). Asimismo, CNH Industrial se reserva el derecho de modificar las especificaciones de las máquinas sin incurrir en ninguna obligación relativa a tales cambios.

Conforme a la directiva 2006/42/EC.

CASECE.COM
00800-2273-7373

La llamada es gratuita desde teléfono fijo. Antes de llamar con su teléfono móvil, consulte tarifas con su operador.

Form No. 20241ES - MediaCross Firenze - 03/25