RODILLO COMPACTADOR DE SUELO

1107EX-PD

COMPACTACIÓN
FIABLE Y EFICAZ

ALTA EFICIENCIA
MOTOR TIER 3

El rodillo compactador 1107 EX cuenta con el motor CNH/FPT S8000 Tier 3 de 4 cilindros, que ofrece más torque. Con más de 3 millones de unidades operando en todo el mundo, el motor garantiza una excelente confiabilidad.

El motor turbo está equipado con un sistema de posenfriador de aire con EGR interno que aumenta la densidad del aire de admisión, mejorando la eficiencia y reduciendo el consumo de combustible.

ALTA FIABILIDAD
PARA UN RENDIMIENTO DURADERO

Tecnología de compactación comprobada: componentes de clase mundial y experiencia de más de dos décadas de liderazgo en la India.

+ Articulaciones centrales de 4 pasadores: una solución de diseño de alta resistencia para que la máquina sea adecuada para las aplicaciones más severas
+ Prefiltro turbo: montado en la parte superior del compartimiento del motor - solo se suministra aire al motor para garantizar una combustión perfecta
+ Amortiguadores: bajas vibraciones transmitidas por el tambor a los componentes de la máquina para aumentar la durabilidad

ALTA VERSATILIDAD
LISTO PARA CADA DESAFÍO

Los dos modos de vibración disponibles y el kit pata de cabra permiten una compactación efectiva en una amplia variedad de tipos de suelo.

+ Gran capacidad de maniobra: Ángulo de oscilación del tambor de +/- 15°, ángulo de dirección de 37°» radio de dirección corto
+ Bajo esfuerzo de dirección » menor fatiga del operador
+ Combinación perfecta de frecuencia y amplitud de vibración para un mejor rendimiento

PRODUCTIVIDAD DE PRIMERA CATEGORÍA

PERSONALIZADO PARA DIVERSAS APLICACIONES

El rodillo compactador de suelo vibratorio 1107EX-PD está disponible con kit pata de cabra y tambor con accionamiento para satisfacer todas las necesidades de compactación de la superficie.

+ Kit pata de cabra: Ideal para compactar suelos más cohesivos, como arcilla y limo;
+ Rodillo liso: Ideal para compactar suelos más granulares

El sistema de accionamiento de tambor cuenta con un motor adicional de accionamiento de alto torque montado en el bastidor del tambor delantero, lo que resulta en una excelente capacidad de subida (36% continuo) y una tracción optimizada.

MANTENIMIENTO FÁCIL Y SEGURO

REDUCCIÓN DE TIEMPO Y COSTOS OPERATIVOS

+ Fácil acceso desde el nivel del suelo a la batería y todos los elementos de servicio principales gracias al capó del motor de una sola pieza
+ El diseño optimizado del motor facilita el acceso a las bombas hidráulicas

ESTACIÓN DEL OPERADOR CÓMODA Y SEGURA

ERGONOMÍA Y EXCELENTE VISIBILIDAD

+ Cabina ROPS/FOPS con aire acondicionado
+ Ambiente del operador montado sobre amortiguadores de goma para minimizar las vibraciones transmitidas
+ Assiento con giro de 90º, que ofrece una buena visibilidad de las ruedas traseras y del tambor delantero en cada paso
+ Acceso seguro a la estación del operador gracias a los peldaños y pasamanos robustos
+ Paquete de iluminación estándar: 2 luces delanteras + 2 faros superiores y 2 luces traseras

PRINCIPALES RAZONES PARA ELEGIR EL 1107EX

PRODUCTIVIDAD DE PRIMERA CATEGORÍA

+ Perfecta combinación de frecuencia y amplitud en vibración
+ Barra transversal como estructura portante para mayor resistencia y más peso en la parte delantera
+ El tambor de 32 mm de espesor proporciona una excelente resistencia y uniformidad en las operaciones de compactación
+ Kit Pata de Cabra: versatilidad a la hora de realizar la compactación tanto en suelos granulares como arcillosos

CONFORTABLE Y SEGURA ESTACIÓN DEL OPERADOR

+ Acceso seguro a la cabina
+ Asiento con rotación de 90° en sentido horario
+ Pasamanos de seguridad alrededor
+ Excelente visibilidad

La fuerza centrífuga es generada por un eje excéntrico interno y una masa giratoria: dependiendo de la dirección de rotación, la masa giratoria está en fase con el eje excéntrico para una fuerza centrífuga máxima o en la posición opuesta, para una fuerza centrífuga mínima, resultando en dos modos de vibración.

CONFIABILIDAD

+ Prefiltro turbo estándar
+ Bastidor de soporte de tambor HD
+ Componentes de clase mundial

ALTA EFICIENCIA

+ Motor turboalimetado
+ Sistema posenfriador de aire
+ Mayor densidad del aire de admisión
+ Eficiencia mejorada
+ Reducido consumo de combustible

MANTENIMIENTO FÁCIL Y SEGURO

El mantenimiento regular y diario es fácil desde el nivel del suelo, gracias al capó del motor de una sola pieza. La reducción del tiempo de inactividad y los costos operativos dan como resultado una mayor productividad.

ESPECIFICACIONES
1107EX

MOTOR

Modelo	S8000
Tipo	Diesel turboalimentado com EGR
Cilindros	4
Diametro/curso	104 x 115
Cilindrada (l)	3.9
Inyección de combustible	Direta
Velocidad del motor (sin carga)	Baja: 950±50 Alta: 2150±25
Potencia máx.	110 (hp) 2200 (@rpm)
Torque máx.	430 (Nm) 1300 (@rpm)

SISTEMA DE VIBRACIÓN

Tipo de circuito hidráulico	Cerrado
Tipo de bomba	Bomba de pistón axial bidireccional
Tipo de motor	Motor de pistón axial
Vibración	Eje excéntrico
Rodillo Liso	
Modo 1:	
Frecuencia	2040 RPM (34 Hz)
Amplitud	0.8 mm (.032 in)
Fuerza centrifuga	145 kN (32,686 lbs)
Modo 2:	
Frecuencia	1860 RPM (31 Hz)
Amplitud	1.8 mm (.071 in)
Fuerza centrifuga	263 kN (59,117 lbs)
Pata de Cabra	
Frecuencia	2040 RPM (34 Hz)
Amplitud	0.6 mm (.024 in)
Fuerza centrifuga	221 kN (49,750 lbs)

DIRECCIÓN

Sistema de direção	Dirección hidrostática
Ángulo de la dirección	37º hacia cada lado
Radio de giro interno	3,65 m
Ángulo de oscilación del tambor	15º
Neumáticos	23.1-26 8PR

SISTEMA ELÉCTRICO

Alternador (A)	105
Batería (V/Ah)	12 / 130

CAPACIDADES DE SERVICIO

Tanque de combustible (l)	235
Depósito hidráulico (l)	70
Cárter del motor (l)	8,4
Refrigerante del motor (l)	15

TRANSMISIÓN

Tipo de circuito hidráulico	Cerrado
Bomba de pistón axial de desplazamiento variable	
Presión de carga	22 bar (320 psi)
Válvula de alivio principal	420 bar (6 090 psi)
Motor de accionamiento de tambor	Desplazamiento fijo, motor de pistones radiales
Velocidad máxima de trabajo	5,5 km/h (3.4 mph)
Velocidad máxima de desplazamiento	11,5 km/h (7.15 mph)
Gradabilidad	36%

INSTRUMENTACIÓN

Indicadores	Freno de estacionamiento, Luces de trabajo, Batería, Velocidad, Precalentador
Instrumentos	Medidor de horas digital, Temperatura del agua, Nivel de combustible, RPM del motor
Luces de advertencia/ alarmas	Calentamiento del refrigerante,Obstrucción del filtro de aceite hidráulico, Baja presión de aceite, Obstrucción del filtro de aire

EQUIPAMENTO STANDARD

Protección ROPS, Bocina, Luces de trabajo delanteras y traseras, Asiento del operador con giro de 90 °, Cabina con HVAC, Capó del motor inclinable, Painel de instrumentos
Predisposición de radio, Interruptor de desconexión de la batería, Kit pata de cabra, Barra de limpieza

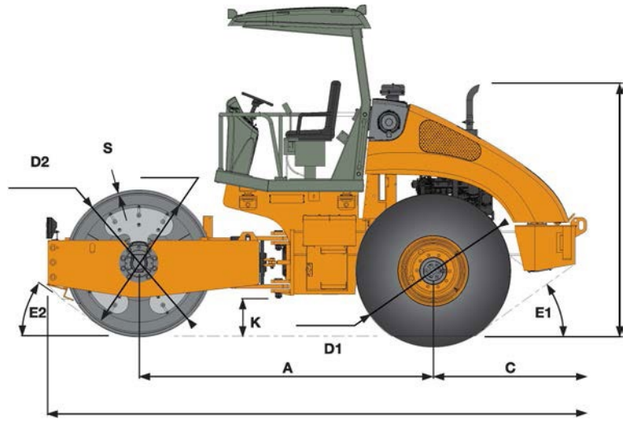

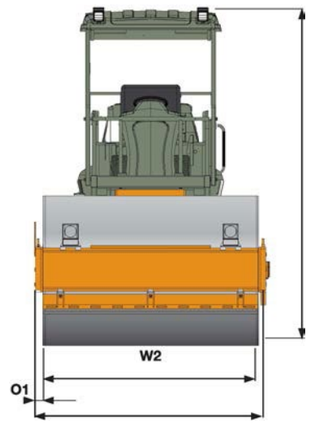

DIMENSÕES

A	**Distancia entre ejes**	3.003 mm (9,85 pies)
B	**Ancho total de la máquina**	2.324 mm (7,62 pies)
C	**Distancia del eje a parte trasera**	1.560 mm (5,12 pies)
D1	**Diámetro de los neumáticos traseros**	1.560 mm (5,12 pies)
D2	**Diámetro del tambor**	1.500 mm (4,92 pies)
H1	**Altura del silenciador desde el nivel del suelo**	2.561 mm (8,40 pies)
H2	**Altura total de la máquina (en transporte)**	3.389 mm (11,12 pies)
K	**Distancia al suelo**	382 mm (1,25 pies)
L	**Longitud total de la máquina**	5.508 mm (18,07 pies)
O1	**Voladizo lateral**	87 mm (3,4 pulg)
S	**Espesor del tambor**	32 mm (1,25 pulg)
W2	**Ancho total del tambor**	2.150 mm (7,05 pi pies)
E1	**Ángulo de salida trasero**	36°
E2	**Ángulo de salida frontal**	32°

DATOS OPERATIVOS

Peso operacional	
Rodillo Liso	11 380 kg (25 089 lbs)
Pata de Cabra	12 560 kg (27 690 lbs)
Carga del eje delantero	
Rodillo Liso	6 560 kg (14 462 lbs)
Pata de Cabra	7 740 kg (17 064 lbs)
Carga del eje trasero	
Rodillo Liso	4 820 kg (10 626 lbs)
Pata de Cabra	4 820 kg (10 626 lbs)
Carga linear estática	
Rodillo Liso	31 kg/cm (173,6 lb/in)
Lastre (cada neumático)	360 kg (794 lbs)

EQUIPO OPCIONAL

Paquete clima frío, Ventilador de cabina, Baliza giratoria

Quien es cliente **CASE** cuenta con un canal de comunicación directo con la marca.

CASE Customer Assistance (Asistencia al Cliente de **CASE**) es un programa de atención diferenciado, con la agilidad que precisa y la calidad que usted merece. Por tanto, donde quiera que se encuentre y precise de **CASE**, basta hacer una llamada. Estamos conectados a usted 24 horas al día, siete días por semana. **CASE Customer Assistance**. Contigo donde estés.

ARGENTINA: 0800-266-1374 **+54 11 48535831**
BRASIL: 0800-727-2273 **+55 31 2107-2045**
COLÔMBIA: 01-800-944-8372
PERU: 0800-77-270

Fábricas:

Contagem – Minas Gerais – Brasil
Av. General David Sarnoff, 2.237
Inconfidentes – CEP 32210-900
Tel.: +55 31 2104-3392

Sorocaba – São Paulo – Brasil
Av. Jerome Case, 1.801
Éden – CEP 18087-220
Tel.: +55 15 3334-1700

COMUNICACIONES AMERICA LATINA

Case se reserva el derecho de realizar mejoras en el proyecto y alteraciones en las specificaciones en cualquier momento, sin previo aviso y sin contraer ninguna obligación de instalarlas en unidades vendidas anteriormente. Las especificaciones, descripciones y materiales ilustrativos aquí contenidos reflejan correctamente los datos conocidos en la fecha de publicación, pero están sujetos a alteraciones sin previo aviso. Las ilustraciones pueden incluir equipamientos opcionales y accesorios y pueden no incluir todos los equipamientos-standard.

CCEE0288 - 12/2022

CaseCe.com