SINCE 1842

CASE CONSTRUCTION

SERIE E

EXCAVADORAS DE CADENAS

CX130E | CX160E | CX180E

ESPECIFICACIONES
CX130E

MOTOR
Modelo ____ FPT NEF4
Tipo ____ Diésel de 4 tiempos refrigerado por agua, 4 cilindros en línea, sistema Common Rail de alta presión (control electrónico), turbocompresor con intercooler refrigerado por aire, SCRoF, EGR free.
Emisiones ____ Stage V
Número de cilindros / cilindrada (l) ____ 4 / 4,5
Diámetro y carrera (mm) ____ 104 x 132
Potencia nominal al volante
ISO 9249 (kW) ____ 76,4 a 2000 min^{-1} (rpm)
ISO 14396 (kW) ____ 78,8 a 2000 min^{-1} (rpm)
Par máximo
ISO 9249 (Nm) ____ 370 a 1800 min^{-1} (rpm)
ISO 14396 (Nm) ____ 379 a 1800 min^{-1} (rpm)

SISTEMA HIDRÁULICO
Bombas principales ____ Dos bombas de pistones axiales y caudal variable con sistema de regulación
Caudal máximo (l/min) ____ 2 x 129 a 2000 min^{-1}
Presión de trabajo del circuito
Pluma/balancín/cuchara (MPa) ____ 34,3 - 36,3 con activación automática
Circuito de giro (MPa) ____ 27,9
Circuito de giro (LR) (MPa) ____ 24,0
Circuito de traslación (MPa) ____ 34,3
Bomba de pilotaje ____ 1 bomba de engranajes
Caudal máximo (l/min) ____ 20
Presión del circuito de trabajo (MPa) ____ 3,9
Bomba de la hoja (CX130E BLADE) ____ 1 bomba de engranajes
Caudal máximo (l/min) ____ 54 a 2000 min^{-1}
Presión de trabajo del circuito (MPa) ____ 20,6
Cilindros de la pluma
Diámetro (mm) ____ 105
Carrera (mm) ____ 961
Cilindros del balancín
Diámetro (mm) ____ 115
Carrera (mm) ____ 1108
Cilindros de la cuchara
Diámetro (mm) ____ 95
Carrera (mm) ____ 881
Diámetro (LR) (mm) ____ 85
Carrera (LR) (mm) ____ 665

GIRO
Motor de giro ____ Motor de cilindrada constante con pistón axial
Velocidad máxima de giro (min^{-1}) ____ 14,3
Velocidad máxima de giro (LR) (min^{-1}) ____ 6,9
Par de giro (kNm) ____ 33
Par de giro (LR) (kNm) ____ 28,2

FILTROS
Filtro de aspiración (µm) ____ 105
Filtro de retorno (µm) ____ 6
Filtro tubería de piloto (µm) ____ 8

SISTEMA ELÉCTRICO
Voltaje (V) ____ 24
Alternador (Amp) ____ 90
Arranque (V - kW) ____ 24 - 4,0
Batería ____ 2 x 12 V 72 Ah/5HR

CHASIS
Motor de traslación ____ Motor de pistones axiales de caudal variable
Velocidad de traslación alta (Cambio automático) (km/h) ____ 5,7
Velocidad de traslación baja (km/h) ____ 3,4
Fuerza de tracción (Hoja y LR / LC) (kN) ____ 116 / 117
Número de rodillos portadores (a cada lado) (Hoja /LC) ____ 1 / 2
Número de rodillos de cadena (a cada lado) ____ 7
Número de tejas (a cada lado) (Hoja/LC) ____ 43 / 46
Tipo de cadenas ____ Triple garra
Pendiente max. superable ____ 70% (35°)

NIVEL ACUSTICO
Nivel acústico exterior garantizado (EU Directiva 2000/14/EC ____ LwA 98 dB(A)
Nivel acústico dentro de la cabina (ISO 6396) ____ LpA 69 dB(A)

CAPACIDADES
Depósito de combustible (l) ____ 250
Sistema hidráulico (l) ____ 157
Depósito hidráulico (l) ____ 82
Depósito AdBlue (l) ____ 60

PRESTACIONES			Balancín 2,50 m	Balancín 3,01 m	Balancín 2,11 m
	Longitud de la pluma	mm	4630	4630	4630
	Radio de la cuchara	mm	1200	1200	1200
	Giro en la articulación de la cuchara	°	178	178	178
A	Alcance máximo a GRP	mm	8170	8640	7810
B	Máximo alcance	mm	8310	8770	7960
C	Profundidad máxima de excavación	mm	5550	6050	5160
D	Altura máxima de excavación	mm	8770	9050	8550
E	Altura máxima de vertido	mm	6390	6680	6170
F	Radio de oscilación menor	mm	2340	2660	2360

FUERZA DE EXCAVACIÓN (ISO 6015)		Balancín 2,50 m	Balancín 3,01 m	Balancín 2,11 m
Fuerza de excavación del balancín	kN	62	56	70
Con activación automática	**kN**	**66**	**60**	**74**
Fuerza de excavación de la cuchara	kN	90	90	90
Con activación automática	**kN**	**95**	**95**	**95**

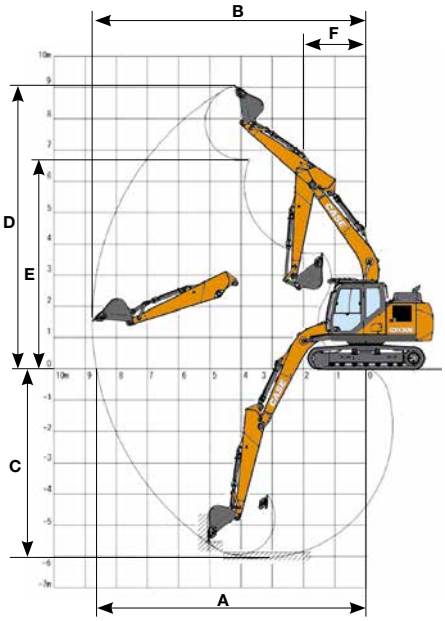

ESPECIFICACIONES
CX130E CON HOJA - LC

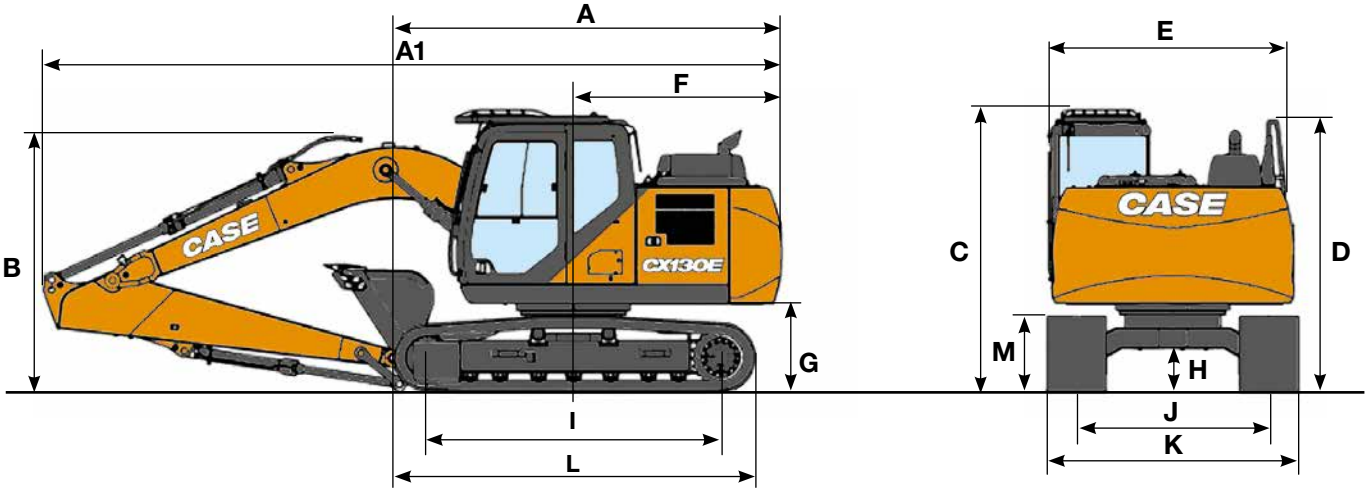

DIMENSIONES GENERALES		Balancín 2,50 m	Balancín 3,01 m	Balancín 2,11 m
A Longitud total (sin accesorio) (Con hoja - LC)	mm	4170 / 4050	4170 / 4050	4170 / 4050
A1 Longitud total (con accesorio) (Con hoja - LC)	mm	7910 / 7660	7930 / 7680	7900 / 7660
B Altura total (hasta el extremo superior de la pluma)	mm	2760	2740	2670
C Altura de la cabina	mm	2910	2910	2910
D Altura total (hasta el extremo de la barandilla)	mm	2800	2800	2800
E Anchura total de la torreta	mm	2490	2490	2490
F Radio de giro (extremo trasero)	mm	2190	2190	2190
G Altura bajo la torreta	mm	900	900	900
H Distancia mínima al suelo (Con hoja - LC)	mm	425 / 420	425 / 420	425 / 420
I Distancia entre ejes (entre centros de las ruedas) (Con hoja - LC)	mm	2790 / 3040	2790 / 3040	2790 / 3040
J Anchura de guía	mm	1990	1990	1990
K Anchura total del chasis (con tejas de 600 mm)	mm	2590	2590	2590
L Longitud total de la excavadora (Con hoja - LC)	mm	3500 / 3760	3500 / 3760	3500 / 3760
M Altura cadenas	mm	780	780	780

PESO Y PRESIÓN AL SUELO

Con balancín de 2,50 m, cuchara de 0,50 m³, tejas de 600 mm, operador, lubricante, refrigerante, depósito de combustible lleno y dispositivo de protección superior OPG de nivel 2.

	PESO	PRESIÓN AL SUELO
Con hoja	13900 kg	0,037 MPa
LC	13300 kg	0,033 MPa

Contrapeso: 1870 kg

Con balancín de 5,30 m, cuchara de 0,28 m³, tejas de 700 mm, operador, lubricante, refrigerante,depósito y protección FOPS de nivel 2.

	PESO	PRESIÓN AL SUELO
LR	15100 kg	0,033 MPa

Contrapeso: 3350 kg

MARTILLO
CX130E

Montaje directo

Modelo	Peso kg	Configuración en la Máquina		Balancín 2,11 m	Balancín 2,50 m	Balancín 3,01 m
		Caudal l/min	Presión de descarga Mpa			
MARTILLO CB						
CB135S	630	87	18-21	□	□	□
CB150S	950	87	19-21	□	—	—

□ Aplicable
— No aplicable

ESPECIFICACIONES
CX130E LARGO ALCANCE

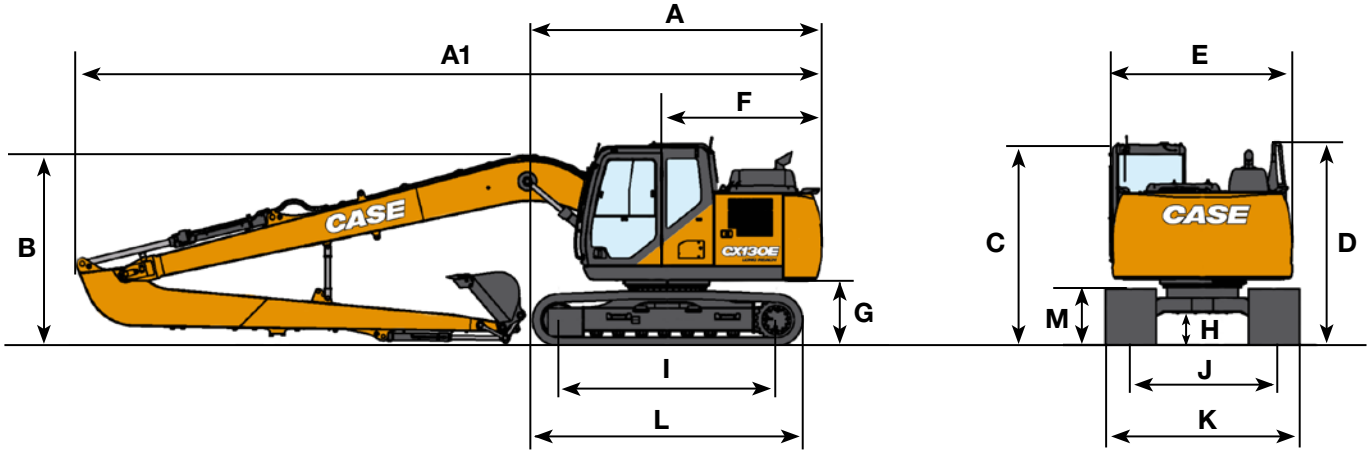

DIMENSIONES GENERALES			Balancín 5,30 m
A	Longitud total (sin accesorio)	mm	4050
A1	Longitud total (con accesorio)	mm	10430
B	Altura total (hasta el extremo superior de la pluma)	mm	2730
C	Altura de la cabina	mm	2920
D	Altura total (hasta el extremo de la barandilla)	mm	2810
E	Anchura total de la torreta	mm	2490
F	Radio de giro (extremo trasero)	mm	2190
G	Altura bajo la torreta	mm	900
H	Distancia mínima al suelo	mm	420
I	Distancia entre ejes (entre centros de las ruedas)	mm	3040
L	Longitud total de la excavadora	mm	3760
M	Altura cadenas	mm	785
J	Anchura de guía	mm	1990
K	Anchura total del chasis (con tejas de 700 mm)	mm	2690

PRESTACIONES			Balancín 5,30 m
	Longitud de la pluma	mm	7400
	Radio de la cuchara	mm	1050
	Giro en la articulación de la cuchara		180°
A	Alcance máximo a GRP	mm	13010
B	Máximo alcance	mm	13100
C	Profundidad máxima de excavación	mm	10130
D	Altura máxima de excavación	mm	12070
E	Altura máxima de vertido	mm	10090
F	Radio de oscilación menor	mm	3240

FUERZA DE EXCAVACIÓN (ISO 6015)	Balancín 5,30 m
Fuerza de excavación del balancín	23 kN
Fuerza de excavación de la cuchara	35 kN

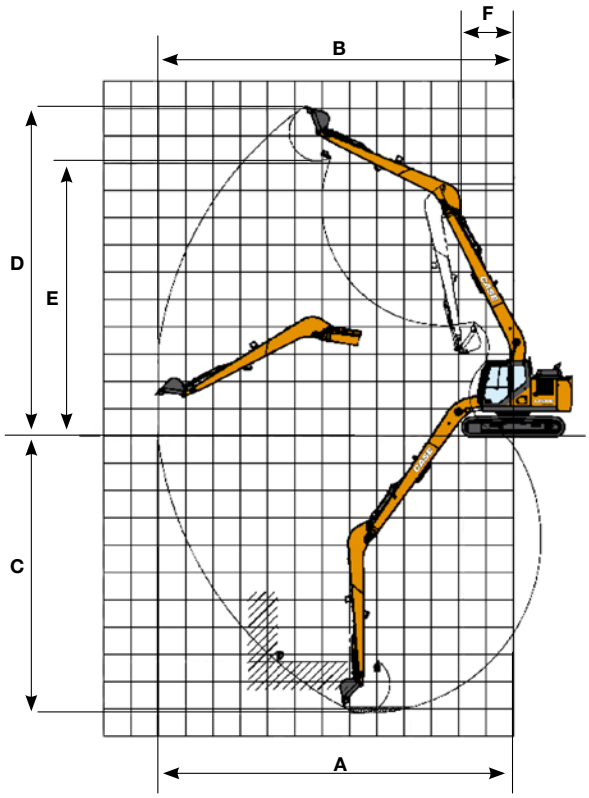

CAPACIDAD DE ELEVACIÓN
CX130E CON HOJA - LC

Del. / Lado.	ALCANCE 2,0 m		4,0 m		6,0 m		Al alcance máx		m
HOJA BAJADA - Balancín corto 2,11 m, tejas de 600 mm, alcance máximo 6,76 m									
6,0 m			3600*	3600*			2730*	2730*	5,00
4,0 m			4270*	4270*	3800*	2510	2440*	2330	6,27
2,0 m			5970*	4330	4190*	2410	2490*	2020	6,74
0 m			6990*	4050	4540*	2310	2840*	2040	6,58
-2,0 m	7910*	7910*	6620*	4030			3840*	2460	5,74
HOJA BAJADA - Balancín estándar 2,50 m, tejas de 600 mm, alcance máximo 7,11 m									
6,0 m							2200*	2200*	5,47
4,0 m			3870*	3870*	3550*	2570	2010*	2010*	6,65
2,0 m			5650*	4430	4050*	2450	2060*	1900	7,09
0 m			6920*	4110	4510*	2340	2340*	1910	6,94
-2,0 m	7160*	7160*	6840*	4040	4300*	2320	3080*	2250	6,15
-4,0 m			4810*	4210			4130*	3710	4,39
HOJA BAJADA - Balancín largo 3,01 m, tejas de 600 mm, alcance máximo 7,57 m									
6,0 m					2170*	2170*	2000*	2000*	6,06
4,0 m					3170*	2580	1850*	1850*	7,14
2,0 m			5070*	4470	3750*	2440	1910*	1700	7,55
0 m			6620*	4080	4340*	2300	2140*	1700	7,41
-2,0 m	6350*	6350*	6890*	3950	4410*	2240	2730*	1950	6,68
-4,0 m	10230*	10230*	5580*	4050			3970*	2890	5,11
HOJA ELEVADA- Balancín corto 2,11 m, tejas de 600 mm, alcance máximo 6,76 m									
6,0 m			3600*	3600*			2730*	2730*	5,00
4,0 m			4270*	4270*	3080	2360	2440*	2190	6,27
2,0 m			5520	4030	2970	2260	2490	1890	6,74
0 m			5210	3770	2870	2160	2520	1910	6,58
-2,0 m	7910*	7910*	5190	3740			3060	2300	5,74
HOJA ELEVADA - Balancín estándar 2,50 m, tejas de 600 mm, alcance máximo 7,11 m									
6,0 m							2200*	2200*	5,47
4,0 m			3870*	3870*	3140	2420	2010*	2010*	6,65
2,0 m			5620	4130	3010	2300	2060*	1780	7,09
0 m			5270	3820	2890	2190	2340*	1790	6,94
-2,0 m	7160*	7160*	5200	3760	2870	2170	2780	2100	6,15
-4,0 m			4810*	3910			4130*	3460	4,39
HOJA ELEVADA -Balancín largo 3,01 m, tejas de 600 mm, alcance máximo 7,57 m									
6,0 m					2170*	2170*	2000*	2000*	6,06
4,0 m					3160	2430	1850*	1800	7,14
2,0 m			5070*	4170	3000	2290	1910*	1590	7,55
0 m			5240	3790	2850	2150	2100	1590	7,41
-2,0 m	6350*	6350*	5100	3660	2790	2090	2410	1820	6,68
-4,0 m	10230*	10230*	5210	3760			3620	2700	5,11

* Las cargas anteriores (kg) cumplen con la normativa iso y hacen referencia a la excavadora equipada sin cuchara. Las cargas indicadas no son más que el 87% de la capacidad de elevación del sistema hidráulico o el 75% de la carga límite de equilibrio estático. los valores marcados con un asterisco (*) están limitados por la capacidad de elevación hidráulica

CAPACIDAD DE ELEVACIÓN
CX130E CON HOJA - LC

Del. / Lado.	ALCANCE 2,0 m		4,0 m		6,0 m		Al alcance máx		m
LC CHASIS- Balancín corto 2,11 m, tejas de 600 mm, alcance máximo 6,76 m									
6,0 m			3600*	3600*			2730*	2730*	5,00
4,0 m			4270*	4270*	3440	2260	2440*	2090	6,27
2,0 m			5970*	3860	3330	2160	2490*	1810	6,74
0 m			5980	3600	3220	2060	2820	1820	6,58
-2,0 m	7910*	7910*	5950	3570			3440	2200	5,74
LC CHASIS - Balancín estándar 2,50 m, tejas de 600 mm, alcance máximo 7,11 m									
6,0 m							2200*	2200*	5,47
4,0 m			3870*	3870*	3500	2320	2010*	1950	6,65
2,0 m			5650*	3960	3370	2200	2060*	1700	7,09
0 m			6040	3650	3250	2090	2340*	1710	6,94
-2,0 m	7160*	7160*	5960	3590	3220	2070	3080*	2000	6,15
-4,0 m			4810*	3750			4130*	3310	4,39
LC CHASIS - Balancín largo 3,01 m, tejas de 600 mm, alcance máximo 7,57 m									
6,0 m					2170*	2170*	2000*	2000*	6,06
4,0 m					3170*	2330	1850*	1720	7,14
2,0 m			5070*	4010	3360	2190	1910*	1520	7,55
0 m			6010	3620	3210	2040	2140*	1510	7,41
-2,0 m	6350*	6350*	5860	3490	3150	1990	2710	1730	6,68
-4,0 m	10230*	10230*	5580*	3590			3970*	2570	5,11

CAPACIDAD DE ELEVACIÓN
CX130E - LARGO ALCANCE

Del. / Lado.	ALCANCE 2,0 m		4,0 m		6,0 m		8,0 m		10,0 m		12,0 m		Al alcance máx		m
Balancín largo alcance 5,30 m, tejas de 700 LC mm, alcance máximo 12,04 m															
10,0 m							1040*	1040*					720*	720*	8,49
8,0 m							1400*	1400*	770*	770*			660*	660*	10,12
6,0 m							1530*	1530*	1440*	1400			650*	650*	11,17
4,0 m					2050*	2050*	1800*	1800*	1650*	1340			660*	660*	11,79
2,0 m			4300*	4300*	2760*	2700	2150*	1780	1840*	1250	760*	760*	710*	710*	12,04
0 m			2770*	2770*	3390*	2370	2480*	1610	1820	1160			790*	790*	11,95
-1,5 m	1420*	1420*	2700*	2700*	3540	2190	2380	1500	1750	1090			940*	890	11,52
-4,0 m	2060*	2060*	3280*	3280*	3470	2130	2330	1450	1730	1070			1190*	980	10,69
-6,0 m	2780*	2780*	4240*	3860	3510	2160	2350	1470					1750*	1210	9,37
-8,0 m			4140*	4100	2860*	2300							2240*	1790	7,29

* Las cargas anteriores (kg) cumplen con la normativa iso y hacen referencia a la excavadora equipada sin cuchara. Las cargas indicadas no son más que el 87% de la capacidad de elevación del sistema hidráulico o el 75% de la carga límite de equilibrio estático. los valores marcados con un asterisco (*) están limitados por la capacidad de elevación hidráulica

CAZOS
CX130E

CX130E - Montaje directo

Capacitades m³ (ISO7451 HEAPED)	Anchura mm	Peso kg	Balancín 2,11 m	Balancín 2,50 m	Balancín 3,01 m
CAZO DE USO GENERAL					
0,21	450	250	○	○	○
0,31	600	290	○	○	○
0,41	750	330	○	○	○
0,52	900	360	○	○	○
0,58	1000	400	○	○	●
0,66	1100	430	●	●	▲
0,73	1200	450	●	▲	■
CAZO HEAVY DUTY					
0,21	450	350	○	○	○
0,31	600	400	○	○	○
0,42	750	460	○	○	○
0,45	800	470	○	○	○
0,52	900	510	○	○	●
0,60	1000	550	○	●	▲
0,67	1100	580	●	▲	■
0,74	1200	620	▲	■	—
CAZO NIVELADORA					
0,59	1500	440*	○	●	●
0,72	1800	510*	●	▲	■
0,80	2000	550*	▲	■	—
CAZO PARA LA LIMPIEZA DE ZANJAS					
0,54	1830	480*	○	○	●
CAZO DE LIMPIEZA ORIENTABLE 90° **					
0,46	1500	640*	○	●	▲
0,55	1800	690*	●	▲	■
0,61	2000	730*	▲	■	—

CX130E - Enganche rápido

Capacitades m³ (ISO7451 HEAPED)	Anchura mm	Peso kg	Balancín 2,11 m	Balancín 2,50 m	Balancín 3,01 m
CAZO DE USO GENERAL					
0,21	450	250	○	○	○
0,31	600	290	○	○	○
0,41	750	330	○	○	○
0,52	900	360	○	○	●
0,58	1000	400	●	●	▲
0,66	1100	430	●	▲	■
0,73	1200	450	▲	■	—
CAZO HEAVY DUTY					
0,21	450	350*	○	○	○
0,31	600	400*	○	○	○
0,42	750	460*	○	○	●
0,45	800	470*	○	○	●
0,52	900	510*	○	●	▲
0,60	1000	550*	●	▲	■
0,67	1100	580*	▲	■	—
0,74	1200	620*	■	—	—
CAZO NIVELADORA					
0,59	1500	440*	●	●	■
0,72	1800	510*	▲	■	—
0,80	2000	550*	■	—	—
CAZO PARA LA LIMPIEZA DE ZANJAS					
0,54	1830	480*	●	●	▲

* con tornillos en la hoja de corte
** Ángulo de inclinación 45° Izq./Der. - Conectar al circuito hidráulico auxiliar de flujo reducido

CAZOS
CX130E LARGO ALCANCE

CX130E LR- Montaje directo

Capacitades m³ (ISO7451 HEAPED)	Anchura mm	Peso kg	Balancín 5,30 m
CAZO DE USO GENERAL			
0,10	300	125	○
0,12	350	130	○
0,15	400	140	○
0,17	450	145	○
0,19	500	150	○
0,24	600	170	●
0,32	750	200	■
CAZO PARA LA LIMPIEZA DE ZANJAS			
0,27	1200	170*	●
0,35	1500	200*	■
CAZO NIVELADORA			
0,35	1500	270*	■

○ Densidad del material hasta 2 ton / m³
● Densidad del material hasta 1,6 ton / m³
▲ Densidad del material hasta 1,4 ton / m³

CX130E LR - Enganche rápido

Capacitades m³ (ISO7451 HEAPED)	Anchura mm	Peso kg	Balancín 5,30 m
CAZO DE USO GENERAL			
0,10	300	125	○
0,12	350	130	○
0,15	400	140	○
0,17	450	145	○
0,19	500	150	●
0,24	600	170	■
CAZO PARA LA LIMPIEZA DE ZANJAS			
0,27	1200	170*	■

* con tornillos en la hoja de corte

■ Densidad del material hasta 1,2 ton / m³
— No aplicable

ESPECIFICACIONES
CX160E

MOTOR
Modelo _____ FPT NEF4
Tipo _____ Diésel de 4 tiempos refrigerado por agua, 4 cilindros en línea, sistema Common Rail de alta presión (control electrónico), turbocompresor con intercooler refrigerado por aire, SCRoF, EGR free.
Emisiones _____ Stage V
Número de cilindros / cilindrada (l) _____ 4 / 4,5
Diámetro y carrera (mm) _____ 104 x 132
Potencia nominal al volante
ISO 9249 (kW) _____ 90,4 a 2200 min^{-1} (rpm)
ISO 14396 (kW) _____ 96,5 a 2200 min^{-1} (rpm)
Par máximo
ISO 9249 (Nm) _____ 456 a 1600 min^{-1} (rpm)
ISO 14396 (Nm) _____ 470 a 1600 min^{-1} (rpm)

SISTEMA HIDRÁULICO
Bombas principales _____ Dos bombas de pistones axiales y caudal variable con sistema de regulación
Caudal máximo (l/min) _____ 2 x 159 a 2200 min^{-1}
Presión de trabajo del circuito
Pluma/balancín/cuchara (MPa) _____ 34,3 - 36,3 con activación automática
Circuito de giro (MPa) _____ 27,9
Circuito de traslación (MPa) _____ 34,3
Bomba de pilotaje _____ 1 bomba de engranajes
Caudal máximo (l/min) _____ 22
Presión del circuito de trabajo (MPa) _____ 3,9
Cilindros de la pluma
Diámetro (mm) _____ 115
Carrera (mm) _____ 1179
Cilindros del balancín
Diámetro (mm) _____ 125
Carrera (mm) _____ 1280
Cilindros de la cuchara
Diámetro (mm) _____ 105
Carrera (mm) _____ 985

GIRO
Motor de giro _ Motor de cilindrada constante con pistón axial
Velocidad máxima de giro (min^{-1}) _____ 8,5
Par de giro (kNm) _____ 45,1

FILTROS
Filtro de aspiración (µm) _____ 105
Filtro de retorno (µm) _____ 6
Filtro tubería de piloto (µm) _____ 8

SISTEMA ELÉCTRICO
Voltaje (V) _____ 24
Alternador (Amp) _____ 50
Arranque (V - kW) _____ 24 - 4,0
Batería _____ 2 x 12 V - 72 Ah/5HR

CHASIS
Motor de traslación _____ Motor de pistones axiales de caudal variable
Velocidad de desplazamiento
Velocidad de traslación alta (Cambio automático de la velocidad de desplazamiento) (km/h) _____ 5,2
Velocidad de traslación baja (km/h) _____ 3,0
Fuerza de tracción (kN) _____ 161
Número de rodillos portadores (a cada lado) _____ 2
Número de rodillos de cadena (a cada lado) _____ 7
Número de tejas (a cada lado) _____ 44
Tipo de cadenas _____ Triple garra
Pendiente max. superable _____ 70% (35°)

NIVEL ACUSTICO
Nivel acústico exterior garantizado (EU Directiva 2000/14/EC (dB(A)) _____ LwA 100
Nivel acústico dentro de la cabina (ISO 6396) (dB(A)) _ LpA 69

CAPACIDADES
Depósito de combustible (l) _____ 300
Sistema hidráulico (l) _____ 170
Depósito hidráulico (l) _____ 82
Depósito AdBlue (l) _____ 60

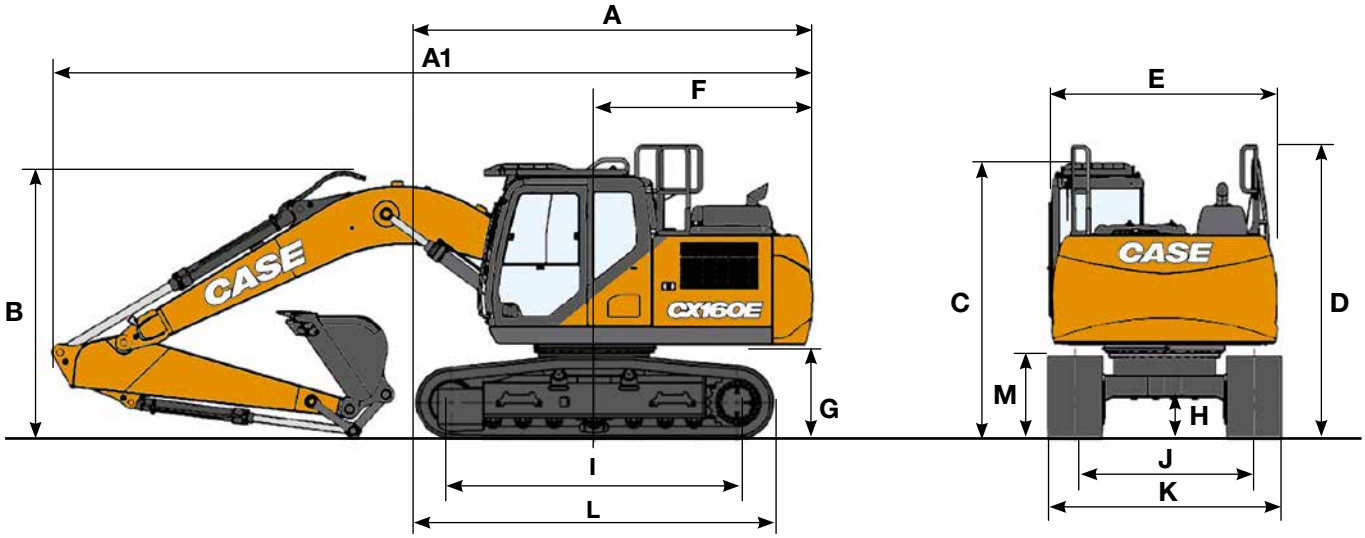

DIMENSIONES GENERALES		Balancín 2,62 m	Balancín 3,05 m
A Longitud total (sin accesorio)	mm	4480	4480
A1 Longitud total (con accesorio)	mm	8520	8570
B Altura total (hasta el extremo superior de la pluma)	mm	2960	3130
C Altura de la cabina	mm	3050	3050
D Altura total (hasta el extremo de la barandilla)	mm	3140	3140
E Anchura total de la torreta	mm	2520	2520
F Radio de giro (extremo trasero)	mm	2520	2520
G Altura bajo la torreta	mm	1030	1030
H Distancia mínima al suelo	mm	420	420
I Distancia entre ejes (entre centros de las ruedas)	mm	3190	3190
J Anchura de guía	mm	1990	1990
K Anchura total del chasis (con tejas de 600 mm)	mm	2590	2590
L Longitud total de la excavadora	mm	3990	3990
M Altura cadenas	mm	920	920

PESO Y PRESIÓN AL SUELO

Con balancín de 2,50 m, cuchara de 0,50 m³, tejas de 600 mm, operador, lubricante, refrigerante, depósito de combustible lleno y nivel de protección FOPS 2.

	PESO	PRESIÓN AL SUELO
LC	17300 kg	0,041 MPa

Contrapeso: 2820 kg

PRESTACIONES		Balancín 2,62 m	Balancín 3,05m
Longitud de la pluma	mm	5150	5150
Radio de la cuchara	mm	1350	1350
Giro en la articulación de la cuchara	°	178	178
A Alcance máximo a GRP	mm	8870	9220
B Máximo alcance	mm	9040	9380
C Profundidad máxima de excavación	mm	6060	6490
D Altura máxima de excavación	mm	9240	9290
E Altura máxima de vertido	mm	6610	6690
F Radio de oscilación menor	mm	2990	3050

FUERZA DE EXCAVACIÓN (ISO 6015)		Balancín 2,62 m	Balancín 3,05 m
Fuerza de excavación del balancín	kN	79	72
Con activación automática	kN	84	77
Fuerza de excavación de la cuchara	kN	112	112
Con activación automática	kN	118	118

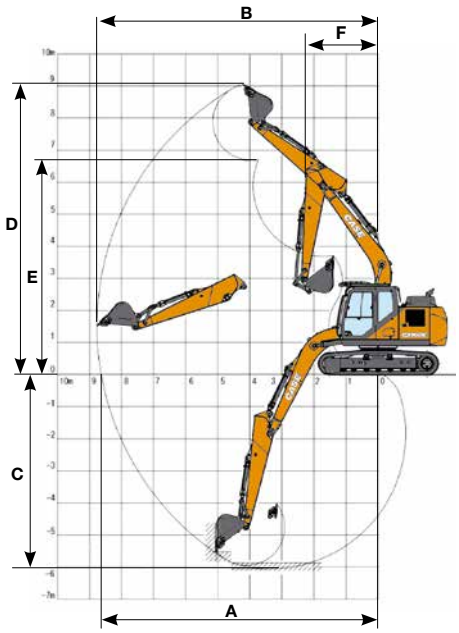

CAPACIDAD DE ELEVACIÓN
CX160E

ALCANCE									
Del. / Lado.	2,0 m		4,0 m		6,0 m		Al alcance máx		m
Balancín estándar 2,62 m, tejas de 600 mm, alcance máximo 7,69 m									
6,0 m					3920*	3390	2660*	2660*	6,37
4,0 m			6090*	6090*	5080	3290	2540*	2360	7,34
2,0 m			8890*	5410	4830	3070	2650*	2120	7,69
0 m			8660	5010	4630	2880	3010*	2130	7,49
-2,0 m	8100*	8100*	8570	4940	4570	2830	3920*	2470	6,70
-4,0 m	13670*	13670*	8060*	5120			5960*	3730	5,05

ALCANCE											
Del. / Lado.	2,0 m		4,0 m		6,0 m		8,0 m		Al alcance máx		m
Balancín largo 3,05 m, tejas de 600 mm, alcance máximo 8,03 m											
8,0 m									2820*	2820*	4,94
6,0 m					3850*	3440			2380*	2380*	6,78
4,0 m					4690*	3310			2310*	2180	7,70
2,0 m			8240*	5410	4840	3070	2570*	1970	2440*	1960	8,03
0 m			8650	4940	4610	2860			2790*	1960	7,84
-2,0 m	7650*	7650*	8490	4830	4510	2770			3570	2230	7,09
-4,0 m	14120*	14120*	8640	4960					5160	3180	5,56

* Las cargas anteriores (kg) cumplen con la normativa iso y hacen referencia a la excavadora equipada sin cuchara. Las cargas indicadas no son más que el 87% de la capacidad de elevación del sistema hidráulico o el 75% de la carga límite de equilibrio estático. los valores marcados con un asterisco (*) están limitados por la capacidad de elevación hidráulica

MARTILLO
CX160E
Montaje directo

Modelo	Peso kg	Configuración en la Máquina		Balancín 2,62 m	Balancín 3,05
		Caudal l/min	Presión de descarga Mpa		
MARTILLO CB					
CB150S	970	95	19-21	□	—
CB240S	1100	95	19-21	—	—

□ Aplicable
— No aplicable

CAZOS
CX160E

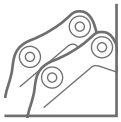

CX160E - Montaje directo

Capacitades m³ (ISO7451 HEAPED)	Anchura mm	Peso kg	Balancín 2,62 m	Balancín 3,05 m
CAZO DE USO GENERAL				
0,24	450	350	○	○
0,36	600	390	○	○
0,50	750	440	○	○
0,62	900	480	○	○
0,70	1000	500	○	●
0,78	1100	540	●	▲
0,87	1200	570	▲	■
1,00	1350	630	■	—
CAZO HEAVY DUTY				
0,26	450	420	○	○
0,38	600	480	○	○
0,51	750	550	○	○
0,65	900	620	○	●
0,70	1000	660	○	●
0,75	1050	680	●	●
0,78	1100	700	●	▲
0,91	1200	740	▲	■
1,00	1300	800	■	—
CAZO NIVELADORA				
0,59	1500	440*	○	○
0,72	1800	510*	○	●
0,85	2100	570*	●	▲
CAZO PARA LA LIMPIEZA DE ZANJAS				
0.86	1830	630*	●	▲
CAZO DE LIMPIEZA ORIENTABLE 90° **				
0,46	1500	650*	○	○
0,55	1800	700*	○	●
0,61	2000	740*	●	▲
0,68	2200	810*	▲	■
0,74	2400	840*	■	—

CX160E - Enganche rápido

Capacitades m³ (ISO7451 HEAPED)	Anchura mm	Peso kg	Balancín 2,62 m	Balancín 3,05 m
CAZO DE USO GENERAL				
0,24	450	350	○	○
0,36	600	390	○	○
0,50	750	440	○	○
0,62	900	480	○	●
0,70	1000	500	●	▲
0,78	1100	540	▲	■
0,87	1200	570	■	—
CAZO HEAVY DUTY				
0,26	450	420	○	○
0,38	600	480	○	○
0,51	750	550	○	●
0,65	900	620	●	▲
0,70	1000	660	▲	■
0,75	1050	680	■	■
0,78	1100	700	■	—
CAZO NIVELADORA				
0,59	1500	440*	○	●
0,72	1800	510*	●	■
0,80	2100	570*	■	—
CAZO PARA LA LIMPIEZA DE ZANJAS				
0.86	1830	630*	■	—

* con tornillos en la hoja de corte
** Ángulo de inclinación 45° Izq./Der. - Conectar al circuito hidráulico auxiliar de flujo reducido

○ Densidad del material hasta 2 ton / m³
● Densidad del material hasta 1,6 ton / m³
▲ Densidad del material hasta 1,4 ton / m³
■ Densidad del material hasta 1,2 ton / m³
— No aplicable

ESPECIFICACIONES
CX180E

MOTOR

Modelo ____ FPT NEF4
Tipo ____ Diésel de 4 tiempos refrigerado por agua, 4 cilindros en línea, sistema Common Rail de alta presión (control electrónico), turbocompresor con intercooler refrigerado por aire, SCRoF, EGR free.
Emisiones ____ Stage V
Número de cilindros / cilindrada (l) ____ 4 / 4,5
Diámetro y carrera (mm) ____ 104 x 132

Potencia nominal al volante
ISO 9249 (kW) ____ 90,4 a 2200 min^{-1} (rpm)
ISO 14396 (kW) ____ 96,5 a 2200 min^{-1} (rpm)

Par máximo
ISO 9249 (Nm) ____ 456 a 1600 min^{-1} (rpm)
ISO 14396 (Nm) ____ 470 a 1600 min^{-1} (rpm)

SISTEMA HIDRÁULICO

Bombas principales ____ Dos bombas de pistones axiales y caudal variable con sistema de regulación
Caudal máximo (l/min) ____ 2 x 159 a 2200 min^{-1}

Presión de trabajo del circuito
Pluma/balancín/cuchara (MPa) ____ 34,3 - 36,3 con activación automática
Circuito de giro (MPa) ____ 27,9
Circuito de traslación (MPa) ____ 34,3
Bomba de pilotaje ____ 1 bomba de engranajes
Caudal máximo (l/min) ____ 22
Presión del circuito de trabajo (MPa) ____ 3,9

Cilindros de la pluma
Diámetro (mm) ____ 115
Carrera (mm) ____ 1179

Cilindros del balancín
Diámetro (mm) ____ 125
Carrera (mm) ____ 1280

Cilindros de la cuchara
Diámetro (mm) ____ 105
Carrera (mm) ____ 985

GIRO

Motor de giro ____ Motor de cilindrada constante con pistón axial
Velocidad máxima de giro (min^{-1}) ____ 8,5
Par de giro (kNm) ____ 45,1

FILTROS

Filtro de aspiración (µm) ____ 105
Filtro de retorno (µm) ____ 6
Filtro tubería de piloto (µm) ____ 8

SISTEMA ELÉCTRICO

Voltaje (V) ____ 24
Alternador (Amp) ____ 50
Arranque (V - kW) ____ 24 - 4,0
Batería ____ 2 x 12 V - 72 Ah/5HR

CHASIS

Motor de traslación ____ Motor de pistones axiales de caudal variable

Velocidad de desplazamiento
Alta (km/h - Cambio automático de la velocidad de desplazamiento) ____ 4,3
Baja (km/h) ____ 2,6
Fuerza de tracción (kN) ____ 190
Número de rodillos portadores (a cada lado) ____ 2
Número de rodillos de cadena (a cada lado) ____ 7
Número de tejas (a cada lado) ____ 46
Tipo de cadenas ____ Triple garra
Pendiente max. superable ____ 70% (35°)

NIVEL ACUSTICO

Nivel acústico exterior garantizado (EU Directiva 2000/14/EC ____ LwA 101 dB(A)
Nivel acústico dentro de la cabina (ISO 6396) ____ LpA 69 dB(A)

CAPACIDADES

Depósito de combustible (l) ____ 300
Sistema hidráulico (l) ____ 170
Depósito hidráulico (l) ____ 82
Depósito AdBlue (l) ____ 60

PRESTACIONES		Balancín 2,62 m	Balancín 3,05 m
Longitud de la pluma	mm	5150	5150
Radio de la cuchara	mm	1350	1350
Giro en la articulación de la cuchara	°	178	178
A Alcance máximo a GRP	mm	8870	9210
B Máximo alcance	mm	9040	9380
C Profundidad máxima de excavación	mm	6040	6470
D Altura máxima de excavación	mm	9250	9300
E Altura máxima de vertido	mm	6630	6710
F Radio de oscilación menor	mm	2990	3050

FUERZA DE EXCAVACIÓN (ISO 6015)		Balancín 2,62 m	Balancín 3,05 m
Fuerza de excavación del balancín	kN	79	72
Con activación automática	kN	84	77
Fuerza de excavación de la cuchara	kN	112	112
Con activación automática	kN	118	118

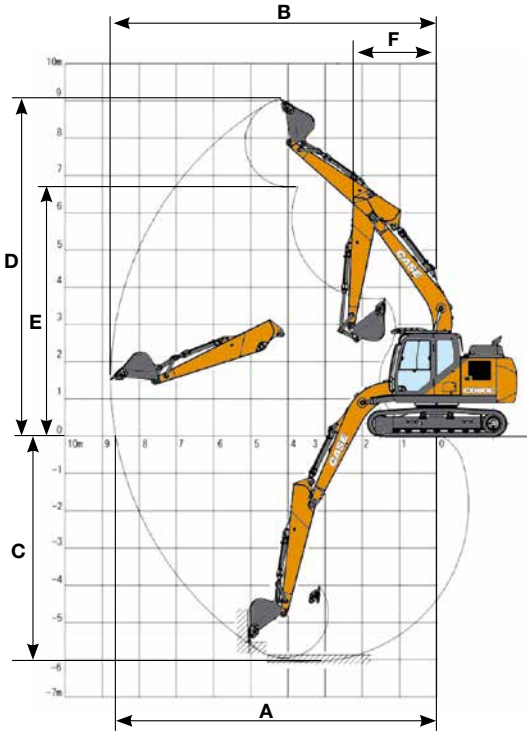

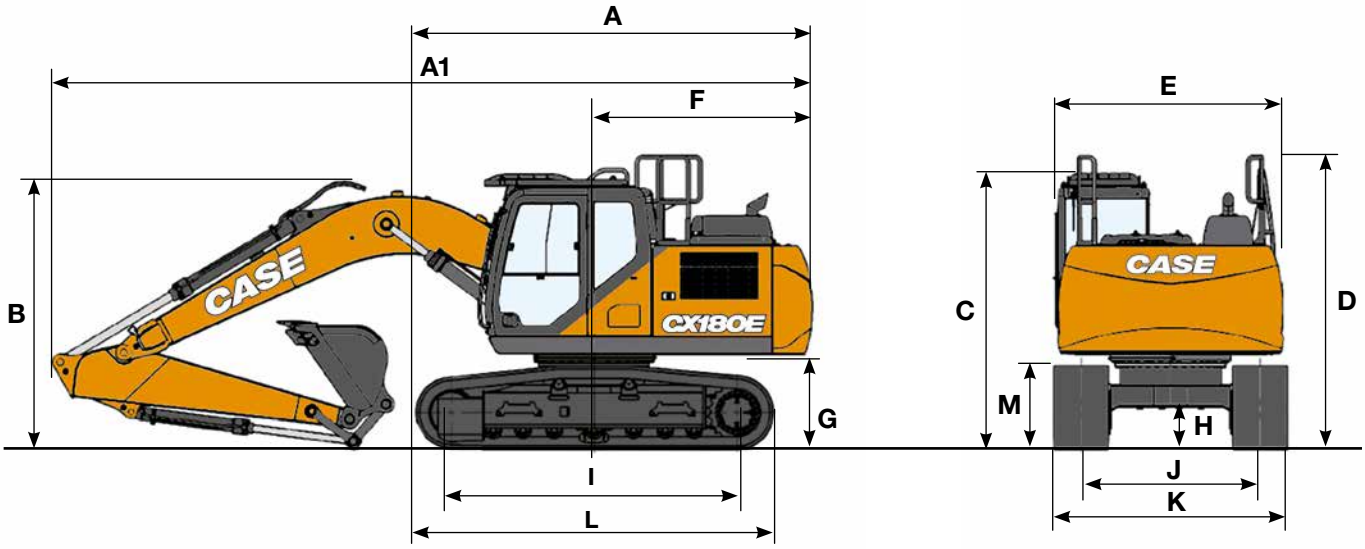

DIMENSIONES GENERALES		Balancín 2,62 m	Balancín 3,05 m
A Longitud total (sin accesorio)	mm	4580	4580
A1 Longitud total (con accesorio)	mm	8510	8570
B Altura total (hasta el extremo superior de la pluma)	mm	2960	3130
C Altura de la cabina	mm	3070	3070
D Altura total (hasta el extremo de la barandilla)	mm	3150	3150
E Anchura total de la torreta	mm	2520	2520
F Radio de giro (extremo trasero)	mm	2520	2520
G Altura bajo la torreta	mm	1040	1040
H Distancia mínima al suelo	mm	440	440
I Distancia entre ejes (entre centros de las ruedas)	mm	3370	3370
J Anchura de guía	mm	2200	2200
K Anchura total del chasis (con tejas de 600 mm)	mm	2800	2800
L Longitud total de la excavadora	mm	4180	4180
M Altura cadenas	mm	920	920

PESO Y PRESIÓN AL SUELO

Con balancín de 2,62 m, cuchara de 0,62 m³, tejas de 600 mm, operador, lubricante, refrigerante, depósito de combustible lleno y nivel de protección FOPS 2.

	PESO	PRESIÓN AL SUELO
LC	18400 kg	0,041 MPa

Contrapeso: 3120 kg

CAPACIDAD DE ELEVACIÓN
CX180E

ALCANCE									
Del. / Lado.	2,0 m		4,0 m		6,0 m		Al alcance máx		m
Balancín estándar 2,6 m, tejas de 600 mm, alcance máximo 7,69 m									
6,0 m					3940*	3940*	2660*	2660*	6,38
4,0 m			6110*	6110*	5080*	3930	2530*	2530*	7,35
2,0 m			8910*	6600	5630	3710	2650*	2580	7,69
0 m			10290	6180	5420	3520	3020*	2610	7,48
-2,0 m	8140*	8140*	10210	6110	5360	3470	3940*	3020	6,69
-4,0 m	13620*	13620*	8020*	6300			5960*	4580	5,03

ALCANCE											
Del. / Lado.	2,0 m		4,0 m		6,0 m		8,0 m		Al alcance máx		m
Balancín largo 3,05 m, tejas de 600 mm, alcance máximo 8,03 m											
8,0 m									2820*	2820*	4,96
6,0 m					3860*	3860*			2380*	2380*	6,79
4,0 m					4690*	3960			2310*	2310*	7,70
2,0 m			8260*	6680	5640	3710	2580*	2410	2440*	2400	8,03
0 m			10200*	6170	5400	3500			2790*	2420	7,83
-2,0 m	7690*	7690*	10120	6030	5300	3410			3620*	2750	7,08
-4,0 m	14190*	14190*	8720*	6160					5890*	3910	5,54

* Las cargas anteriores (kg) cumplen con la normativa iso y hacen referencia a la excavadora equipada sin cuchara. Las cargas indicadas no son más que el 87% de la capacidad de elevación del sistema hidráulico o el 75% de la carga límite de equilibrio estático. los valores marcados con un asterisco (*) están limitados por la capacidad de elevación hidráulica

MARTILLO
CX180E

Montaje directo

Modelo	Peso kg	Configuración en la Máquina		Balancín 2,62 m	Balancín 3,05
		Caudal l/min	Presión de descarga Mpa		
MARTILLO CB					
CB240S	1100	95	19-21	□	—

□ Aplicable
— No aplicable

CAZOS
CX180E

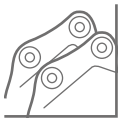

CX180E - Montaje Directo

Capacitades m³ (ISO7451 HEAPED)	Anchura mm	Peso kg	Balancín. 2,62 m	Balancín. 3,05 m
CAZO DE USO GENERAL				
0,24	450	350	○	○
0,36	600	390	○	○
0,50	750	440	○	○
0,62	900	480	○	○
0,70	1000	500	○	○
0,78	1100	540	○	●
0,87	1200	570	●	▲
1,00	1350	630	▲	■
CAZO HEAVY DUTY				
0,26	450	420	○	○
0,38	600	480	○	○
0,51	750	550	○	○
0,65	900	620	○	○
0,70	1000	660	○	○
0,75	1050	680	○	●
0,78	1100	700	○	●
0,91	1200	740	●	▲
1,00	1300	800	▲	■
CAZO NIVELADORA				
0,59	1500	440*	○	○
0,72	1800	510*	○	○
0,85	2100	570*	○	●
CAZO PARA LA LIMPIEZA DE ZANJAS				
0,86	1830	630*	○	●
CAZO DE LIMPIEZA ORIENTABLE 90º **				
0,46	1500	650*	○	○
0,55	1800	700*	○	○
0,61	2000	740*	○	●
0,68	2200	810*	●	■
0,74	2400	840*	■	—

CX180E - Enganche rápido

Capacitades m³ (ISO7451 HEAPED)	Anchura mm	Peso kg	Balancín. 2,62 m	Balancín. 3,05 m
CAZO DE USO GENERAL				
0,24	450	350	○	○
0,36	600	390	○	○
0,50	750	440	○	○
0,62	900	480	○	○
0,70	1000	500	○	●
0,78	1100	540	●	▲
0,87	1200	570	▲	■
1,00	1350	630	■	—
CAZO HEAVY DUTY				
0,26	450	420	○	○
0,38	600	480	○	○
0,51	750	550	○	○
0,65	900	620	○	○
0,70	1000	660	○	●
0,75	1050	680	●	●
0,78	1100	700	●	■
0,91	1200	740	■	—
CAZO NIVELADORA				
0,59	1500	440*	○	○
0,72	1800	510*	○	●
0,80	2100	570*	●	●
CAZO PARA LA LIMPIEZA DE ZANJAS				
0,86	1830	630*	●	▲

* con tornillos en la hoja de corte
** Ángulo de inclinación 45° Izq./Der. - Conectar al circuito hidráulico auxiliar de flujo reducido

○ Densidad del material hasta 2 ton / m³
● Densidad del material hasta 1,6 ton / m³
▲ Densidad del material hasta 1,4 ton / m³
■ Densidad del material hasta 1,2 ton / m³
— No aplicable

EXPERTS FOR THE REAL WORLD
SINCE 1842

CONSTRUYENDO LA MARCA CASE MÁS FUERTE.

Desde 1842, en CASE Construction Equipment hemos tenido el firme compromiso de crear soluciones prácticas e intuitivas que proporcionen tanto eficiencia como productividad.

Seguimos esforzándonos para que nuestros clientes puedan implementar tecnologías emergentes y cumplir siempre con las normativas vigentes.

Actualmente, nuestra escala global combinada con nuestra experiencia local nos permite concentrarnos en los retos reales de nuestros clientes a la hora de desarrollar nuestros productos.

La amplia red de distribuidores de CASE está preparada para apoyar y proteger su inversión y superar nuestras expectativas proporcionándole una mejor experiencia de usuario.

Nuestro objetivo es construir tanto máquinas más resistentes como comunidades más fuertes. Hacemos lo que es justo para nuestros clientes y nuestras comunidades de manera que puedan contar siempre con CASE.

CNH Industrial
Deutschland GmbH
Case Baumaschinen
Benzstr. 1-3 - D-74076 Heilbronn
DEUTSCHLAND

CNH Industrial
Maquinaria Spain, S.A.
Avenida Aragón 402
28022 Madrid - ESPAÑA

CNH Industrial France, S.A.
16-18 Rue des Rochettes
91150 Morigny-Champigny
FRANCE

CNH Industrial Italia Spa
Lungo Stura Lazio 19
10156, Torino
ITALIA

CASE Construction Equipment
Cranes Farm Rd
Basildon - SS14 3AD
UNITED KINGDOM

NOTA: El equipamiento de serie y opcional puede variar según la demanda y la normativa específica de cada país. Las imágenes pueden incluir más opcionales que el equipamiento estándar de serie (consulte a su distribuidor de Case). Asimismo, CNH Industrial se reserva el derecho de modificar las especificaciones de las máquinas sin incurrir en ninguna obligación relativa a tales cambios.

Conforme a la directiva 2006/42/EC.

CASECE.COM
00800-2273-7373

La llamada es gratuita desde teléfono fijo. Antes de llamar con su teléfono móvil, consulte tarifas con su operador.

Form No. 20269ES - MediaCross Firenze - 01/25