SINCE 1842

CASE CONSTRUCTION

SERIE SV - STAGE V

TERNE

580SV | 590SV | 695SV

ATTRAVERSO LA STORIA

1842
Fondazione di CASE.

1869
Case realizza la prima macchina a vapore trasportabile: nascono le macchine per le costruzioni stradali.

1957
CASE produce la primissima terna integrata in fabbrica.

1959
Il TLB 420 di Case è il primo modello alimentato a diesel.

1964
Case è il primo costruttore a sviluppare un bilanciere telescopico, il CASE Extendahoe brevettato.

1999
CASE è il primo costruttore a offrire la trasmissione Powershift sulle terne.

2000
CASE è il primo costruttore a offrire un attacco rapido integrato sulle terne.

2001
Le terne CASE della serie M vengono inserite nella rivista “Construction Equipment” nella top 100 dei prodotti.

2005
CASE produce la sua 500.000sima terna.

2012
CASE soddisfa le norme di emissione Tier 4 offrendo al contempo la forza di strappo e la capacità di sollevamento migliori della categoria.

2016
L’offerta di terne CASE si amplia grazie alle opzioni con “geometria in linea” e “caricatore a braccio diritto”.

2017
CASE presenta un retroescavatore Tier 4 final completamente personalizzabile.

2019
60 anni di attività e di continui progressi.

2020
CASE presenta in Nord America la prima terna completamente elettrica del settore (modello 580 EV).

2021
CASE introduce una terna con motore Stage V con una cabina rinnovata, che migliora sensibilmente il comfort dell’operatore.

2025
CASE lancia sul mercato la serie SV Evolution introducendo diverse nuove funzionalità che ne potenziano la produttività e le prestazioni.

TERNE SERIE SV
I REALI

TERNE CASE
L'originale, pronto a tutto

Sin dall'introduzione della primissima terna, nel 1957, CASE è sempre stato un pioniere nel settore delle terne.

Abbiamo, innanzitutto, costruito una solida eredità di settore grazie a prestazioni e componenti migliori della categoria, a una tecnologia super affidabile e comprovata e a soluzioni concepite per aumentare la produttività.

Non sorprende, quindi, che dinanzi alla sfida della conformità alle normative sulle emissioni Stage V, abbiamo agito "alla maniera di CASE".

+ Non abbiamo accettato alcun compromesso sulle prestazioni: il nuovo motore Stage V FPT da 3,6 litri garantisce la stessa potenza e densità di coppia del suo predecessore Stage IV.
+ Insieme a FPT, abbiamo progettato un sistema di post-trattamento dedicato per le applicazioni con terne.

Ma i nostri sforzi non si sono limitati a potenza e prestazione: con la serie SV abbiamo portato il comfort dell'operatore a un altro livello!

Ora è il momento di migliorare l'esperienza dei nostri clienti con le TERNE SERIE SV EVOLUTION, introducendo diverse nuove funzionalità per aumentare la produttività, la versatilità e la facilità nella manutenzione.

TERNE SERIE SV
UN ALTRO LIVELLO DI COMFORT PER L'OPERATORE

CABINA PIÙ AMPIA

CARATTERISTICHE	VANTAGGI
+ Interno ed esterno rinnovato	Comfort maggiore dell'operatore e migliore ergonomia
+ Design delle console anteriore e sinistra	Migliore accesso alla cabina
+ Migliore abitabilità per l'operatore	Maggiore spazio per ginocchia e piedi in caso di rotazione del sedile dalla posizione di caricatore a quella di retroescavatore
+ Livello di emissione sonora ridotto a 74 dB	Un posto tranquillo in cui lavorare!
+ Layout di interruttori e comandi	Raggiungibili facilmente sia in posizione di caricatore che di retroescavatore
+ Maggiore versatilità delle torri di controllo pilot	Migliore ergonomia
+ Capacità di immagazzinamento interno migliore della categoria: 2 scomparti bloccabili, 2 porta bottiglie/ bicchieri, comparto refrigerato e 4 contenitori aperti	Un posto per conservare qualsiasi oggetto e mantenere cibi e bevande sempre freschi
+ Straordinaria visibilità a 360°	Maggiore produttività e sicurezza sul sito di lavoro e sulla strada
+ Sedile "regale": l'opzione con sospensioni ad aria Super Deluxe offre vantaggi di prim'ordine	Regolazione totale di altezza, supporto lombare, braccioli e riscaldamento
+ Climatizzazione potente e finestrini completamente apribili	Ventilazione eccellente della cabina

CARATTERISTICHE DELLA CABINA PER UN'ESPERIENZA DI LAVORO E DI GUIDA PIÙ PIACEVOLE E SICURA

CARATTERISTICHE	VANTAGGI
+ Opzione radio Bluetooth	Disponibile sul pilastro destro, facile da raggiungere in qualsiasi posizione
+ Opzione con tachimetro	Disponibile sulla console anteriore, maggiore sicurezza alla guida
+ Tergicristalli a 2 velocità	Migliore visibilità alla guida in caso di pioggia/neve
+ Interruttore F-N-R sulla leva del caricatore	Cambio di trasmissione semplice nelle applicazioni di carico
+ Interruttore a rotella sui joystick	Estensione del bilanciere rapida e precisa
+ Supporto per cellulare	Disponibile sul pilastro destro, facile da raggiungere in qualsiasi posizione
+ Porte USB e da 12V	Collocate sulla console di destra
+ Sistema antifurto	Tranquillità
+ 10 fari di lavoro a LED opzionali	Lavorare in notturna non è mai stato così luminoso
+ ***NOVITÀ*** sterzo comfort	Ottimo per lavori in spazi ristretti, aumenta l'efficienza e massimizza la produttività
+ ***NOVITÀ*** abilitazione/disabilitazione del ritorno allo scavo	Nessuna caduta di oggetti nel caso di attivazione involontaria del ritorno allo scavo
+ ***NOVITÀ*** ritorno al minimo con i freni	La terna durante la marcia in strada può utilizzare il Criuse control
+ ***NOVITÀ*** salita automatica degli stabilizzatori	Ritorno alla traslazione più facile e veloce

CASE

TERNE SERIE SV
PRESTAZIONI SOSTENIBILI

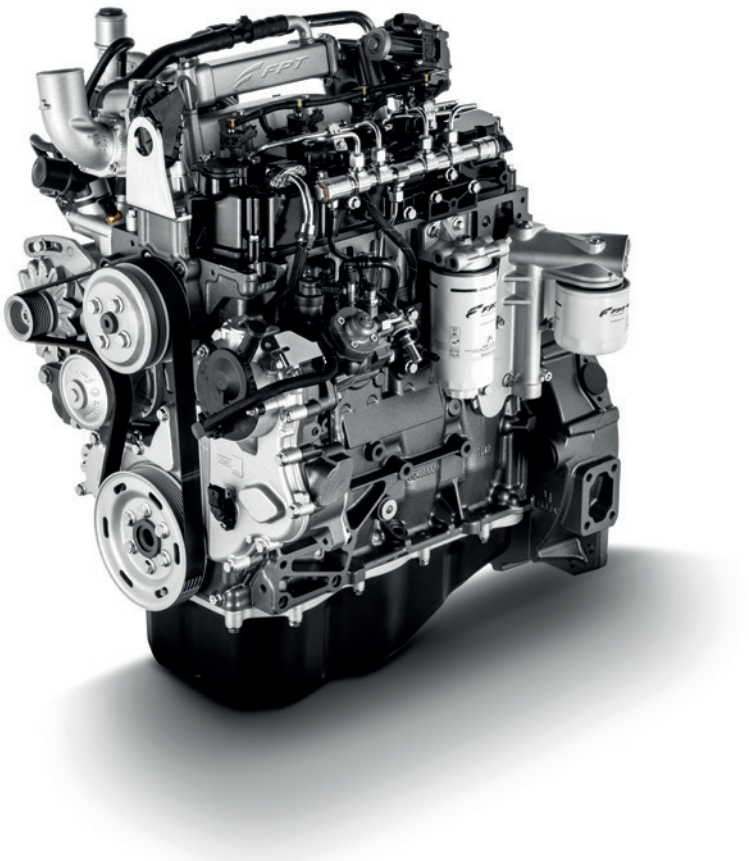

PIÙ POTENTE CHE MAI!

Nonostante i rigorosi requisiti sulle emissioni dei motori Stage V, non abbiamo accettato alcun compromesso sulle prestazioni!
Il **motore Stage V FPT** da 3,6 litri garantisce la stessa **potenza e densità di coppia** del suo predecessore Stage IV.

F36
3,6 l 4 cilindri
16v, iniezione Common Rail

Compact HI-eSCR2

EMISSIONI CONTENUTE

+ Il motore FPT da 3,6 litri riduce notevolmente le emissioni, in conformità ai rigidi requisiti dei motori Stage V, **senza consumare maggiore carburante e urea rispetto agli Stage IV**
+ **Sistema di post-trattamento HI-eSCR2 compatto** progettato con FPT, per le applicazioni con terne
+ **Modalità ECO** standard su tutte le unità, **con un risparmio del 10% sui consumi di carburante**
+ Ecologico - Rispettoso dell'ambiente

Arresto automatico del motore:
Arresto automatico del motore quando la macchina rimane inattiva per più di 3 minuti
Auto Idle: Riduzione automatica della velocità del motore quando la macchina rimane inattiva per più di 5 secondi
- Perfettamente compatibile con HVO diesel
- Lubrificanti biodegradabili disponibili opzionalmente

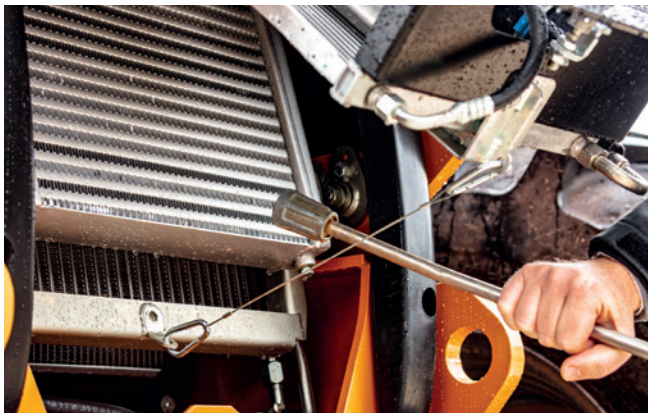

MANUTENZIONE SICURA, SEMPLICE ED ECONOMICA

+ **Manutenzione del motore a un solo lato** e tutti i fusibili e relè comodamente collocati in cabina, per operazioni di manutenzione semplici e rapide
+ **Sistema di post-trattamento esente da manutenzione**, per ridurre i costi operativi e massimizzare i tempi di utilizzo del veicolo
+ Costi operativi minimi con **intervalli di sostituzione dell'olio di 500 ore e con EGR a bassa percentuale di ricircolo (10%)**
+ **La funzione di arresto automatico per protezione del motore** spegne automaticamente il motore qualora i parametri più critici del motore e della trasmissione risultino oltre le condizioni operative previste. Un'altra soluzione che riduce al minimo i costi di manutenzione straordinaria!
+ ***NOVITÀ*** **Facile accessibilità al radiatore per la pulizia:** un fermo per aprire e chiudere il pacchetto completo; blocco automatico per l'apertura della griglia, del radiatore dell'aria di sovralimentazione e del radiatore dell'olio (pistoncino a gas).

TERNE SERIE SV
VERSATILITÀ PER UN'ELEVATA PRODUTTIVITÀ

RETROESCAVATORE DNA CASE

+ **Esclusivo braccio "Extendahoe"**: tutti i componenti a contatto con il suolo sono **protetti** dagli urti e dall'accumulo di materiale
+ La curvatura del braccio migliora la capacità di scavo e facilita il caricamento degli autocarri
+ **Profilo basso per un trasporto facile**
+ **Attacco rapido idraulico integrato brevettato DNA CASE** permette di sostituire gli accessori del retroescavatore dalla cabina con un semplice comando, mantenendo inalterate le prestazioni della macchina come nel caso di accessori a innesto diretto.
+ **Denti sul bilanciere per un'eccellente ritenzione del materiale**
+ **Smorzatore della rotazione** per operazioni precise dei retroescavatori e un maggior comfort dell'operatore.
+ ***NOVITÀ*** **Power Boost e Power Lift** per una migliore performance del retroescavatore

CARICATORE TOOL CARRIER

+ ***NOVITÀ*** **predisposizione per attacco rapido** per un cambio semplice e rapido degli accessori.
+ ***NOVITÀ*** **L'eccellente capacità di sollevamento del caricatore, combinata con il sollevamento parallelo meccanico**, è ora migliorata con una velocità aumentata che offre una maggiore produttività.

RETROESCAVATORE GEOMETRIA IN LINEA

+ **Grande visibilità** grazie al telaio più sottile
+ Elevata resistenza alle sollecitazioni, grazie alla distribuzione bilanciata degli sforzi lungo il braccio
+ ***NOVITÀ*** **Predisposizione attacco rapido** per un cambio semplice e rapido degli accessori
+ **Smorzatore della rotazione** per operazioni precise dei retroescavatori e un maggior comfort dell'operatore
+ ***NOVITÀ*** **Power Boost e Power Lift per ima migliore performance del retroescavatore**

CARICATORE A BRACCIO DIRITTO

+ **Sbraccio di caricamento dall'alto e capacità di sollevamento**: la soluzione perfetta per gli esperti del settore che necessitano di un punto di ribaltamento particolarmente alto.
+ La struttura semplice garantisce una **straordinaria visibilità** e bassi costi di manutenzione
+ **La funzione anti-ribaltamento** mantiene la benna nella posizione corretta durante il sollevamento del carico, senza rischio di sversamento di materiale

PERCHÉ SCEGLIERE
LA NUOVA SERIE SV

PRODUTTIVITÀ / PRESTAZIONI

+ **Coppia e potenza motore migliori della categoria**
+ **Prestazioni del caricatore a braccio e sollevamento, caricamento e scavo del retroescavatore top di gamma**
+ Interruttore F-N-R sulla maniglia del caricatore per un **cambio di direzione di marcia semplice** nelle applicazioni di carico
+ Interruttore a rotella sui joystick per **un'estensione del bilanciere rapida e precisa**
+ Operazioni del retroescavatore protette grazie al **potente DNA CASE**
+ **Accoppiatore idraulico rapido integrato brevettato DNA CASE**
+ Lo **spostamento laterale idraulico** consente un riposizionamento semplice e rapido del retroescavatore in tutte le condizioni di lavoro e su tutti i tipi di suolo.
+ ***NOVITÀ*** **Power Boost** - Aumento momentaneo della potenza idraulica (+15%) alle funzioni del retroescavatore necessario ad esempio per rompere il gelo, estirpare un ceppo d'albero o sollevare un pezzo di marciapiede ostinato.
+ ***NOVITÀ*** **Power Lift** - Aumenta la pressione idraulica alle funzioni del retroescavatore riducendo contemporaneamente i giri al minuto del motore, rallentando la reattività idraulica e consentendo capacità di sollevamento maggiori (+15%) per operazioni di precisione come la posa di tubazioni.
+ ***NOVITÀ*** **cambio automatico Direct Drive**
  Si innesta in 3a e 4a marcia e blocca la potenza del motore alla trasmissione per una maggiore risponsta in pendenza e accelerazione, riducendo al contempo i tempi di percorrenza e il consumo di carburante.

COMFORT

+ Migliore **abitabilità** della cabina per l'operatore
+ **Radio Bluetooth e tachimetro** opzionali, per un'esperienza di lavoro e di guida più piacevole e sicura
+ **Eccellente visibilità** per operazioni produttive e sicure del caricatore e del retroescavatore.
+ **Capacità dei vani in cabina top di gamma**
+ Parabrezza completamente apribili **per un'eccellente ventilazione della cabina**
+ **10 fari di lavoro a LED**: luminosità garantita anche nelle ore più buie.
+ ***NOVITÀ*** **Sterzo Comfort:** dimezza i giri per passare da un finecorsa all'altro rispetto allo sterzo standard.

COSTO TOTALE DI PROPRIETÀ

+ Il **motore FPT Stage V** da 3,6 litri riduce sensibilmente le emissioni a **parità di consumo di carburante dei motori Stage IV** e garantisce **bassi costi di manutenzione**
+ **Modalità ECO** standard su tutte le unità, con un risparmio del 10% sui consumi di carburante
+ **Arresto automatico del motore e Auto idle**: consentono di **risparmiare carburante** e operare, allo stesso tempo, in maniera **eco-sostenibile**
+ La **pompa a portata variabile** riduce i consumi, erogando olio solo quando necessario
+ La provenienza da un leader nel settore delle terne non implica soltanto un'eredità di alto livello, ma anche **una tecnologia comprovata e i fornitori migliori della categoria**. Tutto questo si traduce in **un'affidabilità elevata, tempi di utilizzo prolungati, maggiore produttività e minori costi di manutenzione**.
+ ***NOVITÀ*** **Accesso al radiatore migliorato** per la pulizia

360° SOLUZIONI POST-VENDITA

+ **CASE SiteWatch™** semplifica la gestione della flotta, aiutando a migliorare produttività e redditività
+ **CASE SiteConnect** consente al rivenditore di gestire la vostra macchina in maniera proattiva, migliorando i tempi di utilizzo
+ **La garanzia estesa di CASE Protect** e **la manutenzione programmata di CASE Care** vi garantiranno la massima tranquillità

PRODOTTI POST-VENDITA
E SERVIZI

PRODOTTI POST-VENDITA

Mantenete al meglio le vostre attrezzature e proteggete il valore del vostro investimento, grazie alla ricca offerta di ricambi CASE di altissima qualità.

Genuine Parts HIGH PERFORMANCE	Ottimizzate le prestazioni e aggiungete valore alla vostra macchina scegliendo ricambi originali di prima qualità.	FLEETPRO	Incrementate la versatilità delle vostre prestazioni grazie agli accessori CASE appositamente progettati per le nostre macchine e testati dai nostri ingegneri.
Attachments. BUSINESS SOLUTIONS	Salvaguardate le prestazioni della vostra macchina ben oltre la garanzia e gestite il vostro budget grazie alla qualità della serie di ricambi di seconda linea CASE.	Reman Parts REMANUFACTURED	Scegliete la qualità sostenibile offerta dai ricambi ricondizionati, progettati per attrezzature CASE di ogni generazione.

SERVICE SOLUTIONS

Godetevi la tranquillità offerta dalla consapevolezza che le soluzioni CASE Service Solutions manterranno la vostra attrezzatura in condizioni ottimali, garantendo la massima continuità operativa senza costi imprevisti e consentendo di ottimizzare la vostra redditività.

CASE CARE

Massimizzate la produttività e l'efficienza della vostra macchina grazie al nostro programma di manutenzione pianificata.

CASE PROTECT

Evitate costi imprevisti con il programma di estensione della garanzia.

CASE CONSTRUCTION | ServiceSolutions

CASE FLUID ANALYSIS

Assicuratevi la continuità operativa della vostra macchina grazie al monitoraggio dettagliato dei fuidl.

myCASEConstruction

Incrementate la portabilità della vostra macchina monitorando e gestendo i dati operativi della vostra flotta.

CASE SITECONNECT

Collega il vostro concessionario alla vostra macchina per ricevere assistenza da remoto.

CASE

580SV - 590SV - 695SV
SPECIFICHE PRINCIPALI

SPECIFICHE	580SV		
MOTORE			
Marca e modello	FPT F5C - F5MGL413B		
Sistema d'iniezione	High Pressure Common Rail		
Livello di emissioni	Stage V		
N, di cilindri	4		
Alesaggio / Corsa	102 mm x 110 mm		
Rapporto cilindrata/compressione	3,6 l / da 17 a 1		
Potenza nominale motore (ISO 14396)	72 kW (97 CV) a 2200 giri/min		
Potenza netta max	84 kW (112 CV) a 2000 giri/min		
Coppia massima (ISO 14396)	453 Nm a 1400 giri/min		
Regimi del motore	2200 giri/min (velocità nominale a pieno carico) 900-1000 giri/min (bassa velocità a vuoto)		
TRASMISSIONE	4WD		
Tipo	Powershuttle	Powershift	Direct Drive
Modello	Carraro TLB1 PB 4WD	Carraro TLB2 MPB 4WD	Carraro TLB2 2WS DD SAHR PB 4WD
Velocità in avanti	6 - 10 - 21 - 40 (km/h)	6 - 10 - 21 - 40 (km/h)	6 - 10 - 21 - 22 - 38 - 40 (km/h)
Velocità in retromarcia	7 - 12 - 26 - 40 (km/h)	7 - 12 - 26 (km/h)	7 - 12 - 26 (km/h)
ASSALE ANTERIORE			
Modello	4 RM Heavy duty		
Oscillazione	+/- 11°		
ASSALE POSTERIORE			
Modello	Carraro 28,44FR con bloccaggio differenziale		
FRENI			
Freni di servizio	Idraulici attivati da pedale, 2 dischi per lato		
Freni di stazionamento	Attuatore Meccanico o Idraulico (SAHR)		
PNEUMATICI			
Anteriori	18" oppure 20"		
Posteriori	26" o 28" oppure 30"		
STERZO			
Tipo	Servosterzo - Sterzo Comfort		
Pressione dell'impianto/Cilindrata	180-190 bar		
Raggio di sterzata 4 RM (raggio esterno)	Con pneumatici da 18": 4300 mm senza freni 3600 mm con freni		
IMPIANTO IDRAULICO			
Tipo	Doppia pompa ad ingranaggi con sistema load sensing a centro chiuso (solo per versione braccio SLA)	Load sensing a centro chiuso con pompa a portata variabile	
Portata (@ 2200 rpm)	156 l/min	da 6 a 163 l/min	
Pressione caricatore	240 bar (205 per versione braccio SLA)		
Pressione retroescavatore - operazioni standard	205 bar		
Pressione retroescavatore - Poer Boost / Power Lift	240 bar		
RIFORNIMENTI			
Olio motore	8 l		
Olio trasmissione	20,8 l		
Olio assale posteriore	15,5 l		
Olio idraulico	142 l		
Serbatoio carburante	128 l		
Serbatoio DEF	13,2 l		
Liquido di raffreddamento	24 l		
IMPIANTO ELETTRICO			
Tensione	12 V		
Batteria	Singola: 95 Ah 900 A o Doppia: 60 Ah, 600 A (ognuna)		
Alternatore	120 A		
CABINA			
Certificazione	ROPS / FOPS		
Aria condizionata	Opzionale		
Capacità dei vani portaoggetti	45 l inclusi: 2 scatole di raffreddamento bloccabili		
Tachimetro	Opzionale		
Radio Bluetooth	Opzionale		
LIVELLO FONOMETRICO			
Interno (cabina)	74 dB(A)		
Esterno	101 dB(A)		

590SV			695SV	
FPT F5C - F5MGL413A			FPT F5C - F5MGL413A	
High Pressure Common Rail			High Pressure Common Rail	
Stage V			Stage V	
4			4	
102 mm x 110 mm			102 mm x 110 mm	
3,6 l / da 17 a 1			3,6 l / da 17 a 1	
82 kW (110 CV) a 2200 giri/min			82 kW (110 CV) a 2200 giri/min	
89 kW (119 CV) a1900 giri/min			89 kW (119 CV) a1900 giri/min	
460 Nm a 1400 giri/min			460 Nm a 1400 giri/min	
2200 giri/min (velocità nominale a pieno carico) 900-1000 giri/min (bassa velocità a vuoto)			2200 giri/min (velocità nominale a pieno carico) 900-1000 giri/min (bassa velocità a vuoto)	
4WD			4WD - 4WS	
Powershuttle	Powershift	Direct Drive	Powershift	Direct Drive
Carraro TLB1 PB 4WD	Carraro TLB2 MPB 4WD	Carraro TLB2 2WS DD SAHR PB 4WD	Carraro TLB2 4WS MPB	Carraro TLB2 4WS DD SAHR PB 4WD
6 - 10 - 21 - 40 (km/h)	6 - 10 - 21 - 40 (km/h)	6 - 10 - 21 - 22 - 38 - 40 (km/h)	7 - 11 - 24 - 40 (km/h)	6 - 10 - 21 - 22 - 38 - 40 (km/h)
7 - 12 - 26- 40 (km/h)	7 - 12 - 26 (km/h)	7 - 12 - 26 (km/h)	8 - 13 - 29 (km/h)	8 - 13 - 29 (km/h)
4 RM Heavy duty			4 RM con differenziale a slittamento limitato	
+/- 11°			+/- 8°	
Carraro 28,50 con bloccaggio differenziale			Carraro 26,43 con differenziale a slittamento limitato	
Idraulici attivati da pedale, 2 dischi per lato			Idraulici attivati da pedale, 3 dischi per lato	
Attuatore Meccanico o Idraulico (SAHR)			Attuatore Meccanico o Idraulico (SAHR)	
18” oppure 20”			28"	
26” o 28” oppure 30”			28"	
Servosterzo - Sterzo Comfort			Servosterzo - Sterzo Comfort	
180-190 bar			180-190 bar	
Con pneumatici da 18”: 4300 mm senza freni 3600 mm con freni			Con pneumatici da 28”: 8180 mm in modalità 2 RS senza freni; 6820 mm in modalità 2 RS con freni; 4810 mm in 4 RS senza freni	
Load sensing a centro chiuso con pompa a portata variabile			Load sensing a centro chiuso con pompa a portata variabile	
da 6 a 165 l/min			da 6 a 165 l/min	
240 bar			240 bar	
205 bar			205 bar	
240 bar			240 bar	
8 l			8 l	
20,8 l			20,8 l	
17 l			13,6 l	
142 l			142 l	
128 l			128 l	
13,2 l			13,2 l	
24 l			24 l	
12 V			12 V	
Singola: 95 Ah 900 A o Doppia: 60 Ah, 600 A (ognuna)			Singola: 95 Ah 900 A o Doppia: 60 Ah, 600 A (ognuna)	
120 A			120 A	
ROPS / FOPS			ROPS / FOPS	
Opzionale			Opzionale	
45 l inclusi: 2 scatole di raffreddamento bloccabili			45 l inclusi: 2 scatole di raffreddamento bloccabili	
Opzionale			Opzionale	
Opzionale			Opzionale	
74 dB(A)			74 dB(A)	
102 dB(A)			102 dB(A)	

580SV – 590SV
DIMENSIONI E SPECIFICHE

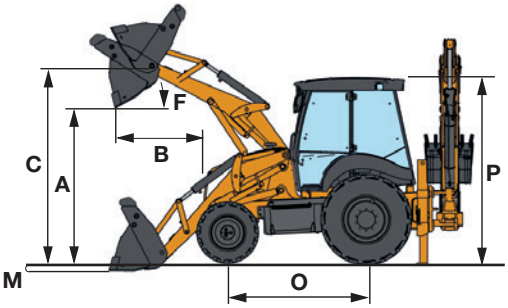

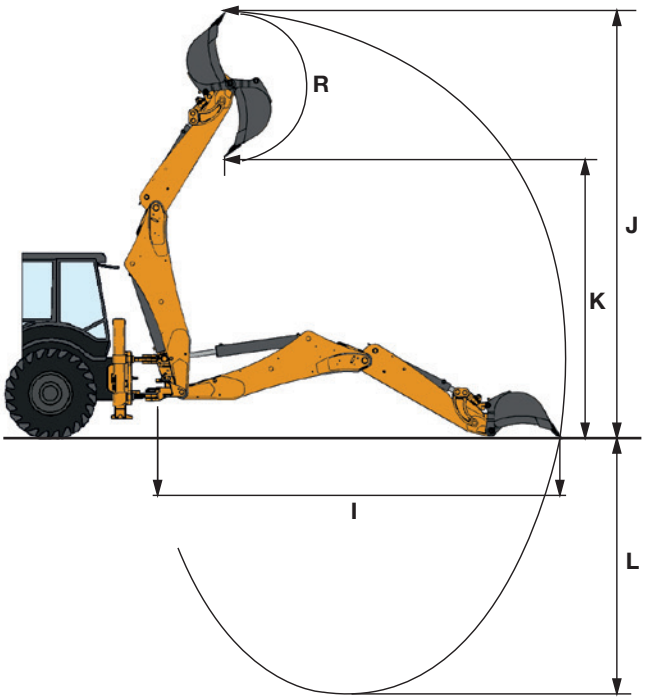

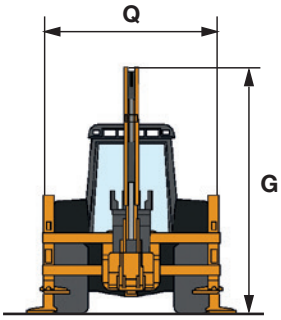

DIMENSIONI GENERALI		580SV - 590SV		580SV	
		CARICATORE TOOL CARRIER		CARICATORE A BRACCIO DIRITTO	
CARICATORE (configurazione 4 RM)		Benna Std	Benna 4 x 1	Benna Std	Benna 4 x 1
A Altezza max. di scarico con benna a 45°	mm	2606	2665	2711	2726
B Sbraccio di scarico alla massima altezza	mm	844	771	815	757
C Altezza max. al perno	mm	3478		3498	
F Angolo di scarico	°	43		40	
M Profondità di scavo sotto il livello del suolo	mm	166	170	105	157
Capacità di sollevamento massima al suolo	kg	4830	4610	5000	4745
Capacità di sollevamento massima all'altezza max.	kg	3450	3195	3550	3290
Forza di strappo del caricatore	daN	3580		3550	
Forza di strappo della benna	daN	6890		6220	

		580SV			590SV	580SV, 590SV	
		RETROESCAVATORE DNA CASE	RETROESCAVATORE GEOMETRIA IN LINEA		RETROESCAVATORE DNA CASE	RETROESCAVATORE GEOMETRIA IN LINEA	
RETROESCAVATORE		Bilanciere telescopico	Bilanciere Std	Bilanciere telescopico	Bilanciere telescopico	Bilanciere Std	Bilanciere telescopico
Dimensioni del retroescavatore	ft	14	14		15	15	
Angolo di brandeggio	°	180					
I Sbraccio max. dal centro di rotazione	mm	6640	5733	6686	7054	5878	6974
J Altezza max. di lavoro	mm	6786	5629	6262	7148	5726	6446
K Altezza max. di carico	mm	4939	3932	4565	5304	4004	4724
L Profondità max. di scavo	mm	5328	4338	5378	5780	4499	5688
R Rotazione della benna	°	197	197		197	197	
Forza di strappo della benna (con Power Boost attivato aggiungere 15%)	daN	5326	5971 (foro max forza)		6114	5971 (foro max forza)	
Forza di strappo del bilanciere (con Power Boost attivato aggiungere 15%)	daN	2375	3767	2592	2420	3358	2389
G Altezza del braccio (in posizione di trasporto)	mm	3638	3816	3900	3638	3816	3900

DIMENSIONI GENERALI		580SV - 590SV
O Passo	mm	2183
P Altezza cabina	mm	2859
Q Larghezza totale con benna del caricatore standard	mm	2445
Distanza minima dal suolo	mm	337

PESI		580SV - 590SV
Peso operativo massimo	kg	9580

BENNE OPZIONALI

CARICATORE	Capacità (SAE ltr)	RETROESCAVATORE DNA CASE	Capacità (SAE ltr)	RETROESCAVATORE GEOMETRIA IN LINEA	Capacità (SAE ltr)
Standard	1000 / 1200	Benna scavo da 300 mm	80	Benna scavo da 300 mm*	80
4 x 1	1000 / 1150	Benna scavo da 400 mm*	110	Benna scavo da 457 mm*	140
6 x 1	1000 / 1150	Benna scavo da 450 mm*	120	Benna scavo da 610 mm*	180
		Benna scavo da 610 mm*	180	Benna scavo da 760 mm*	260
		Benna scavo da 760 mm	260	Benna scavo da 915 mm*	320
		Benna scavo da 900 mm*	300		
		Benna per pulizia fossi da 1500 mm	280		

* Versioni Standard e Heavy Duty

695SV
DIMENSIONI E SPECIFICHE

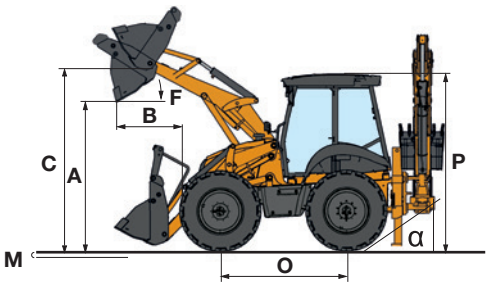

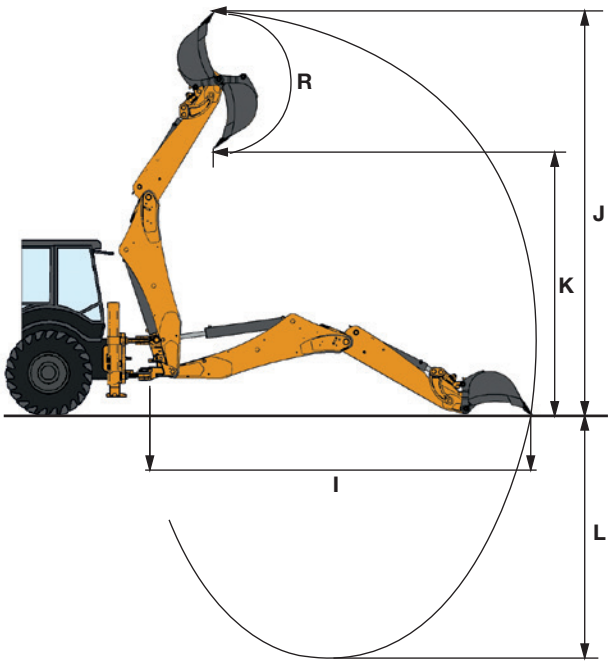

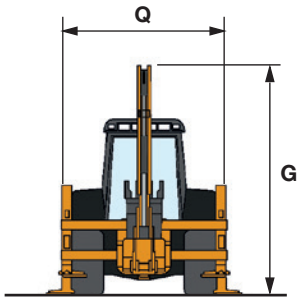

DIMENSIONI GENERALI		695SV	
		CARICATORE TOOL CARRIER	
CARICATORE		Benna Std	Benna 4 x 1
A Altezza max. di scarico con benna a 45°	mm	2708	2718
B Sbraccio di scarico alla massima altezza	mm	799	782
C Altezza max. al perno	mm	3531	3531
F Angolo di scarico	°	46	
M Profondità di scavo sotto il livello del suolo	mm	93	97
Capacità di sollevamento massima al suolo	kg	4770	4580
Capacità di sollevamento massima all'altezza max.	kg	3380	3075
Forza di strappo del caricatore	daN	3975	
Forza di strappo della benna	daN	6310	

		RETROESCAVATORE DNA CASE	RETROESCAVATORE GEOMETRIA IN LINEA	
RETROESCAVATORE		Bilanciere telescopico	Bilanciere Std	Bilanciere telescopico
Dimensioni del retroescavatore	ft	15	15	
Angolo di brandeggio	°	180		
I Sbraccio max. dal centro di rotazione	mm	7055	5879	6975
J Altezza max. di lavoro	mm	7286	5871	6599
K Altezza max. di carico	mm	5440	4143	4871
L Profondità max. di scavo	mm	5641	4360	5550
R Rotazione della benna	°	197	197	
Forza di strappo della benna (con Power Boost attivato aggiungere 15%)	daN	6114	5971	
Forza di strappo del bilanciere (con Power Boost attivato aggiungere 15%)	daN	2420	3358	2389
G Altezza del braccio (in posizione di trasporto)	mm	3837	3922	4013
DIMENSIONI GENERALI		**695SV**		
O Passo	mm	2220		
P Altezza cabina	mm	3060		
Q Larghezza totale con benna del caricatore standard	mm	2480		
α Angolo di superamento rampe	°	27		
PESI		**695SV**		
Peso operativo massimo	kg	9970		

BENNE OPZIONALI

CARICATORE	Capacità (SAE ltr)	RETROESCAVATORE DNA CASE	Capacità (SAE ltr)	RETROESCAVATORE GEOMETRIA IN LINEA	Capacità (SAE ltr)
Standard	1200	Benna scavo da 300 mm	80	Benna scavo da 300 mm*	80
4 x 1	1150 / 1200	Benna scavo da 400 mm*	110	Benna scavo da 457 mm*	140
6 x 1	1150 / 1200	Benna scavo da 450 mm*	120	Benna scavo da 610 mm*	180
		Benna scavo da 610 mm*	180	Benna scavo da 760 mm*	260
		Benna scavo da 760 mm	260	Benna scavo da 915 mm*	320
		Benna scavo da 900 mm*	300		
		Benna per pulizia fossi da 1500 mm	280		

* Versioni Standard e Heavy Duty

EXPERTS FOR THE REAL WORLD
SINCE 1842

CASE CONSTRUCTION

ALL'INSEGNA DELLA CONCRETEZZA.

Dal 1842 noi di CASE Construction Equipment ci impegniamo a realizzare soluzioni pratiche e intuitive che offrano efficienza e produttività.

Cerchiamo continuamente di facilitare i nostri clienti nell'applicazione delle tecnologie emergenti e dei nuovi requisiti di conformità.

Oggi, la nostra diffusione a livello globale, unita alla nostra competenza locale, ci consente di porre al centro dell'attività di sviluppo dei nostri prodotti le esigenze reali dei clienti.

L'ampia rete di concessionari CASE è sempre pronta ad assistere i clienti e proteggerne gli investimenti, superando le loro aspettative e fornendo loro la migliore esperienza di utilizzo e possesso delle macchine.

Intendiamo infatti costruire macchine più resistenti ma anche comunità più forti. In definitiva, la nostra attività è rivolta a fare il meglio per i nostri clienti e le nostre comunità, in modo che possano contare su CASE.

CNH Industrial
Deutschland GmbH
Case Baumaschinen
Benzstr. 1-3 - D-74076 Heilbronn
DEUTSCHLAND

CNH Industrial
Maquinaria Spain, S.A.
Avenida Aragón 402
28022 Madrid - ESPAÑA

CNH Industrial France, S.A.
16-18 Rue des Rochettes
91150 Morigny-Champigny
FRANCE

CNH Industrial Italia Spa
Lungo Stura Lazio 19
10156, Torino
ITALIA

CASE Construction Equipment
Cranes Farm Rd
Basildon - SS14 3AD
UNITED KINGDOM

NOTA: Le dotazioni di serie e opzionali possono cambiare in base alle richieste e alle leggi in vigore nei diversi paesi. Le foto possono mostrare dotazioni non di serie o non citate nel presente pieghevole - consultate il concessionario CASE. CNH Industrial si riserva il diritto di modificare senza preavviso le caratteristiche delle sue macchine, senza alcun obbligo dipendente da tali modifiche.

Conforme alla direttiva 2006/42/CE

CASECE.COM
00800-2273-7373

La chiamata è gratuita da telefono fisso.
Per le chiamate da cellulare consultare le tariffe del proprio gestore telefonico.

Form No. 20232IT - MediaCross Firenze - 03/25