OPTUM

OPTUM

TRAKTORER FRA
360 til 435 hk



CASE IH

OPTIMAL YDELSE.
FLEKSIBEL ANVENDELSE.
FLERE HESTEKRÆFTER.

Optum®-serien er udviklet specielt til europæiske landbrugsbedrifter og kombinerer op til 435 hk med en CVXDrive-transmission, der giver en hastighed på 60 km/t. Optum er bygget på et kompakt traktorchassis med en egenvægt på 12 450 kg og en tilladt totalvægt på 18 000 kg og tilbyder dermed en høj nyttelast til store redskaber samt en stærk trækkraft.

- **Fleksibilitet til alsidig brug**
  Optum er bygget med henblik på smidighed og leverer enestående værdi året rundt. Dens størrelse og kraft er ideel til en lang række opgaver, lige fra jordbearbejdning og såning til balling eller transport. Skift problemfrit mellem redskaber ved hjælp af en opgraderet kraftudtag (PTO) og øget løftekapacitet.

- **Kraft i balance med kontrol**
  Optum tilbyder høj hestekraft med dokumenteret præcision og er udstyret til en række anvendelsesområder, fra tungt træk med ballast til letvægtstransport med høj nyttelast. En ny forakselaffjedring kombineret med opgraderet bremsesystem, transmission og hydraulik giver øget kontrol og kraft.

- **Øget komfort og produktivitet**
  Førerkomforten er forbedret med en opgraderet kabineoplevelse. Automatiserede funktioner og konfigurerbar teknologi øger brugervenligheden og giver større effektivitet i førersædet. Hurtigere transporthastigheder, længere serviceintervaller, brændstofautonomi, FieldOps™ og telematik hjælper førerne med at opnå den mest produktive driftstid.

SCAN FOR MERE INFORMATION!

Uafhængig foraksel
Med rullestabilisering og anti-pitch-funktion, der sikrer stabil køreegenskaber ved høj hastighed og øget komfort på ujævnt terræn.

Brancheførende bremseevne
Oliekølede dobbeltskivebremser foran og dekompressionsbremse sikrer en kraftfuld bremseevne.

360 l hydraulisk pumpe
Til maksimal flow og krævende opgaver.

EFH elektronisk frontløfter
Til trinløs justering af redskabets jordtryk.

60 km/t-transmission
Til hurtig og effektiv vejtransport.

Op til 435 hk
Til at trække selv de mest krævende redskaber.

Fuldt integreret CTIS
Centralt dæktrykssystem til trinløs justering af dæktrykket under kørslen.

MODELLER	Kapacitet	Nominel effekt ved 2 000 o/min	Maks. effekt ved 1 800 o/min	Transmission / Hastighedsind-stillinger [km/t]	Maks. løftekapacitet [kg]	Maks. standard-pumpeflow (TwinFlow) [l/min]	Egenvægt / Maks. tilladt vægt [kg]	Akselafstand [mm]
OPTUM 440	8,7 L	435 hk	435 hk	CVXDrive (40/50/60)	14 350	220 (360)	12 450 / 18 000	3 190
OPTUM 390	8,7 L	390 hk	390 hk	CVXDrive (40/50/60)	14 350	220 (360)	12 450 / 18 000	3 190
OPTUM 360	8,7 L	360 hk	360 hk	CVXDrive (40/50/60)	14 350	220 (360)	12 450 / 18 000	3 190

OPTUM-SERIEN
I KORTE TRÆK

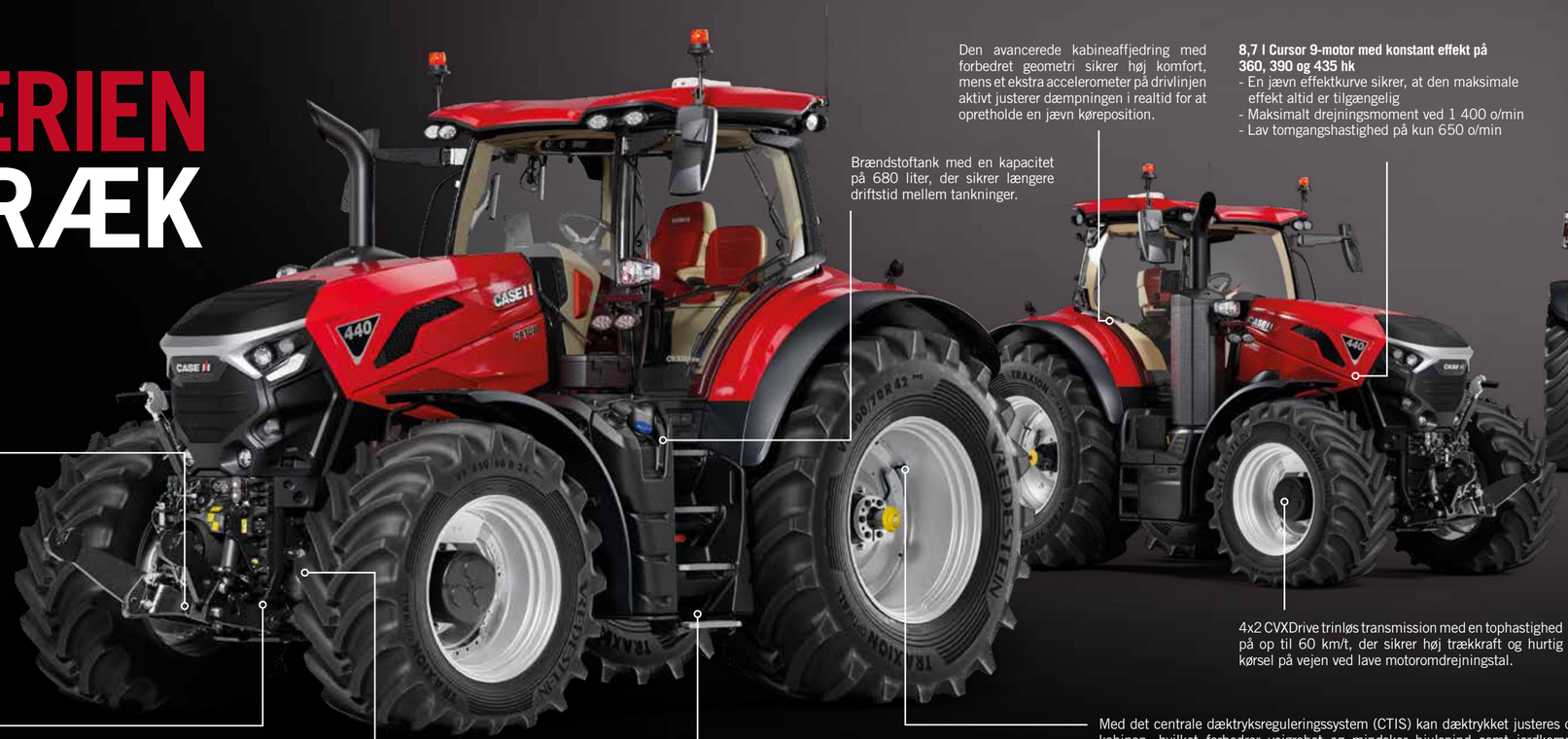

Fuldt integreret frontlift af kategori IIIN med en løftekapacitet på op til 5 800 kg
- Elektronisk frontlift (EFH), der muliggør trinløs justering af jordtrykket fra kabinen
- Fuldt integreret frontlift, der sikrer god udsyn foran for nem tilkobling
- Front-PTO med to hastigheder (1 000 / 1 000E) for øget brændstofeffektivitet
- Op til 3 midtermonterede ventiler giver fleksible tilslutningsmuligheder, mens den dedikerede oliereturledning understøtter kontinuerlige anvendelser med højt flow uden modtryk
- ISOBUS-stik foran muliggør redskabsstyring
- Eksterne betjeningsknapper til frontlift, PTO og en fjernventil muliggør sikker og bekvem betjening under tilkobling af redskaber

Uafhængig forakselophæng med 250 mm fjedervand
- Integreret rulle- og krængningsdæmpning
- Kun to smørepunkter på hele forakslen – reducerer det daglige vedligehold
- 6,1 m venderadius

Fuldt integrerede våde forbremser
- Det oliekølede system forhindrer overophedning ved vedvarende belastning
- Den integrerede trykbeholder sikrer maksimal bremsekraft med minimal pedalkraft

Brændstoftank med en kapacitet på 680 liter, der sikrer længere driftstid mellem tankninger.

Den avancerede kabineaffjedring med forbedret geometri sikrer høj komfort, mens et ekstra accelerometer på drivlinjen aktivt justerer dæmpningen i realtid for at opretholde en jævn køreposition.

8,7 l Cursor 9-motor med konstant effekt på 360, 390 og 435 hk
- En jævn effektkurve sikrer, at den maksimale effekt altid er tilgængelig
- Maksimalt drejningsmoment ved 1 400 o/min
- Lav tomgangshastighed på kun 650 o/min

4x2 CVXDrive trinløs transmission med en tophastighed på op til 60 km/t, der sikrer høj trækkraft og hurtig kørsel på vejen ved lave motoromdrejningstal.

Med det centrale dæktryksreguleringssystem (CTIS) kan dæktrykket justeres direkte fra kabinen, hvilket forbedrer vejgrebet og mindsker hjulspind samt jordkomprimering, mens højere dæktryk bidrager til en mere effektiv transport på vejene.

Oplyste trin med belysning integreret i brændstoftankens design, suppleret af en tagmonteret lampe, sikrer sikker på- og afstigning med god udsyn om natten
- Det første trin kan justeres for at tilpasse sig traktorens maksimale bredde

Maks. 8 elektroniske fjernventiler
- Op til 5 bagtil og 3 foran
- Maksimal flow bagtil på op til 140 l/min, valgfrit 170 l/min
- Farvekodet og håndtagsassisteret udløsning

Bageste trepunktsophæng kategori III/IV N med en løftekapacitet på op til 14 350 kg
- Standardpumpe med 220 l/min, som ekstraudstyr med TwinFlow-dobbeltpumpe med op til 360 l/min
- Flere konfigurationer af trækstang og anhængertræk
- Bag-PTO med to hastigheder (540E/1 000 eller 1 000/1 000E)
- Eksterne betjeningsknapper bagtil til PTO, hævning/sænkning af bagløfteren, en fjernventil og valg mellem to forudindstillede motorhastigheder

UDVIKLET TIL KRÆVENDE ARBEJDE

Cursor 9-motoren er udviklet med henblik på høj ydelse og kombinerer en jævn effektkurve, konstant tilgængelig effekt og forlængede serviceintervaller for at sikre pålidelig ydelse, effektivitet og høj driftstid i krævende anvendelser.

- **8,7-liters FPT Cursor 9-motoren** leverer op til 435 hk ved lave 1 800 o/min og op til 1 851 Nm drejningsmoment ved 1 400 o/min, hvilket sikrer et lavt brændstofforbrug.
- **Den valgfri vendbare blæser vender automatisk** luftstrømmen for at rense kølepakken, hvilket opretholder køleeffektiviteten under høje støvbelastninger.
- **E-VGT-turbolader med variabel geometri** sikrer hurtig respons under kørsel.
- **Serviceinterval på 750** timer reducerer nedetid og vedligeholdelsesfrekvens, hvilket sænker de samlede ejeromkostninger og maksimerer den produktive arbejdstid.
- **Den automatisk eller manuelt styrede dekompressionsbremse leverer** op til 270 kW/hk (367 hk) bremsekraft ved 2 300 o/min, hvilket sikrer kraftig deceleration og reduceret slid på driftsbremsen.
- **En 680-liters dieseltank og en 93-liters AdBlue-tank** med integreret tankbeskyttelse giver en forlænget driftsrækkevidde.





Adgang til filteret via drejelås – gør det muligt at udskifte filteret hurtigt og uden brug af værktøj, hvilket sikrer hurtig og enkel vedligeholdelse.

KONTROLLERET KRAFT TIL VEJEN

4x2 CVXDrive-transmission sikrer jævn, trinløs acceleration fra stilstand til 60 km/t, med et reduceret motoromdrejningstal på 1 790 o/min ved tophastighed, hvilket sikrer effektiv transport ved høje hastigheder.

- **4x2 CVXDrive-trinløs transmission** har 4 mekaniske fremadgående gear og 2 bakgear med automatisk gearskift, hvilket giver fire definerede 100 % mekaniske kraftoverførselspunkter inden for hastighedsområdet og sikrer en stærk trækkraft.
- **Optimeret til mark- og transportopgaver,** der giver høj trækevne ved lave hastigheder og samtidig muliggør hurtig og effektiv vejtransport op til 60 km/t.
- **APM (Automatic productivity management) motorhastigheds- og transmissionsstyring tilpasser** automatisk motorhastigheden og transmissionsudvekslingen til driftsbetingelserne og optimerer effektiviteten og brændstofforbruget.
- **Active hold control** holder automatisk traktoren i ro uden brug af bremsen for sikrere start og mere jævn manøvrering.

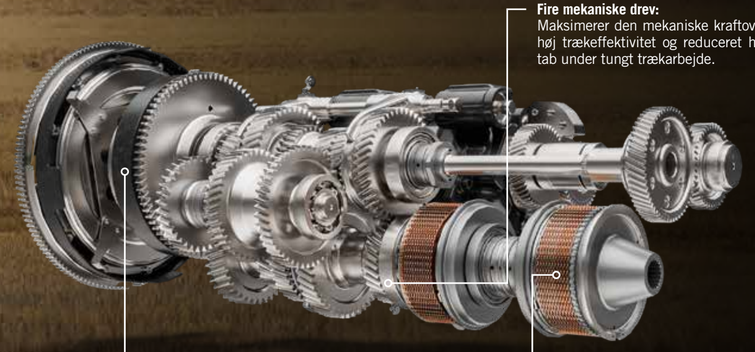

Fire mekaniske drev:
Maksimerer den mekaniske kraftoverførsel for høj trækeffektivitet og reduceret hydrostatisk tab under tungt trækarbejde.

Summation planetgear:
kombinerer motor- og hydrostatisk hastighed for at muliggøre jævn, trinløs acceleration fra nul til 60 km/t.

Dobbeltkoblingsteknologi (kobling A / kobling B):
muliggør problemfri kraftoverførsel mellem drev, samtidig med at det interne friktionstab i transmissionen reduceres for at forbedre den mekaniske effektivitet.

KRAFT MØDER ALSIDIGHED

Frontliften giver op til **5 800 kg løftekapacitet** og fuld kontrol via Multicontroller og Case IH Pro 1200-monitoren.

- **Styring af frontlift** med justerbare løfte- og sænkehastigheder, auto-float-tilstand og elektronisk styring via Multicontroller.
- **Elektronisk frontlift** giver mulighed for trinløs justering af redskabets marktryk, hvilket muliggør vægtoverførsel mellem foraksel og redskab for at opretholde et konstant forudindstillet tryk, f.eks. på en frontpakker til ensartet forberedelse af såbedet, samtidig med at styringen bevares.
- **Integrerede ISOBUS-, strøm- og belysningsstik** til alle typer frontredskaber.
- **Ekstern lift og PTO-styring** giver sikker tilkobling af redskaber.
- **Auto PTO** tilkobler og frakobler automatisk PTO'en baseret på liftophængets position, hvilket reducerer sliddet på drivlinjen og forenkler arbejdet på forageren.
- **Opbevaringsområde til koblingskugler på begge sider,** muliggjort af forlængede stifter for sikker og bekvem adgang.



To-trins front PTO (1 000/1 000E) med 1 000E giver mulighed for at reducere motorens o/min ved lav belastning for at optimere brændstofforbruget.







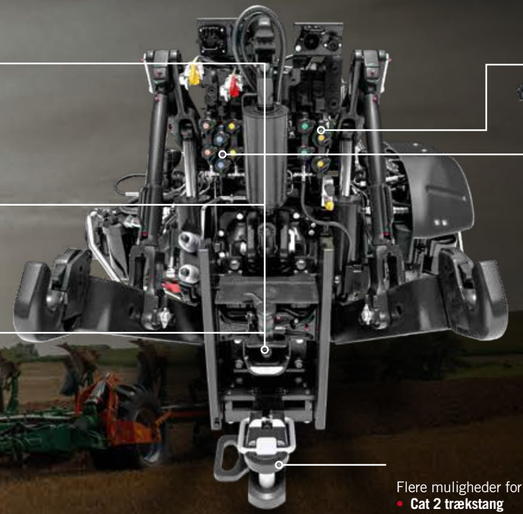

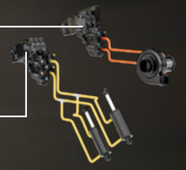

TwinFlow-pumpen (360 l/min samlet flow) kombinerer en pumpe med højt flow til funktioner med kontinuerlig efterspørgsel som f.eks. plante- eller boreventilatorer med en anden pumpe, der leverer højt tryk til f.eks. hydrauliske cylindre.

Flere muligheder for trækstang til stigeramme:
- **Cat 2 trækstang**
- **K80 trækstang**
- **Cat 4/3 trækstang** med automatisk selvspærring

Højkapacitetshydraulik, stærke konfigurerbare bagaksler og fleksible muligheder for fjernventiler giver Optum den kontrol og styrke, der kræves for at håndtere tunge redskaber og krævende opgaver med tillid.

- **To hydrauliske pumpemuligheder:** op til 220 l/min som standard og op til 360 l/min i konfigurerbar dobbeltpumpe for hurtig respons og pålidelig oliefors yning til kraftfulde redskaber.
- **Fleksible fjernventiler** med op til 5 bagventiler og 3 midtermonterede ventiler med farvekodede koblinger og vinklet design for hurtig og nem betjening.
- **Maksimal aftagelig oliekapacitet på 86 liter** understøtter redskaber med stort oliebehov.
- **To-trins kraftudtag bagpå (540E/1 000** eller 1 000/1 000E) med ekstern styring.
- **Hydraulisk omskifterblok** muliggør funktioner som hydraulisk topstang, højre løftestang og pickup-ophæng uden brug af en fjernventil bagpå.
- **ISOBUS muliggør direkte redskabsstyring og integration** uden ekstra terminaler.
- **Trepunktsophæng bagpå, kategori III eller IV N** med op til 14 350 kg løftekapacitet til håndtering af store, tunge redskaber.



Håndtagsassisterede udstødningskoblinger muliggør hurtig og ubesværet frakobling af hydrauliske slanger under tryk.

KONTROLLERET HÅNDTERING OG SIKKERHED

Det fuldt integrerede centrale dæktrykssystem gør det muligt at justere dæktrykket undervejs, så det passer til jordforholdene og kravene til føreren uden at stoppe. Det forbedrer trækkraften i marken, reducerer jordkomprimeringen og mindsker dæksliddet under transport.

- **Manuel eller automatisk dæktrykskontrol** giver føreren mulighed for at vælge forudindstillede trykniveauer i marken eller på vejen direkte fra kabinen for hurtig justering.
- **Integreret dobbeltcylindret luftkompressor (630 ccm slagvolumen)** opnår en dæktryksforskel på 1 bar på ca. 5 minutter for hurtig justering mellem mark- og vejindstillinger.
- **De fuldt integrerede luftledninger** er trykløse, når de er inaktive, for at beskytte pakningerne, og de er ført inden i akslen for at beskytte ventiler og ledninger mod skader.





Maksimal tilladt vægt på 18 000 kg* (GVW) muliggør en nyttelast på op til 5 550 kg for tunge redskaber.

Mulighed for 2 000 eller 1 000 kg frontballast med integreret opbevaringsrum.



Det centrale dæktrykssystem justerer dæktrykket under kørslen og øger kontaktfladen i marken for at reducere skrid og jordpakning, mens højere vejtryk reducerer rullemodstand og dækslitage.

FLEKSIBLE MULIGHEDER FOR BALLASTERING

En bred vifte af ballastløsninger foran og bagpå gør det muligt at tilpasse Optum præcist til den aktuelle opgave. Optimeret vægtfordeling forbedrer trækkraft, stabilitet og effektivitet, samtidig med at drivlinjekomponenter og dæk beskyttes.

- **Baghjulsvægte med quick-fit-design** giver mulighed for hurtig justering af ballasten, så den passer til skiftende mark- og transportkrav.
- **Kraftig bagaksel understøtter** høje ballastbelastninger for at maksimere trækkraft og kraftoverførsel i krævende trækopgaver.
- **Mulighed for frontballast** giver præcis vægtbalance mellem for og bag, hvilket forbedrer styrestabiliteten og reducerer slip under belastning.

Baghjulsvægte – fås i konfigurerbare størrelser på 250 kg, 500 kg og 1 000 kg pr. hjul, med quick-fit-design og selvcentrerende konisk form til hurtig og sikker montering og afmontering.



Fuldt integrerede oliekølede våde dobbeltskivebremser på foraksel med bremseforstærker for høj bremsekapacitet og reduceret pedalkraft.

KONTROLLEREDE KØREEGENSKABER VED HØJ FART

Optum kombinerer en uafhængig foraksel med fuldt integrerede våde forbremser for at forbedre kørestabiliteten, bremseegenskaberne og manøvredygtigheden. Disse systemer understøtter sikrere kørsel på vejene, mere jævn håndtering af tunge redskaber og lettere føring i snævre arbejdsområder.

- **Den uafhængige forakselaffjedring** har et hydropneumatisk dobbelt wishbone-system med 250 mm total hjulvandring og integreret krængningsstabilisering for at sikre et stabilt drev.
- **Kun to smørepunkter pr. side** minimerer den rutinemæssige vedligeholdelse.
- **6,1 m venderadius** giver fremragende manøvredygtighed.



Uafhængig affjedring af forakslen med krængningsdæmpning og anti-pitch-styring stabiliserer traktoren under transport og i sving.

* En forøgelse af totalvægten til 19 000 kg er mulig; godkendelse afhænger af de lokale myndigheder og kan ikke garanteres.

SMART LANDBRUG STARTER HER

FieldOps er en forenklet alt-i-en-platform til alt dit udstyr fra Case IH og andre mærker. Få adgang til data og indsigt i realtid, herunder overvågning i realtid, præcis placering af udstyr og arbejdsstatus, anslået tid til færdiggørelse af jobbet og meget mere.



PRÆCISIONSTEKNOLOGI

Med automatisk styring, håndfri vending og præcision ned til 1,5 cm gør Optum hver eneste bevægelse i marken smartere og mere smidig.

- AccuGuide autostyring - opretholder parallelle skår med en nøjagtighed på ned til 1,5 cm. Der findes flere styringsmønstre: markskår, cirkel, kurve, kurs, spiral og lige vej.
- Headland Management Control 2 (HMC2) - programmer hver vending på forageren efter tid eller afstand, med automatiserede funktioner som f.eks. justering af motorhastigheden efter løft af redskabet.
- AccuTurn Pro - kombinerer styring af forager og styring med automatiserede, optimerede vendinger for større effektivitet og komfort.
- TIM (Tractor Implement Management) giver redskabet mulighed for automatisk at styre funktioner som kørehastighed, kraftudtag og lift, hvilket forbedrer effektiviteten og reducerer trætheden hos føreren.



MASKINOVERVÅGNING I REALTID

- Få præcis placering af udstyr og driftsstatus.
- Overvåg opgavens færdiggørelse og se 24-timers maskinhistorik.
- For et specifikt job fortæller de robuste præstationsdata fra FieldOps™ dig, hvor meget areal der er tilbage i marken, og giver dig en anslået tid til færdiggørelse.

VISUALISERING AF DATA

- Se hurtigt aktiviteterne for en given mark, og vælg, hvilket datalag der skal visualiseres.
- Omdan agronomiske datalag til receptkort, kør agronomiske rapporter og opret manuelle agronomiske datalag.
- Opsæt dataintegration mellem Case IH-udstyr og tredjepartssystemer for at strømline dataindsamling og -analyse og give et holistisk overblik over bedriftens aktiviteter.
- Find nemt det, du leder efter, ved at skifte mellem faner eller bruge effektive søge- og hurtigfiltre.



SUPPORT OG SERVICE PÅ AFSTAND

SE SKÆRMEN I KABINEN PÅ AFSTAND
Uanset hvor traktoren er, kan en driftsleder eller forhandler nemt se præcis, hvad føreren ser på skærmen i traktorens kabine.

SUPPORT TIL FJERNSERVICE
Arbejd sammen med din lokale Case IH-forhandler om at fjerndiagnosticere vedligeholdelses- og serviceproblemer og identificere de dele, du skal bruge for at holde dig kørende.

Start en fjernvisningssession fra din mobiltelefon og se, hvad der vises på skærmen for at vejlede førerne og tilbyde justeringer i næsten realtid, uanset hvor du befinder dig.

BÆLTE TIL MASKINERNES YDEEVNE

- Forbedr din flådes effektivitet hvor som helst.
- Overvåg hver eneste detalje i din flåde for at træffe beslutninger i realtid.
- Byg din opsætning med dit valg af over 50 realtidsparametre, herunder:
  - telematik
  - arbejdsstatus
  - brændstof- og DEF-forbrug
  - motortimer og meget mere...

CASE IH FieldOps

OPRET EN GRATIS KONTO FOR AT FÅ ADGANG TIL ALLE FUNKTIONER I CASE IH FIELDOPS™!

KOMFORT, DER HOLDER DIG PRODUKTIV

En kabine til lange arbejdsdage.

Optum-kabinen introducerer et nyt niveau af brugervenlighed i hverdagen fra det øjeblik, føreren træder ind i den. En indbydende kabine, generøse og smart integrerede opbevaringsløsninger og et af de laveste støjniveauer i kabinen skaber et roligt og behageligt arbejdsmiljø, der understøtter fokus og produktivitet gennem lange arbejdsdage.

- **Klart udsyn** i al slags vejr. Med en frontvisker, der dækker hele 260°, får du optimal sigtbarhed og bedre komfort – uanset om du arbejder i regn, støv eller tåge.
- **Lavt støjniveau i kabinen på 68 dBA,** understøttet af en lamineret, brudsikker forrude, reducerer træthed i lange arbejdstider.
- **Mulighederne for kabineaffjedring spænder fra mekaniske til avancerede systemer.**
  - Mekanisk kabineaffjedring som standard.
  - Avanceret kabineaffjedring (hydraulisk) med dobbelt panhardstang.
  - Avanceret køretøjsaffjedring (AVS) justerer automatisk affjedringens adfærd baseret på driftsparametre for maksimal kørekomfort.
- **Omfattende elektriske tilslutningsmuligheder** omfatter 3-bens strømstik, 12 V-stik, USB-opladning, 7-bens signalstik, ISOBUS-stik i kabinen og 230 V (150 W) strømkonverter (ekstraudstyr).
- **Opvarmet og ventileret lædersæde** for maksimal komfort under både varme og kolde arbejdsforhold.
- **Multicontroller III-armlæn med integreret EFH-styring** placerer de vigtigste funktioner på traktoren og redskabet, herunder elektronisk justering af frontlift, lige ved hånden for intuitiv betjening.

260° udsyn med forrudeviskeren

giver fremragende udsyn fremad i alt slags vejr.

Opvarmet forrude

med næsten usynlige varmeelementer til hurtig afdugning.

Interiørpakker definerer komfort og specifikationsniveau.

- **Fabric Pack** – opvarmet stofsæde med passiv ventilation, slidstærkt interiør uden accentbelysning
- **Deluxe Leather Pack** – opvarmet lædersæde med passiv ventilation, læderfinish og accentbelysning
- **Active Leather Pack** – opvarmede lædersæder med aktiv ventilation for maksimal komfort for føreren

Pro 1200-skærm

En 12" multi-touch-skærm med anti-fingeraftryksbelægning og syv brugertilpassede køreskærme.

Multicontroller III armlæn

Ergonomisk design med programmerbare taster og en eksklusiv drejeknap til nem navigation.

Stor bærbar køleboks

Holder mad og drikke køligt på lange arbejdsdage.

DESIGNET TIL AT FØRE I HVERDAGEN

Hver eneste udvendige funktion på Optum er designet til at understøtte sikker adgang, effektiv daglig håndtering og pålidelig føring. Praktiske designdetaljer, integreret belysning og serviceorienterede løsninger gør det daglige arbejde lettere, samtidig med at Case IH's karakteristiske designsprog forstærkes.

MINDRE KLARGØRING. MERE ARBEJDSTID.

Velplacerede servicetilslutninger understøtter daglig rutinevedligeholdelse, hjælper med at reducere forberedelsestiden og sikrer pålidelig drift på alle årstider.

- **Tryklufttilslutningen** til venstre giver nem adgang til rengørings- og serviceopgaver uden ekstra udstyr.
- **Tilslutninger til forvarmning af motor og transmission** understøtter forberedelse til koldstart, hjælper med at beskytte komponenter og sikrer pålidelig drift under lave temperaturer.



Lygter på trækstangen oplyser området direkte bag traktoren og forbedrer udsynet ved tilkobling og manøvrering under dårlige lysforhold.



Oplyst adgang til kabinen med tagmonteret lys og justerbart nedre trin for sikker ind- og udstigning, hvilket giver mulighed for optimeret trinplacering for lettere og mere komfortabel adgang.



Integreret værktøjskasse med håndvasketank holder værktøj og vand bekvemt om bord til daglig service og arbejde i marken.

KARAKTERISTISK CASE IH DESIGN OG BELYSNING

Funktionelle udvendige designelementer kombinerer tydeligt Case IH design med belysningsløsninger, der understøtter sikkert og effektivt arbejde omkring traktoren.

- **Det udvendige design** og motorhjelmens udformning giver et moderne, robust udseende, samtidig med at det understøtter luftgennemstrømning og serviceadgang.
- **LED-baglygter med integreret Case IH-logo** forbedrer udsynet bagud og forstærker brandidentiteten under kørsel på vej og i marken.
- **Op til 22 LED-arbejdslygter og LED-vejlygter** giver over 60 000 lumen belysning omkring traktor og redskaber.

ADGANG, UDSYN OG SIKKERHED

Udvendige adgangs- og belysningsfunktioner er designet til at forbedre sikkerheden og tilliden under den daglige føring, lige fra indstigning i kabinen til tilkobling af redskaber under dårlige lysforhold.

- **Brandede aluminiumstrin** med skridsikker overflade giver sikkert fodfæste ved adgang til kabinen under våde eller mudrede forhold.
- **Klare udvendige sigtelinjer og funktionelt belysningslayout** understøtter sikker kørsel rundt om traktoren under det daglige arbejde og transportforberedelse.

PRAKTISKE OPBEVARINGS- OG MONTERINGSMULIGHEDER

Integrerede opbevarings- og monteringsløsninger holder vigtigt udstyr lige ved hånden og gør det muligt at tilpasse traktoren til individuelle driftsbehov.

- **Integreret opbevaring** i højre side, herunder en værktøjskasse og en vandtank til håndvask, holder vigtigt udstyr direkte tilgængeligt ved traktoren.
- **Flad øvre brændstoftank med monteringspunkter** gør det muligt at montere ekstra udstyr som værktøjskasser eller arbejdslygter sikkert uden ændringer.

MODELLER	OPTUM 360	OPTUM 390	OPTUM 440
MOTOR FPT			
Antal cylindre / Aspiration / Ventiler	6 / eVGT / 4	6 / eVGT / 4	6 / eVGT / 4
Kapacitet [cm³]	8 700	8 700	8 700
Nominel motorhastighed [o/min]	2 000	2 000	2 000
Nominel effekt @ 2 000 [hk]	360	390	435
Maks. effekt ved 1 800 [hk]	360	390	435
Maks. drejningsmoment @ 1 400 [Nm]	1 616	1 750	1 851
Kapacitet i dieseltank [liter]	680	680	680
AdBlue-tankens kapacitet [liter]	93	93	93
Emissionsniveau	Stage V	Stage V	Stage V
Serviceinterval [timer]	750	750	750
TRANSMISSION			
Type	CVXDrive trinløs transmission - 4 mekaniske områder sikrer effektiv kraftoverførsel. - Automatisk skift af område under belastning. - Reduceret motorhastighed ved tophastighed. - Aktiv holdestyring: Stop på en bakke uden at bruge bremsen, hvilket øger komforten og sikkerheden på skråninger.		
Maks. hastighed [km/t]	40 / 50 / 60	40 / 50 / 60	40 / 50 / 60
Motorhastighed ved: 40 / 50 / 60 km/t [o/min]	1 195 / 1 495 / 1 790	1 195 / 1 495 / 1 790	1 195 / 1 495 / 1,790
PTO			
Bageste kraftudtags motorhastighed ved 540E / 1 000 [o/min]	1 598 / 1 852	1 598 / 1 852	1 598 / 1 852
Bageste PTO-motorhastighed ved 1 000 / 1 000E [o/min]	1 852 / 1 567	1 852 / 1 567	1 852 / 1 567
Front PTO-motorhastighed ved 1 000 / 1 000E [o/min]	1 886 / 1 585	1 886 / 1 585	1 886 / 1 585
AKSLER			
Uafhængig affjedring af foraksel	- Dobbelt wishbone-design for komfort og høj belastningskapacitet. - Kun 4 smørepunkter på dæmpningscylindrene. - Styrevinkel let justerbar med aftagelige kraver. - Ekstern IFS-kontrol via knapper på frontlift.		
Diff-lås på for- og bagaksel	100 % differentialespærring via vådt multidisk-system. - Justerbart styresystem afhængigt af styrevinkel, trepunktsophængets position bagtil, enkelthjulsbremsens status og hastighed.		
Venderadius målt ved trækstangstappen [mm]	6 100	6 100	6 100
LINKAGE			
Frontlift	Fuldt integreret frontlift med køreakkumulator og opbevaringsområde til liftkugler. - Cat III N hurtigkobling af understel. Foldbare arme. - Cat 3 mekanisk topstang. Koblingskugler Cat 3/3 og 3/2 medfølger. - Ekstern betjening. Enkelt- eller dobbeltvirkende indstilling via display.		
Kategori af bageste ophæng	III / IVN	III / IVN	III / IVN
Maks. løftekapacitet bagpå ved kugleender [kg]	14 350	14 350	14 350
Kategori af frontlift	IIIN	IIIN	IIIN
Maks. løftekapacitet foran ved kugleender [kg]	5 800	5 800	5 800
Elektronisk frontlift (ekstraudstyr)	Trykkontrol, justerbar via armlæn eller display.		

[1] Vægten kan variere alt efter traktorens konfigurerbarhed [2] Med standarddæk [3] Andre dæk på forespørgsel

MODELLER	OPTUM 360	OPTUM 390	OPTUM 440
HYDRAULISK			
Systemtype	Pumpe med variabel fortrængning og kompensation for trykflow		
Enkeltpumpe maksimalt flow [l/min]	220	220	220
TwinFlow-pumper maksimalt flow [l/min]	360 (220+140)	360 (220+140)	360 (220+140)
Fjernventiler bagpå	4 eller 5 elektroniske fjernbetjeninger		
Midtermonterede fjernventiler (valgfrit)	1, 2 eller 3 elektroniske fjernbetjeninger		
BREMSER			
Bremser bagpå	- 4 hydraulisk førte vådbremseskiver. - Automatisk bremsejustering giver en positiv, ensartet bremsevirkning. - Bremseforstærker giver bedre kontrol og maksimal bremsekraft med minimal pedalindsats. - Dobbelt bremsepedal med enkelthjulsbremse.		
Bremser foran (valgfrit)	- 4 hydraulisk førte vådbremseskiver. - Oliekølet system for lang holdbarhed.		
KABINE			
Type	- Kabine med fire stolper og FOPS - OECD-kode 10 niveau 1. - Trinlygter styres af venstre dør. - Dybden på 1. trin kan justeres for at tilpasse det til traktorens maksimale bredde. - Let tilgængeligt, lavt monteret dørhåndtag. - Lavt monteret forrudevisker med 260° viskerområde.		
DIMENSIONER[2]			
A: Længde - bageste nederste led vandret til forreste øverste led [mm]	5 732	5 732	5 732
B: Samlet højde [mm] med GPS-antenne	3 481	3 481	3 481
C: Bredde - over bagskærme uden forlængelse / med stor forlængelse [mm]	2 366 / 2 848	2 366 / 2 848	2 366 / 2 848
D: Akselafstand [mm]	3 190	3 190	3 190
E: Højde - Midt på bagaksel til toppen af taget [mm] med GPS-antenne / uden GPS-antenne	2 374 / 2 474	2 374 / 2 474	2 374 / 2 474
F: Indstilling af bælte foran [mm] Indstilling af bælte bagtil [mm]	1 926 - 2 258 1 840 - 2 328	1 926 - 2 258 1 840 - 2 328	1 926 - 2 258 1 840 - 2 328
VÆGT			
Vægt basisspecifikation - uden brændstof [kg][1]	12 450	12 450	12 450
Vægt høj specifikation - uden brændstof, ballast [kg]	13 500	13 500	13 500
Tilladt totalvægt [kg]*	18 000	18 000	18 000
Maksimal tilladt totalvægt [kg]**	19 000	19 000	19 000
DÆKKOMBINATIONER TIL RÅDIGHED[3]			
Foran	- 620 / 75 R30 - 650 / 60 R34 - 650 / 65 R34		
Bag	- 650 / 85 R42 - 710 / 75 R42 - 800 / 70 R42 - 900 / 60 R42 - 750 / 70 R44		

* GVW begrænset til 17 t ved 60 km/t
** En forøgelse af totalvægten til 19 000 kg er mulig; godkendelsen afhænger af de lokale myndigheder og kan ikke garanteres.

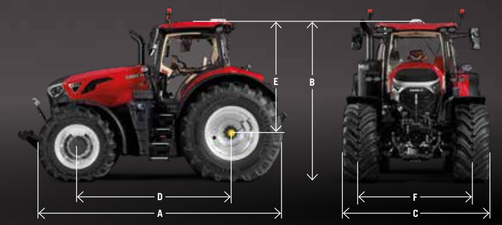



caseih.com

⚠ Frikaldsnummer: 00 800 22 73 44 00

Sikkerhed skader aldrig! Læs altid instruktionsbogen, inden du arbejder med udstyret. Kontrollér udstyret, før du bruger det, og sørg for, at det fungerer korrekt. Følg anvisningerne på sikkerhedsmærkaterne, og benyt alle sikkerhedsfunktionerne. Denne brochure er blevet udgivet til distribution i hele verden. Standard- og ekstraudstyret samt de enkelte modellers tilgængelighed kan variere fra land til land. Case IH forbeholder sig ret til at foretage ændringer af design og teknisk udstyr til enhver tid uden forudgående varsel, uden at dette medfører nogen form for forpligtelse til at foretage sådanne ændringer på allerede solgte enheder. Selv om vi bestræber os på at sikre, at specifikationer, beskrivelser og illustrationer i denne brochure er korrekte på trykningstidspunktet, kan disse blive ændret uden forudgående varsel. Illustrationer kan vise ekstraudstyr, eller de viser måske ikke alt standardudstyr. Case IH anbefaler AKCELA smøremidler.

Tilmeld dig nu for eksklusive tilbud og opdateringer

TP01 / SM / 12.25 / Printed in Austria -
CIH_26_Optum-360-440_Brochure_DKO_01

CASE IH