TRATOR DE ESTEIRAS XLT

CASE CONSTRUCTION

SINCE 1842.

1150L

MOTOR

Marca	FPT
Modelo	F4HE9684K*J105
Tipo	Eletrônico, diesel, 4 tempos, injeção direta turboalimentado, certificação Tier 3 / MAR-I
Cilindros	6
Diâmetro e curso	104 x 132 mm
Cilindrada	6,7 L (6.700 cm³)
Injeção direta	Common Rail
Combustível	Diesel
Filtro de combustível	Rosqueável, com filtro tela
Sistema de arrefecimento	Líquido
Rotações do motor – rpm	
Alta – ponto morto sem carga	2.300 ± 50
Nominal – plena carga	2.200
Marcha lenta baixa	1.000 ± 100
Potência a 2.200 rpm – ISO 14396	
Bruta (SAE J1349)	130 hp (97 kW)
Líquida (SAE J1349)	118 hp (88 kW)
Torque a 1.400 rpm	
Bruto	589 Nm (60 kgf.m)
Líquido	567,5 Nm (58 kgf.m)
Lubrificação do motor	"Lubrificação forçada" com sistema de refrigeração dos pistões por jato de óleo
Ângulo de operação	
Lateral	45°
Longitudinal	45°
Filtro de óleo	Substituível, tipo rosqueado, cartucho fluxo total
Radiador	
Aletas por polegadas	6
Ventoinha	Acionamento mecânico por correia Diâmetro 662 mm

TREM DE FORÇA

Sistema hidrostático com circuito fechado de duas vias	
Bomba	Pistões axiais e fluxo variável
Motor	Pistões axiais e cilindrada variável
Força de tração máxima*	213,5 kN (48.000 kgf)
Transmissão	Comandada por alavanca única de controle eletrônico
Filtro de óleo	Cartucho substituível com filtragem de até 4 micra com tela de sucção de 100 mesh
Velocidades de deslocamento	
Avanço	9,7 km/h
Ré	9,7 km/h
Freio de estacionamento	SAHR (aplicado mediante a ação de molas, liberado hidraulicamente)
Freios direcionais	Hidrostático
Comando final	2 reduções de engrenagem helicoidal para saída planetária
Relação de redução	61.4:1
Arrefecimento da transmissão	
Tipo	Trocador de calor
Área da colmeia	5.445 cm² (844 pol²)

NOTA: A medida é calculada utilizando a esteira padrão. Aumenta a velocidade de deslocamento em 4% e reduz a força de tração em 4% com esteira C.E.L.T. opcional.

SISTEMA ELÉTRICO

Alternador	65 A
Baterias	2 x 12 V em série, livre de manutenção 750 CCA a -18 °C
Tensão	24 V

SISTEMA HIDRÁULICO

Fluxo da bomba a 2.200 rpm em 195 bar (2.830 psi)	132 L/min (34,9 gpm)
Cilindros de elevação PAT	2
Diâmetro do cilindro	108 mm
Diâmetro da haste do cilindro	50,8 mm
Curso	445 mm
Cilindros de angulação da lâmina PAT	2
Diâmetro de cilindro	127 mm
Diâmetro da haste do cilindro	63,5 mm
Curso	381 mm
Cilindro de inclinação PAT	1
Diâmetro do cilindro	127 mm
Diâmetro da haste do cilindro	63,5 mm
Curso	120 mm

AMBIENTE DO OPERADOR

Cabine

- ROPS/FOPS fechada com ar-condicionado;
- *Joystick* único para velocidade e direção;
- Assento ajustável com revestimento em tecido e suspensão a ar;
- Cinto de segurança retrátil de 50,8 mm (2 pol);
- Apoios de braço reguláveis;
- Dois apoios para os pés;
- Espelho retrovisor;
- Três limpadores de para-brisa;
- Luz de teto;
- Conector para acessório de 12 V;
- Teto forrado;
- Tapete de piso.

Luzes de advertência

- Filtro de ar;
- Alternador;
- Indicador de diagnóstico de falhas;
- Temperatura do líquido de arrefecimento do motor;
- Pressão do óleo do motor;
- Filtro hidráulico;
- Baixo nível de combustível;
- Freio de estacionamento acionado;
- Indicador de serviço de manutenção;
- Filtro da transmissão;
- Pressão de carga da transmissão.

Indicadores

- Tensão da bateria;
- Nível de combustível;
- Horímetro digital;
- Tacômetro;
- Diagnóstico;
- Lembrete de serviço;
- Temperatura do óleo da transmissão;
- Indicador de velocidade da transmissão;
- Temperatura do líquido de arrefecimento.

Alarmes sonoros

- Temperatura do líquido de arrefecimento do motor;
- Pressão de óleo do motor;
- Baixo nível de combustível;
- Temperatura de óleo do sistema; hidráulico/hidrostático.

CAPACIDADES DE SERVIÇO

Tanque de combustível	300 L
Óleo do motor com filtro	16,4 L
Óleo de motor sem filtro	15,6 L
Sistema de arrefecimento do motor	32,5 L
Tanque hidráulico	98,4 L
Redutor final de cada lado	14,2 L
Cada rolete inferior	450 ml
Cada roda guia	460 ml
Cada rolete superior	290 ml

PESO OPERACIONAL

Unidade equipada com cabine, tanque de combustível cheio, operador de 77 kg, esteira CLT, lâmina PAT e *ripper*	14.181 kg
Pesos	
Esteiras CLT	1.964 kg
Esteiras CELT	2.020 kg
Ripper	1.043 kg
Proteção dos roletes	134 kg

OUTRAS ESPECIFICAÇÕES

TREM DE RODAGEM

Ajuste de tensão das esteiras	Injeção de graxa
Chassi	Bipartido e fabricado em aço estrutural
Comprimento da esteira no solo	
XLT (extralongas)	2.590,8 mm
Passo da esteira	
Distância entre as sapatas	175,4 mm
Altura da garra da sapata	57,2 mm
Diâmetro do pino	36,58 mm
Diâmetro da bucha	
Esteira CLT (CASE Lubrificated Track)	62 mm
Número de sapatas	43
Roletes	
Inferiores (cada lado)	7
Superiores (cada lado)	2
Diâmetro dos roletes inferiores	190 mm
Diâmetro dos roletes superiores	140 mm

ÁREA DA ESTEIRA

Largura da sapata	508 mm (20 pol)
Área da esteira no solo	2,63 m² (28,30 pé²)

LÂMINA

Inclinação da lâmina variável	55° a 60°
Velocidade de elevação	483 mm/seg (19 pol/sec)
Faca reversível e substituível:	
Largura PAT	203,2 mm
Espessura PAT	19,1 mm
Comprimento	2.158 mm
Quantidade	1

RIPPER

Penetração máxima	478 mm
Largura	1.712 mm
Largura de corte	1.636 mm
Espaço livre máximo sobre o solo	262 mm
Quantidade máxima de dentes	3
Separação entre os dentes com 3 dentes	785 mm
Cilindro hidráulico de dupla ação	2
Diâmetro	101,6 mm
Curso	254 mm
Diâmetro da haste	50,8 mm

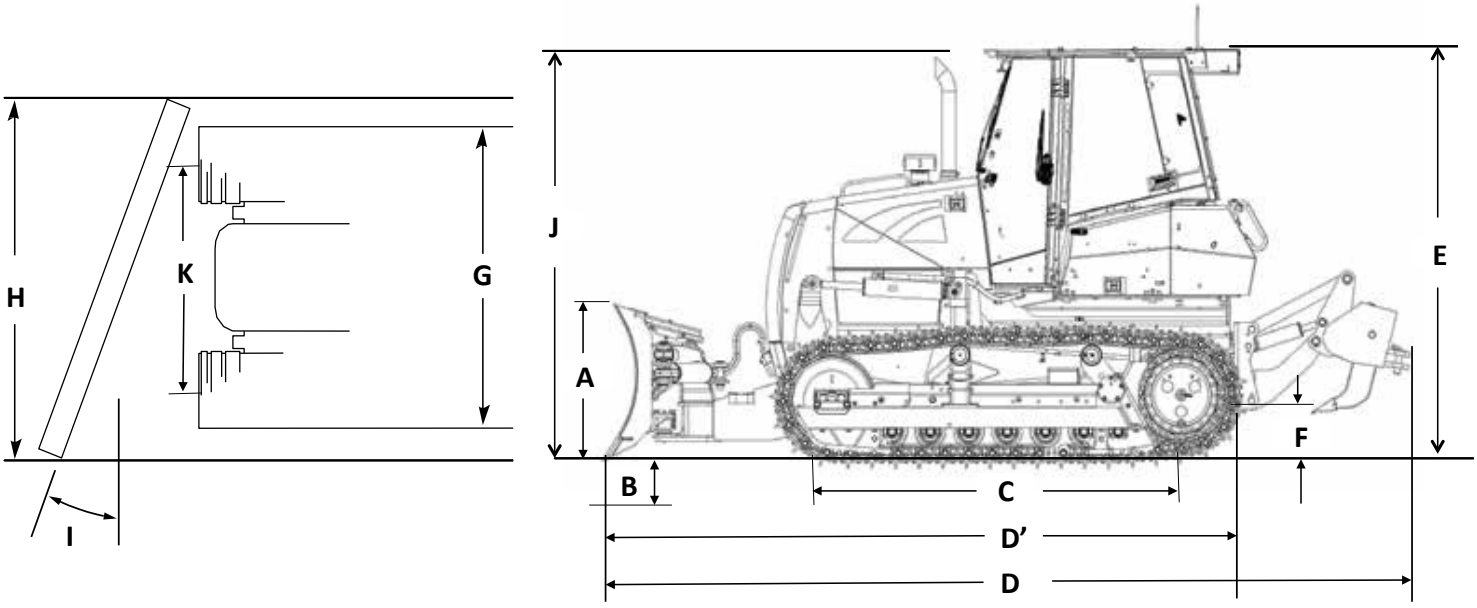

DIMENSÕES – LÂMINA PAT

XLT (esteiras extralongas) PAT	
A. Altura da lâmina	1.119 mm
B. Profundidade da lâmina no solo	483 mm
C. Comprimento da esteira no solo	2.590 mm
D. Comprimento com lâmina em posição reta e *ripper*	5.973 mm
D'. Com lâmina em posição reta e barra de tração	4.856 mm
E. Altura até a parte superior da cabine	2.829 mm
F. Altura livre do solo	379 mm
G. Largura até as extremidades das esteiras	2.286 mm
H. Largura da lâmina com angulação máxima	2.770 mm
Largura da lâmina totalmente apoiada no solo	3.050 mm
I. Ângulo de ataque da lâmina	25°
J. Altura até o escapamento	2.849 mm
K. Bitola da esteira	1.780 mm
Largura da sapata	508 mm
Área da esteira no solo	2,63 m² (28,31 pé²)
Pressão sobre o solo	0,47 bar (6,80 psi)
Capacidade da lâmina SAE	2,9 m³ (3,76 jd³)
Elevação da lâmina sobre o solo	965 mm
Oscilação da lâmina (até 8,3°)	439 mm

Os desenhos são apenas para fins ilustrativos e podem não ser uma representação precisa da unidade.

EQUIPAMENTOS PADRÃO

Compartimento do operador
Consulte a página 2

Motor
FPT F4HE9684K*J105
Certificação Tier 3 / MAR-I
Tensionador automático da correia do ventilador
Arrefecedor de óleo do motor
Filtro de combustível
Filtro de ar com vedação radial de elemento duplo
Prefiltro tipo turbina
Alternador de 65 A
(2) Baterias 750 CCA 12 V
Sistema de arrefecimento com radiadores protegidos contra uma possível projeção de areia. Excelente acesso para manutenção por meio de painéis laterais do motor.

Trem de força
Circuito fechado de 2 vias de variação de velocidades automática com acionamento hidrostático e controle eletrônico que ajusta potência e velocidade de forma independente para cada esteira durante o giro ou contrarrotação.

Comandos finais
Redução tripla dos comandos finais.
Freio de estacionamento do tipo SAHR (aplicado por mola e liberado por pressão hidráulica).

Lâmina
Com ajuste manual de inclinação de 55° a 60°.
Controle da lâmina com uma única alavanca (eletro-hidráulica) no lado direito do operador, com as posições infinitamente variáveis para controlar as seis funções da lâmina (para cima, para baixo, angulação para a esquerda e direita, oscilação do lado esquerdo e direito).

Trem de rodagem
Ajuste hidráulico das esteiras por meio de injeção de graxa.
Correntes lubrificadas CASE (CLT).
Pinos vedados e lubrificados, roletes inferiores e superiores vedados e lubrificados.
Guias da esteira dianteira e traseira.

Ripper
3 dentes com 3 posições.

Outros
Pacote antivandalismo
Aviso sonoro de marcha à ré
Buzina
Luzes de trabalho:
2 dianteiras
1 traseira
Chave geral de desligamento
Espelho interno
Gancho de reboque dianteiro
Cinto de segurança: 50,8 mm (2 pol)

EQUIPAMENTO OPCIONAL

Ambiente do operador
Limpador de para-brisa traseiro

Equipamento montado na parte traseira
Barra de tração traseira

Outros
Drenos que protegem o ambiente durante a troca de fluidos.
Aquecedor de ar de admissão para a partida em clima frio.
Luzes de trabalho adicionais no total de quatro frontais e duas traseiras.
Esteira de duração estendida (C.E.L.T)

CASE CONSTRUCTION | myCASE CONSTRUCTION Sistema de gestão de frota

Solução completa de gestão de frota que utiliza de conectividade com a internet por meio de redes celulares 4G e tecnologias compatíveis. Também pode operar perfeitamente com fontes externas de internet via Wi-Fi, incluindo provedores de internet via satélite ou internet a cabo compartilhada por meio de um roteador tradicional. Ambas as opções de conectividade oferecem suporte completo a todas as funcionalidades do myCASEConstruction, sem qualquer limitação quanto ao tipo de conexão utilizada.

COMUNICAÇÕES AMÉRICA LATINA©

CCEPO225 – 10/2026 – Impresso no Brasil

CaseCE.com.br

CNH CAPITAL

Fábricas
Contagem – Minas Gerais – Brasil
Av. General David Sarnoff, 2.237
Inconfidentes – CEP 32210-900
Tel.: +55 31 2104-3392

Sorocaba – São Paulo – Brasil
Av. Jerome Case, 1.801
Éden – CEP 18087-220
Tel.: +55 15 3334-1700