CX30D

# MINIBAGGER
## D-Serie

**Motor** D1703-M
**Motorleistung** 18,2 kW - 24,4 PS
**Einsatzgewicht mit Schutzdach** 3110 kg
**Einsatzgewicht mit Kabine** 3240 kg

# SPEZIFIKATIONEN
## CX30D

### MOTOR
Typ _____ KUBOTA D1703-M - STAGE 5
Max. Leistung (2.200 U/min) (kW / PS) _____ 18,2 - 24,4
Hubraum (cm³) _____ 1647
Anzahl der Zylinder (Anz.) _____ 3
Kühlung _____ Flüssigkeit
Verbrauch (l/h) _____ 3,5
Generator (V) _____ 12 (40 A)
Batterie V (Ah) _____ 12 (80)

### HYDRAULIKSYSTEM
Kreislauftyp _____ Load Sensing System mit geschlossenem Zentrum mit „Flow Sharing"-Regelventil
Pumpentyp _____ 1 Pumpe mit variabler Fördermenge und Lasterkennung
Fördermenge der Pumpe (cm³) _____ 48
Pumpenleistung (l/min) _____ 101
Max. Kalibrierdruck des Kreises (bar) _____ 260
Hilfssysteme (maximaler Druck):
AUX 1 einfache oder doppelte Wirkung
mit Priorität (l/min) ____ 40 (max. 50) 200 links / 250 rechts bar
AUX 2 doppelte Wirkung
(optional) (l/min) _____ 32/20 - 190 (250 Max) bar
AUX 3 doppelte Wirkung
(optional) (l/min) _____ 32/20 - 190 (250 Max)bar

### DREH- UND FAHRGESCHWINDIGKEIT
Fahrgeschwindigkeit (AUTOMATIK ZWEI GESCHWINDIGKEITEN) (km/h) _____ 1. : 0 ÷ 2,7 / 2. : 0 ÷ 4,3
Drehgeschwindigkeit (U/min) _____ 10,5

### BEDIENELEMENTE
Ausleger, Löffelstiel,
Schaufel- und Turmschwenkung _____ 2 Steuer-Joysticks
Bewegungsnachverfolgung (einschließlich Gegendrehung) _ 2 Steuerhebel
Planierschild _____ Steuerhebel
Vorrangiges Hilfssystem mit Haltefunktion
AUX 1
(einfache oder doppelte Wirkung) _____ elektroproportionaler Schalter am rechten Joystick
Hilfssystem
AUX 2 (doppelte Wirkung) _____ elektroproportionaler Schalter am linken Joystick
Auslegerschwenkung _____ elektroproportionaler Schalter am linken Joystick

### GEWICHT
Transportgewicht mit Schutzdach (kg) _____ 2980
Transportgewicht mit Kabine (kg) _____ 3110
Einsatzgewicht mit Schutzdach* ISO 6016 (kg) _____ 3110
Einsatzgewicht mit Kabine* ISO 6016 (kg) _____ 3240
*mit Gummiraupen

### SCHALTKREIS- UND BAUTEILKAPAZITÄTEN
Kraftstofftank (l) _____ 49
Hydrauliköltank (l) _____ 33,5
Fassungsvermögen des Kreislaufs (l) _____ 54
Fassungsvermögen des Kühlsystems (l) _____ 7,5
Motoröl (l) _____ 6,3

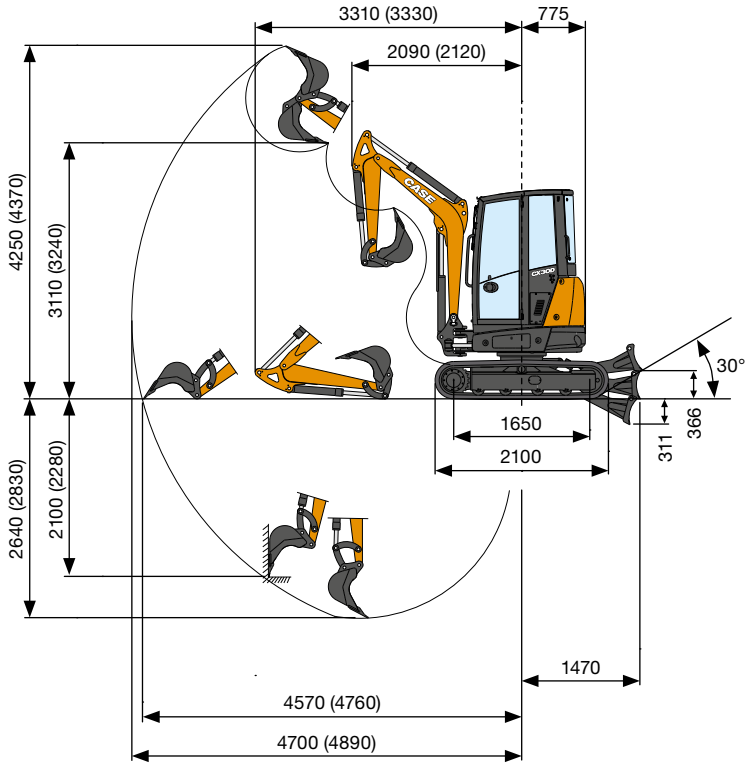


| LEISTUNGSDATEN | | Standard Arm 1200 mm | Opt. Arm 1400 mm |
|---|---|---|---|
| Max. Grabungstiefe | mm | 2640 | 2830 |
| Max. Schütthöhe mit Schutzdach (mit Kabine) | mm | 3110 | 3240 |
| Ausbrechkraft der Schaufel | daN | 3500 | |
| Ausbrechkraft des Arms ISO 6015 | daN | 1831 | 1645 |
| Zugkraft | daN | 3500 | |
| Bodendruck mit Gummiraupen | kg/cm² | 0,31 | |
| Maximale Neigung | | 60% - 30° | |

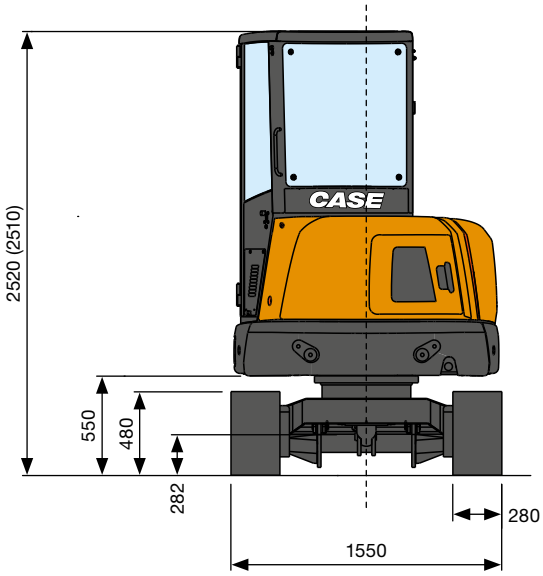


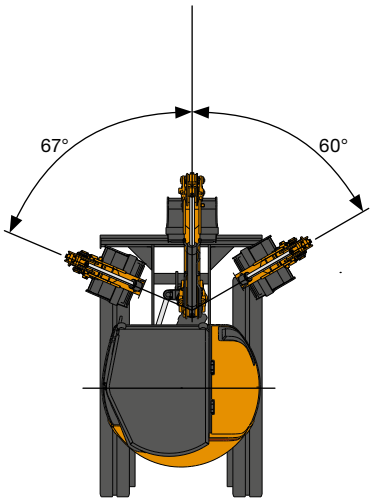


| ALLGEMEINE ABMESSUNGEN | | |
|---|---|---|
| Maximale Breite | mm | 1550 |
| Gesamthöhe | mm | 2520 (2510) |
| Spurbreite | mm | 280 |
| Hinterer Rotationsradius | mm | 775 |
| Baggerarmlänge Standard (optional) | mm | 1200 (1400) |
| Anzahl der Rollen (für jede Seite) | Anz. | 4/1 |

# HUBKAPAZITÄT
## CX30D

Standard-Löffelstiel L = 1200 mm

Öffnungsarm vom Mittelpunkt der Drehung (m)
Hubkapazität (kg) in 1,0 m Höhe
Standard Gegengewicht

| HUBKAPAZITÄT | 3 | 4 | Max. |
|---|---|---|---|
| Frontales und abgesenktes Planierschild | 1100* | 850* | 840* |
| Frontales und angehobenes Planierschild | 640 | 410 | 400 |
| Seitlicher, offener Unterwagen | 500 | 330 | 320 |

* Zeigt die hydraulische Belastungsgrenze an.

Die Hubkapazität basiert auf der ISO 10567 und überschreitet nicht mehr als 75% der statischen Kipplast oder mehr als 87% der hydraulischen Hubkapazität der Maschine.

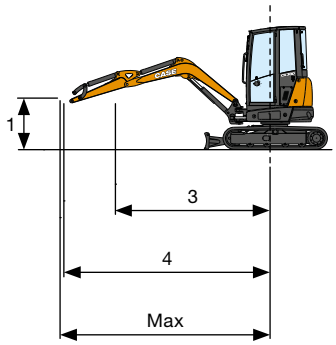

# STANDARD
# UND OPTIONEN

## STANDARDAUSRÜSTUNG

+ Kippbare Kabine/Schutzdach (ROPS/TOPS (Schutz vor Überschlag) - FOPS (Schutz vor herabfallenden Objekten) Level 1)
+ Automatisches Innenraumlicht
+ Elektrische Steckdose auf dem Dach für Rundumleuchte
+ Windschutzscheibenwischer
+ Rückspiegel (links, rechts)
+ Stoffsitz mit mechanischer Federung (Kabine)
+ Vynil-Sitz mit mechanischer Federung (Schutzdach)
+ Standardarm
+ Kit für die Handhabung von Gegenständen (Sperrventile an Ausleger und Arm, Hebehaken und Lastdiagramm)
+ Schutz der Zylinder des Auslegerhubes und der Zylinder des Planierschilds
+ Standard-Gegengewicht
+ Luftfilter mit Ablassventil und elektrischer Anti-Verstopfungsanzeige
+ Servounterstützte hydraulische Joysticks mit elektrohydraulischer Proportionalsteuerung
+ Elektrohydraulische proportionale Schwenksteuerung
+ 1. Hilfskreis (AUX1) mit elektro-hydraulischer Proportionalsteuerung
+ AUX1-Kreis maximaler Durchfluss mechanische Einstellung
+ Mechanische Umschaltung zwischen Einfach- und Doppeleffekt AUX1
+ 2-Gang-Getriebe mit automatischer Rückschaltung (vom 2. in den 1. Gang, wenn mehr Traktion erforderlich ist) und Hochschaltung
+ Gummiraupen
+ Standard-Planierschild
+ Bedienerhandbuch
+ Zündschlüssel, der jedes Maschinenschloss öffnet
+ Standard-LED-Arbeitsscheinwerfer (Ausleger)
+ Batterieschalter
+ Pumpe mit variabler Fördermenge
+ Standard-Hydrauliköl und -Schmierstoffe
+ CASE Sitewatch und SiteConnect

## ZUSATZAUSRÜSTUNG

+ Klimatisierung und Heizung
+ DAB-Radio, Bluetooth, USB, Audio-Eingang (nur Kabine)
+ Diebstahlsicherung
+ Stoffsitz mit pneumatischer Federung (Kabine)
+ Fahrbetrieb-Alarm
+ Langer Arm
+ Zusätzliches Gegengewicht
+ Elektrische Kraftstoffnachfüllpumpe
+ 2. Hilfskreis (AUX2) mit elektro-hydraulischer Proportionalsteuerung
+ 3. Hilfskreis (AUX3) mit elektro-hydraulischer Proportionalsteuerung
+ Greifervorrichtung (AUX3 mit Strömungsumlenker vom Schaufelzylinder)
+ Direkter Abfluss zum Tank
+ Sperrventile am Zylinder des Planierschilds
+ Stahlraupen
+ Schwimmende Klinge
+ Zusätzliche LED-Arbeitsscheinwerfer (Kabine vorne und Kabine hinten)
+ Rundumleuchte
+ Bio-Hydrauliköl und -Schmierstoffe
+ Konstanter Durchfluss (z. B. für Mulcher): Maximale konstante Durchflussmenge von 31 l/min bei 180 bar
+ Hydraulische Schnellkupplung (einfach oder doppelt wirkend)
+ Mechanische und hydraulische Schnellkupplungen
+ Schaufeln
+ Elektroproportionale Durchflusseinstellung Aux 1
+ Elektroproportionale Motordrehzahlregelung
+ Automatische Zentralschmierung

## CASE AFTERMARKET-LÖSUNGEN

+ Starkes Schutzgitter (FOPS Level 2)
+ Frontschutzgitter (Level 2)
+ Schutz des Armzylinders und des Schaufelzylinders
+ Gummipuffer für Stahlraupen
+ Große Auswahl an Anbaugeräten
+ Komplettes Angebot an mechanischen und hydraulischen Schnellkupplungen
+ Komplettes Angebot an Schaufeln


**CNH Industrial**
Deutschland GmbH
Case Baumaschinen
Benzstr. 1-3 - D-74076 Heilbronn
DEUTSCHLAND

**CNH Industrial**
Maquinaria Spain, S.A.
Avenida Aragón 402
28022 Madrid - ESPAÑA

**CNH Industrial France, S.A.**
16-18 Rue des Rochettes
91150 Morigny-Champigny
FRANCE

**CNH Industrial Italia Spa**
Lungo Stura Lazio 19
10156, Torino
ITALIA

**CASE Construction Equipment**
Cranes Farm Rd
Basildon - SS14 3AD
UNITED KINGDOM



ANMERKUNG: Die als Standard- und als Option erhältlichen Ausrüstungen können je nach Anfrage oder gesetzlichen Sonderbestimmungen im jeweiligen Land variieren. Die Bilder können nicht serienmäßig erhältliche oder nicht erwähnte Geräte zeigen. Außerdem behält sich die Firma CNH Industrial das Recht zur Änderung der Maschinenspezifikationen ohne Vorankündigung vor und dies ohne jegliche Verpflichtungen, die durch diese Änderungen entstehen könnten.

Entspricht der geänderten Richtlinie 2006/24/CE


**CASECE.COM**
**00800-2273-7373**

Der Anruf aus dem Festnetz ist gebührenfrei. Bei Anruf aus dem Mobilnetz können Gebühren anfallen - erfragen Sie etwaige Kosten vorab bei Ihrem Anbieter. Falls Sie Probleme bei der Anwahl der gebührenfreien Nummer haben sollten, empfehlen wir Ihnen den Anruf unter der kostenpflichtigen Rufnummer +49(0)6951709325.


Form No. 20293DE - MediaCross Firenze - 03/25