CX22D

MINIEXCAVADORAS
Serie D

Motor D1105
Potencia del motor 15,4 kW - 20,7 CV
Peso operativo con canopy 2220 kg
Peso operativo con cabina 2320 kg

ESPECIFICACIONES
CX22D

MOTOR
Tipo _____ KUBOTA D1105 - STAGE 5
Potencia (2400 rpm) (kW/CV) _____ 15,4 - 20,7
Cilindrada (cm³) _____ 1105
Número de cilindros (n.º) _____ 3
Refrigeración _____ Líquido
Consumo (l/h) _____ 3
Alternador (V) _____ 12 (40 A)
Batería V (Ah) _____ 12 (62)

SISTEMA HIDRÁULICO
Tipo de circuito _____ Sistema de centro cerrado para detección de la carga con válvula de control «Uso compartido de flujo»
Tipo de bomba _____ 1 Bomba variable con detección de carga + 1 bomba de engranajes
Cilindrada de la bomba (cm³) _____ 25 + 5
Capacidad de la bomba (l/min) _____ 48 + 9,5
Presión máxima de calibración del circuito (bar) _____ 240
Sistema auxiliar (presión máx.):
AUX 1 de efecto simple o doble con prioridad (l/min) _____ 50 - 200 bares
AUX 2 - opcional (l/min) _____ 13/8 - 220 bares
AUX 3 - opcional (l/min) _____ 50 - 220 bares

VELOCIDAD DE MARCHA Y GIRO
Velocidad de marcha (km/h) _____ 1.°: 0 ÷ 2,6 / 2.° : 0 ÷ 4,0
Velocidad de giro (rpm) _____ 10,5

MANDOS
Pluma, balancín, cazos y giro de la torreta _____ 2 joysticks de control
Movimientos de la oruga _____ 2 palancas de control
Hoja dozer _____ palanca de control
Sistema auxiliar prioritario con función de fijación de posición
AUX 1 (efecto simple o doble) _____ interruptor electroproporcional en joystick derecho
Giro de la pluma ___ interruptor electroproporcional en joystick izquierdo

PESOS
Peso de transporte con canopy (kg) _____ 2090
Peso de transporte con cabina (kg) _____ 2190
Peso operativo con canopy* ISO 6016 (kg) _____ 2220
Peso operativo con cabina* ISO 6016 (kg) _____ 2320
*con orugas de goma

CIRCUITO Y CAPACIDADES DEL COMPONENTE
Tanque de combustible (l) _____ 20
Tanque del aceite hidráulico (l) _____ 16
Capacidad del circuito hidráulico (l) _____ 25
Capacidad del sistema de refrigeración (l) _____ 4
Aceite del motor (l) _____ 4,4

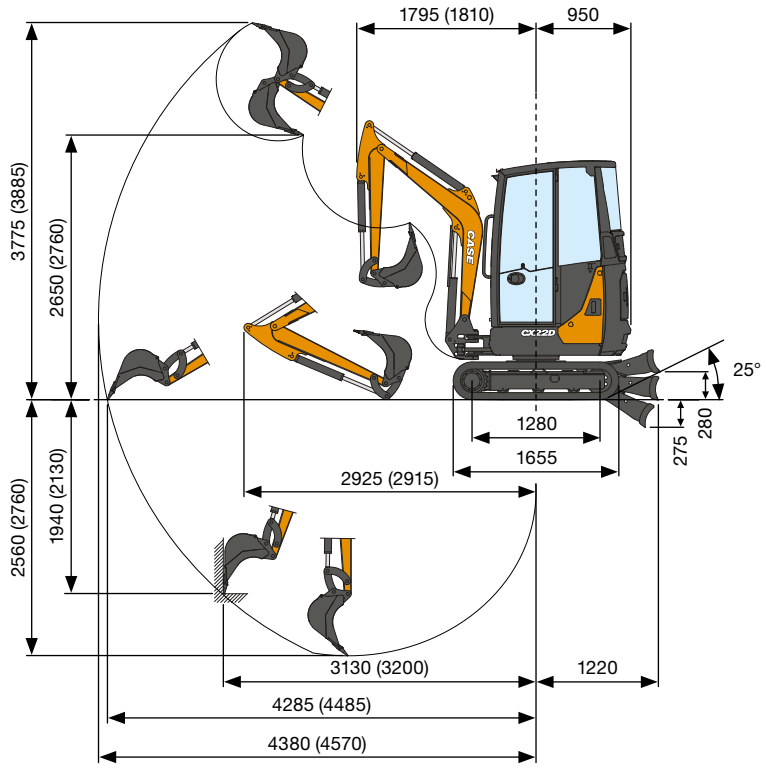

DATOS DE RENDIMIENTO		Estándar Brazo 1250 mm	Opc. Brazo 1450 mm
Profundidad de excavación máx.	mm	2560	2760
Altura de descarga máx.	mm	2650	2760
Fuerza de arranque de la cuchara	daN	1670	
Fuerza de arranque del brazo ISO 6015	daN	1010	910
Fuerza de tracción	daN	2400	
Presión del rodamiento en el suelo con orugas de goma y canopy (con cabina)	kg/cm²	0,34 (0,35)	
Inclinación máx.		60% - 30°	

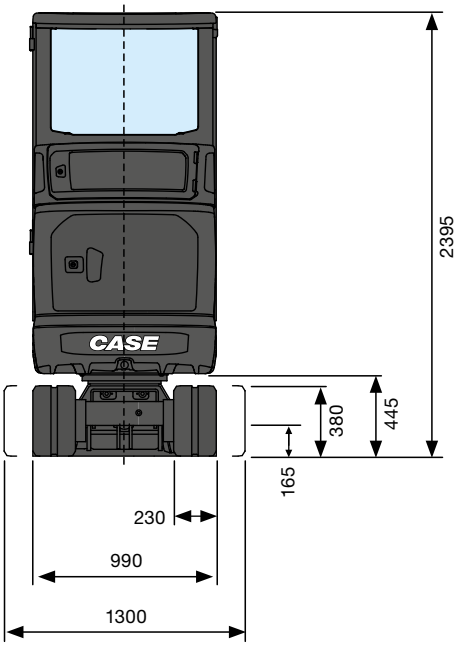

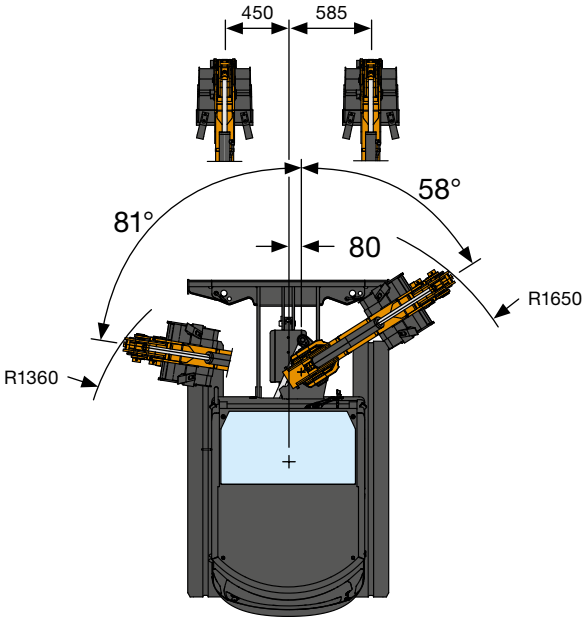

DIMENSIONES GENERALES		
Anchura máxima	mm	990 - 1300
Altura total	mm	2395
Anchura de las orugas	mm	230
Radio de rotación trasero	mm	950
Longitud estándar del brazo de excavación (opcional)	mm	1250 (1450)
Número de rodillos (por cada lado)	n.º	3

CAPACIDAD DE ELEVACIÓN
CX22D

Balancín estándar L = 1250 mm

Apertura del brazo desde el centro de rotación (m)
Capacidad de elevación (kg) a 1 m de altura
Contrapeso estándar

CAPACIDAD DE ELEVACIÓN	2	3	Máx.
Hoja dozer frontal y bajada	750*	470*	400*
Hoja dozer frontal y elevada	750*	410	290
Chasis abierto lateral	620	350	240

* Indica el límite de carga hidráulico.

La capacidad de elevación se basa en la norma ISO 10567 y no supera más del 75% de la carga de vuelco estática ni más del 87% de la capacidad de elevación hidráulica de la máquina.

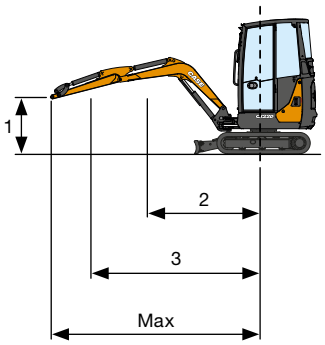

CONFIGURACIÓN ESTÁNDAR
Y OPCIONALES

EQUIPO ESTÁNDAR

- Cabina/Canopy inclinable (ROPS/ TOPS - FOPS Nivel 1)
- Limpia-parabrisas
- Espejos de visión trasera (izquierdo, derecho)
- Asiento de tela con suspensión mecánica (cabina)
- Asiento de vinilo con suspensión mecánica (canopy)
- Brazo estándar
- Protección del cilindro de elevación de la pluma y del cilindro de la hoja dozer
- Contrapeso estándar
- Filtro de aire con válvula de drenaje e indicador de anti-obstrucción
- Joysticks hidráulicos servoasistidos con controles proporcionales electrohidráulicos
- Control de rotación proporcional electrohidráulico
- 1.° circuito auxiliar (AUX1) con control proporcional electrohidráulico
- Ajuste mecánico del caudal máximo del circuito AUX1
- Desviador mecánico entre efecto simple y doble AUX1
- 2 velocidades de marcha con Cambio Descendente Automático (de 2.ª a 1.ª marcha si se requiere más tracción) y Cambio Ascendente
- Orugas de goma
- Hoja dozer estándar
- Chasis extensible
- Manual del operador
- Llave de encendido, que abre todos los bloqueos de la máquina
- Luces led de trabajo estándar (pluma)
- Interruptor de desconexión de la batería
- Bomba de caudal variable
- Aceite hidráulico y lubricantes estándar
- CASE Sitewatch y SiteConnect

EQUIPO OPCIONAL

- Aire acondicionado y calefacción
- DAB Radio, Bluetooth, USB, Entrada audio (solo cabina)
- Antirrobo
- Alarma de traslación
- Brazo largo
- 2.° circuito auxiliar (AUX2) con control proporcional electrohidráulico y desviador de caudal del giro de la pluma
- Predisposición para garfio (AUX3 con desviador de caudal del cilindro del cucharón)
- Drenaje directo al tanque
- Válvulas de bloqueo en el cilindro de la hoja dozer
- Kit de manipulación de objetos (válvulas de bloqueo en la pluma y el brazo, gancho de elevación y tabla de carga)
- Hoja dozer flotante
- Luces led de trabajo adicionales (parte frontal y trasera de la cabina)
- Faro rotativo
- Aceite hidráulico y lubricantes bio
- Predisposición para alto caudal (por ejemplo para trituradora): caudal constante máx de 18 l/min a 180 bar
- Predisposición para enganche rápido hidráulico (Efecto simple o doble)
- Enganches rápidos hidráulicos y mecánicos
- Cazos

SOLUCIONES POSVENTA DE CASE

- Rejilla de protección superior (FOPS Nivel 2)
- Rejilla de protección frontal (Nivel 2)
- Protección del cilindro del brazo y del cilindro del cazo
- Gran variedad de implementos
- Gama completa de enganches rápidos hidráulicos y mecánicos
- Gama completa de cazos

CNH Industrial
Deutschland GmbH
Case Baumaschinen
Benzstr. 1-3 - D-74076 Heilbronn
DEUTSCHLAND

CNH Industrial
Maquinaria Spain, S.A.
Avenida Aragón 402
28022 Madrid - ESPAÑA

CNH Industrial France, S.A.
16-18 Rue des Rochettes
91150 Morigny-Champigny
FRANCE

CNH Industrial Italia Spa
Lungo Stura Lazio 19
10156, Torino
ITALIA

CASE Construction Equipment
Cranes Farm Rd
Basildon - SS14 3AD
UNITED KINGDOM

NOTA: El equipamiento de serie y opcional puede variar según la demanda y la normativa específica de cada país. Las imágenes pueden incluir más opcionales que el equipamiento estándar de serie (consulte a su distribuidor de Case). Asimismo, CNH Industrial se reserva el derecho de modificar las especificaciones de las máquinas sin incurrir en ninguna obligación relativa a tales cambios.

Conforme a la directiva 2006/42/EC.

CASECE.COM
00800-2273-7373

La llamada es gratuita desde teléfono fijo. Antes de llamar con su teléfono móvil, consulte tarifas con su operador.

Form No. 20242ES - MediaCross Firenze - 03/25