EXCAVADORAS DE CADENAS
CX210E-S

MOTOR

Modelo FPT NEF6
Tipo Diésel de 4 tiempos refrigerado por agua, 6 cilindros en línea, sistema Common Rail de alta presión (control electrónico), turbocompresor con intercooler refrigerado por aire, SCRoF, EGR free
Número de cilindros / cilindrada (l) 6 / 6,7
Nivel de emisiones Stage V
Diámetro y carrera (mm) 104 x 132
Potencia nominal al volante
ISO 9249 (kW / CV) 120,4 / 163,9 a 1800 min^{-1}
ISO 14396 (kW / CV) 124,0 / 168,6 a 1800 min^{-1}
Par máximo
ISO 9249 (Nm) 644 a 1600 min^{-1}
ISO 14396 (Nm) 657 a 1600 min^{-1}

SISTEMA HIDRÁULICO

Bombas principales 2 bombas de pistones axiales y caudal variable con sistema de regulación
Caudal aceite máx. (litro/min) 2 x 211 a 1800 min^{-1}
Presión de trabajo del circuito
Pluma/Balancín/Cuchara (MPa) 34,3 - 37,3 con power boost automático
Circuito de giro (MPa) 29,4
Circuito de desplazamiento (MPa) 34,3
Bomba piloto (litro/min) 18
Presión de trabajo del circuito (MPa) 3,9
Cilindros de la pluma
Diámetro (mm) 120
Carrera (mm) 1255
Cilindro del balancín
Diámetro (mm) 140
Carrera (mm) 1460
Cilindro de la cuchara
Diámetro (mm) 120
Carrera (mm) 1010

GIRO

Motor giro Motor de pistones axiales de cilindrada constante
Velocidad de giro máx. (min^{-1}) 11,5
Par de giro (kNm) 64

FILTROS

Filtro de aspiración (µm) 105
Filtro de retorno (µm) 6
Filtro de pilotaje (µm) 8

SISTEMA ELÉCTRICO

Voltaje (V) 24
Alternador (Amp) 90
Arranque (V - kW) 24 - 4,0
Batería 2 x 12 V 110 Ah – 880 ACC

CHASIS

Motor de desplazamiento Motor de pistones axiales de caudal variable
Velocidad de desplazamiento alta (cambio de velocidad automático) (km/h) 5,6
Velocidad de desplazamiento baja (km/h) 3,4
Esfuerzo de tracción (Nm) 181
Número de rodillos portadores (a cada lado) 2
Número de rodillos de cadena (a cada lado) 8
Número de tejas (a cada lado) 49
Tipo de teja Teja de triple grosor
Pendiente máxima 70% (35°)

NIVEL ACUSTICO (PRELIMINARY)

Nivel acústico exterior garantizado (EU Directiva 2000/14/EC) (dB(A)) LwA 100
Nivel acústico dentro de la cabina (ISO 6396) (dB(A)) LpA 68

CAPACIDADES

Depósito de combustible (l) 410
Sistema hidráulico (l) 280
Depósito hidráulico (l) 162
Depósito de AdBlue (l) 84

PRESTACIONES		Balancín 2,94 m
Longitud de la pluma	mm	5700
Radio de la cuchara	mm	1450
Giro en la articulación de la cuchara	°	177
A Alcance máximo a GRP	mm	9730
B Máximo alcance	mm	9900
C Profundidad máxima de excavación	mm	6640
D Altura máxima de excavación	mm	9610
E Altura máxima de vertido	mm	6810
F Radio mínimo de giro	mm	3660

FUERZA DE EXCAVACIÓN (ISO 6015)		Balancín 2,94 m
Fuerza de excavación del balancín	kN	103
con Power Boost automático	kN	112
Fuerza de excavación de la cuchara	kN	142
con Power Boost automático	kN	154

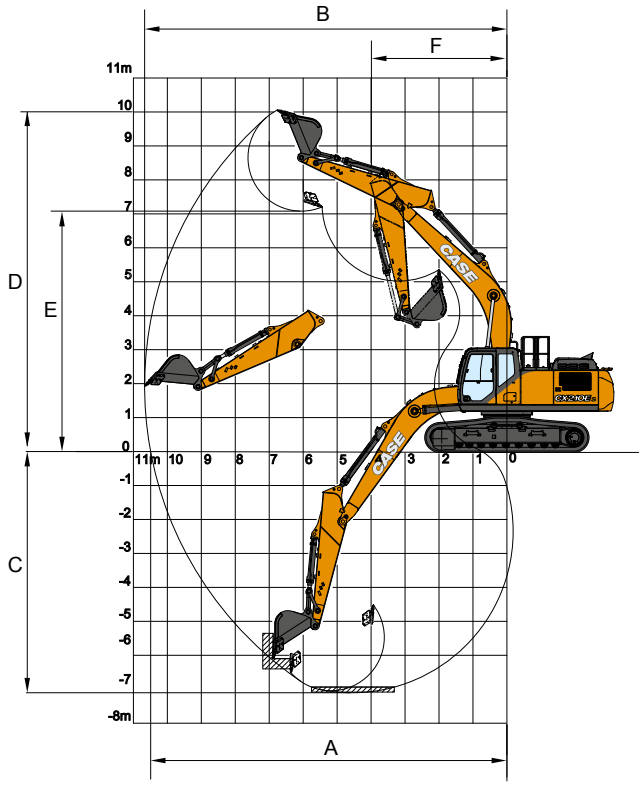

ESPECIFICACIONES
CX210E-S LC MONO

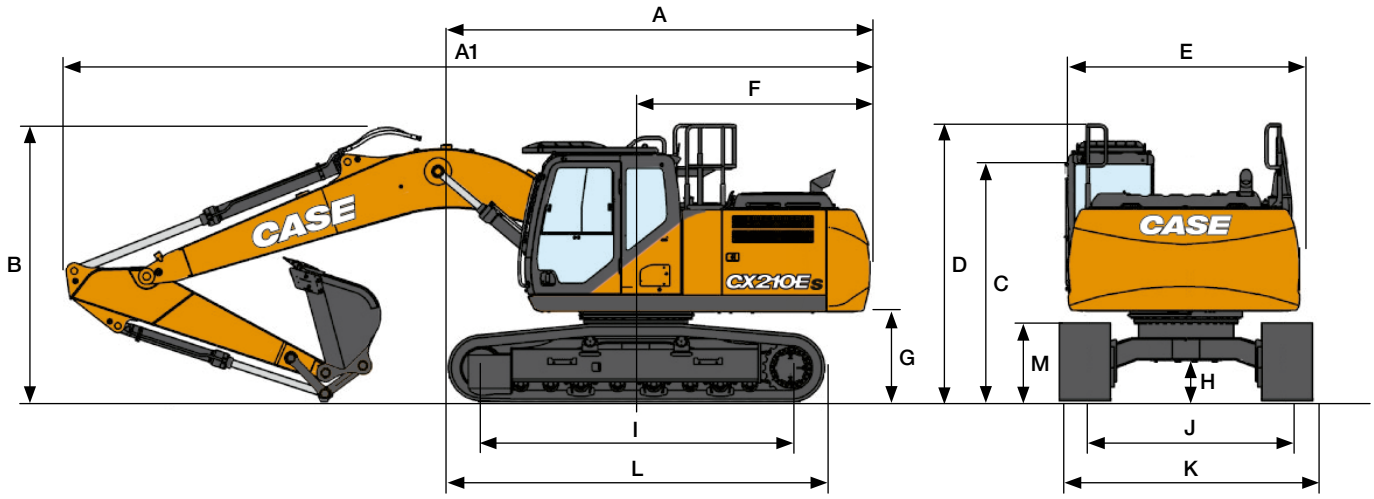

DIMENSIONES GENERALES			Balancín 2,94 m
A	Longitud total (sin brazos)	mm	5050
A1	Longitud total (con brazos)	mm	9470
B	Altura total (hasta el extremo superior de la pluma)	mm	2980
C	Altura de la cabina	mm	3070
D	Altura total (hasta el extremo de la barandilla)	mm	3155
E	Anchura total de la torreta	mm	2760
F	Radio de giro (extremo trasero)	mm	2830
G	Altura bajo torreta	mm	1040
H	Distancia mínima al suelo	mm	440
I	Distancia entre ejes (entre centros de ruedas)	mm	3660
J	Anchura de guía	mm	2390
K	Anchura total del chasis (con tejas de 600 mm HD)	mm	2990
L	Longitud total de la excavadora	mm	4470
M	Altura cadenas	mm	920

PESO Y PRESIÓN AL SUELO LC

Con balancín de 2,94 m, cuchara HD de 1,08 m³, operador, lubricante, refrigerante, depósito de combustible lleno, dispositivo de protección superior FOPS de nivel 2 y contrapeso estándar.

	PESO	PRESIÓN AL SUELO
Tejas HD de 600 mm	22240 kg	0,046 MPa
Tejas de 700 mm	22540 kg	0,040 MPa

Contrapeso Estándar: 3900 kg
Contrapeso Pesado: 3900 kg + 500 kg

CAPACIDAD DE ELEVACIÓN
CX210E-S LC MONO

Del. / Lado.	ALCANCE										
	2,0 m		4,0 m		6,0 m		8,0 m		Al alcance máx.		m
CHASIS LC - Balancín estándar 2,94 m, tejas de 600 mm, alcance máximo 8,45 m											
8,0 m									4060*	4060*	5,72
6,0 m					4780*	4780*			3595*	3595*	7,33
4,0 m			7190*	7190*	5540*	5015	4535*	3115	3540*	3000	8,16
2,0 m			10360*	8350	6690*	4630	4725	2990	3740*	2735	8,45
0 m			11925*	7780	7085	4340	4610	2885	4265*	2760	8,25
-2,0 m	9230*	9230*	11725*	7730	6990	4255			5030	3140	7,53
-4,0 m	16490*	16490*	9900*	7985	6290*	4430			6125*	4355	6,09
CHASIS LC - CONTRAPESO PESADO - Balancín estándar 2,94 m, tejas de 600 mm, alcance máximo 8,45 m											
8,0 m									4060*	4060*	5,72
6,0 m					4780*	4780*			3595*	3595*	7,33
4,0 m			7190*	7190*	5540*	5315	4535*	3330	3540*	3210	8,16
2,0 m			10360*	8870	6690*	4930	4990	3200	3740*	2935	8,45
0 m			11925*	8300	7475	4640	4870	3095	4265*	2965	8,25
-2,0 m	9230*	9230*	11725*	8250	7380	4555			5315	3365	7,53
-4,0 m	16490*	16490*	9900*	8505	6290*	4730			6125*	4650	6,09

* Las cargas anteriores (kg) cumplen con la normativa iso y hacen referencia a la excavadora equipada sin cuchara. Las cargas indicadas no son más que el 87% de la capacidad de elevación del sistema hidráulico o el 75% de la carga límite de equilibrio estático. los valores marcados con un asterisco (*) están limitados por la capacidad de elevación hidráulica

MARTILLO
CX210E-S LC MONO

MONTAJE DIRECTO

Modelo	Peso kg	Configuración en la máquina		Balancín 2,94 m
		Caudal l/min	Presión de descarga MPa	
MARTILLO CB				
CB240S	1150	115	19-21	☐
CB290S	1500	145	21-22	☐

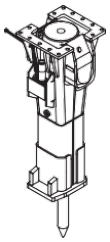

☐ Aplicable
— No aplicable

☐ Aplicable con condiciones (solo trabajos ligeros como construcción residencial o mantenimiento de servicios públicos)

CAZOS
CX210E-S LC MONO

MONTAJE DIRECTO

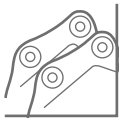

Capacidades m³ (ISO7451 HEAPED)	Anchura mm	Peso kg	Balancín 2,94 m
CAZO HEAVY DUTY			
0,45	600	560	○
0,60	750	640	○
0,76	900	730	○
0,85	1000	760	○
0,92	1050	800	○
0,96	1100	830	○
1,08	1200	880	●
1,24	1350	970	▲
1,40	1500	1040	■

Capacidades m³ (ISO7451 HEAPED)	Anchura mm	Peso kg	Balancín 2,94 m
CAZO PARA ROCAS			
0,44	600	710	○
0,59	750	800	○
0,75	900	880	○
0,85	1000	940	○
0,91	1050	980	○
0,96	1100	1010	●
1,07	1200	1060	▲
1,23	1350	1150	■

Capacidades m³ (ISO7451 HEAPED)	Anchura mm	Peso* kg	Balancín 2,94 m
CAZO PARA LA LIMPIEZA DE ZANJAS			
0,86	1830	650	○
0,94	2130	710	○

Capacidades m³ (ISO7451 HEAPED)	Anchura mm	Peso* kg	Balancín 2,94 m
CAZO DE NIVELACIÖN			
0,97	1800	680	○
1,17	2100	740	●
1,35	2400	830	▲

Capacidades m³ (ISO7451 HEAPED)	Anchura mm	Peso* kg	Balancín 2,94 m
CAZO DE LIMPIEZA ORIENTABLE 90°**			
0,68	1800	770	○
0,76	2000	810	○
0,83	2200	880	○
0,91	2400	920	●
0,95	2500	950	●

ENGANCHE RÁPIDO LC



Capacidades m³ (ISO7451 HEAPED)	Anchura mm	Peso kg	Balancín 2,94 m
CAZO HEAVY DUTY			
0,45	600	560	○
0,60	750	640	○
0,76	900	730	○
0,85	1000	760	○
0,92	1050	800	●
0,96	1100	830	●
1,08	1200	880	▲
1,24	1350	970	■
1,40	1500	1040	—

Capacidades m³ (ISO7451 HEAPED)	Anchura mm	Peso kg	Balancín 2,94 m
CAZO PARA ROCAS			
0,44	600	710	○
0,59	750	800	○
0,75	900	880	○
0,85	1000	940	●
0,91	1050	980	●
0,96	1100	1010	▲
1,07	1200	1060	■
1,23	1350	1150	—

Capacidades m³ (ISO7451 HEAPED)	Anchura mm	Peso* kg	Balancín 2,94 m
CAZO PARA LA LIMPIEZA DE ZANJAS			
0,86	1830	650	○
0,94	2130	710	●

Capacidades m³ (ISO7451 HEAPED)	Anchura mm	Peso* kg	Balancín 2,94 m
CAZO DE NIVELACIÖN			
0,97	1800	680	●
1,17	2100	740	▲
1,35	2400	830	■

○ Densidad del material hasta 2 ton / m³
● Densidad del material hasta 1,6 ton / m³
▲ Densidad del material hasta 1,4 ton / m³
■ Densidad del material hasta 1,2 ton / m³

— No aplicable
* con tornillos en la hoja de corte
** Ángulo de inclinación 45° Izq./Der. - Conectar al circuito hidráulico auxiliar de flujo reducido

CAZOS

CX210E-S LC - CONTRAPESO PESADO

MONTAJE DIRECTO LC

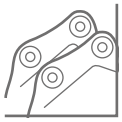

Capacidades m³ (ISO7451 HEAPED)	Anchura mm	Peso kg	Balancín 2,94 m
CAZO HEAVY DUTY			
0,45	600	560	○
0,60	750	640	○
0,76	900	730	○
0,85	1000	760	○
0,92	1050	800	○
0,96	1100	830	○
1,08	1200	880	○
1,24	1350	970	●
1,40	1500	1040	▲

Capacidades m³ (ISO7451 HEAPED)	Anchura mm	Peso kg	Balancín 2,94 m
CAZO PARA ROCAS			
0,44	600	710	○
0,59	750	800	○
0,75	900	880	○
0,85	1000	940	○
0,91	1050	980	○
0,96	1100	1010	○
1,07	1200	1060	●
1,23	1350	1150	▲

Capacidades m³ (ISO7451 HEAPED)	Anchura mm	Peso* kg	Balancín 2,94 m
CAZO PARA LA LIMPIEZA DE ZANJAS			
0,86	1830	650	○
0,94	2130	710	○

Capacidades m³ (ISO7451 HEAPED)	Anchura mm	Peso* kg	Balancín 2,94 m
CAZO DE NIVELACIÓN			
0,97	1800	680	○
1,17	2100	740	○
1,35	2400	830	●

Capacidades m³ (ISO7451 HEAPED)	Anchura mm	Peso* kg	Balancín 2,94 m
CAZO DE LIMPIEZA ORIENTABLE 90°**			
0,68	1800	770	○
0,76	2000	810	○
0,83	2200	880	○
0,91	2400	920	○
0,95	2500	950	●

ENGANCHE RÁPIDO LC



Capacidades m³ (ISO7451 HEAPED)	Anchura mm	Peso kg	Balancín 2,94 m
CAZO HEAVY DUTY			
0,45	600	560	○
0,60	750	640	○
0,76	900	730	○
0,85	1000	760	○
0,92	1050	800	○
0,96	1100	830	○
1,08	1200	880	●
1,24	1350	970	▲
1,40	1500	1040	■

Capacidades m³ (ISO7451 HEAPED)	Anchura mm	Peso kg	Balancín 2,94 m
CAZO PARA ROCAS			
0,44	600	710	○
0,59	750	800	○
0,75	900	880	○
0,85	1000	940	○
0,91	1050	980	●
0,96	1100	1010	●
1,07	1200	1060	▲
1,23	1350	1150	■

Capacidades m³ (ISO7451 HEAPED)	Anchura mm	Peso* kg	Balancín 2,94 m
CAZO PARA LA LIMPIEZA DE ZANJAS			
0,86	1830	650	○
0,94	2130	710	○

Capacidades m³ (ISO7451 HEAPED)	Anchura mm	Peso* kg	Balancín 2,94 m
CAZO DE NIVELACIÓN			
0,97	1800	680	○
1,17	2100	740	●
1,35	2400	830	▲

○ Densidad del material hasta 2 ton / m³
● Densidad del material hasta 1,6 ton / m³
▲ Densidad del material hasta 1,4 ton / m³
■ Densidad del material hasta 1,2 ton / m³

— No aplicable
* con tornillos en la hoja de corte
** Ángulo de inclinación 45° Izq./Der. - Conectar al circuito hidráulico auxiliar de flujo reducido

EXPERTS FOR THE REAL WORLD
SINCE 1842

CASE CONSTRUCTION

CONSTRUYENDO LA MARCA CASE MÁS FUERTE.

Desde 1842, en CASE Construction Equipment hemos tenido el firme compromiso de crear soluciones prácticas e intuitivas que proporcionen tanto eficiencia como productividad.

Seguimos esforzándonos para que nuestros clientes puedan implementar tecnologías emergentes y cumplir siempre con las normativas vigentes.

Actualmente, nuestra escala global combinada con nuestra experiencia local nos permite concentrarnos en los retos reales de nuestros clientes a la hora de desarrollar nuestros productos.

La amplia red de distribuidores de CASE está preparada para apoyar y proteger su inversión y superar nuestras expectativas proporcionándole una mejor experiencia de usuario.

Nuestro objetivo es construir tanto máquinas más resistentes como comunidades más fuertes. Hacemos lo que es justo para nuestros clientes y nuestras comunidades de manera que puedan contar siempre con CASE.

Form No. 20270ES - MediaCross Firenze - 05/26

CNH Industrial
Deutschland GmbH
Case Baumaschinen
Benzstr. 1-3 - D-74076 Heilbronn
DEUTSCHLAND

CNH Industrial
Maquinaria Spain, S.A.
Avenida Aragón 402
28022 Madrid - ESPAÑA

CNH Industrial France, S.A.
16-18 Rue des Rochettes
91150 Morigny-Champigny
FRANCE

CNH Industrial Italia Spa
Lungo Stura Lazio 19
10156, Torino
ITALIA

CASE Construction Equipment
Cranes Farm Rd
Basildon - SS14 3AD
UNITED KINGDOM

NOTA: El equipamiento de serie y opcional puede variar según la demanda y la normativa específica de cada país. Las imágenes pueden incluir más opcionales que el equipamiento estándar de serie (consulte a su distribuidor de Case). Asimismo, CNH Industrial se reserva el derecho de modificar las especificaciones de las máquinas sin incurrir en ninguna obligación relativa a tales cambios.

Conforme a la directiva 2006/42/EC.

CASECE.COM
00800-2273-7373

La llamada es gratuita desde teléfono fijo. Antes de llamar con su teléfono móvil, consulte tarifas con su operador.