SERIA CX5 I CX6

CX5.80 | CX5.90 | CX6.80 | CX6.90

Kombajn na każde warunki.

Seria kombajnów konwencjonalnych CX5 i CX6 marki New Holland obejmuje cztery modele o specyfikacji dopasowanej pod kątem indywidualnych wymogów użytkownika. Kombajny te, wyposażone w bęben młócący o średnicy 600 mm oraz 2- lub 4-ro bębnową młocarnię, a także 5 lub 6 wytrząsaczy, wykorzystują szereg rozwiązań zwiększających produktywność w bardziej wymagającym terenie.

Nowy, dostępny opcjonalnie i wyróżniony nagrodą bęben młócący Ultra-Flow™, zastosowany w modelach CX6, poprawia sprawność młócenia. Renomowany układ czyszczący Triple-Clean™ i samopoziomujący układ czyszczący Smart Sieve™, który umożliwia pracę kombajnu w terenie o nachyleniu do 25%, współpracują z układem automatycznej zmiany prędkości roboczej wytrząsaczy słomy Opti-Speed™ . Sprawdzony w wysokowydajnych kombajnach CX7 i CX8 system Opti-Speed reguluje prędkością roboczą wytrząsaczy słomy przy jeździe w dół lub w górę zbocza i pozwala zwiększyć wydajność w terenie pagórkowatym nawet o 10%.

Jako jednostki napędowe stosowane są renomowane silniki NEF lub Cursor, spełniające wymogi normy emisji spalin Stage V. Silniki cechuje niskie zużycie paliwa i czysta praca. Przy zaledwie 2000 obr/min rozwijają one moc od 258 do 340 KM. Przy pracy w terenie pagórkowatym, te wszechstronne kombajny posiadają moc i specyfikację, które umożliwiają im osiągnięcie wydajności i skuteczności czyszczenia ziarna jak przy pracy w równym terenie. Do pracy w jeszcze trudniejszych warunkach oferowane są modele CX5 i CX6 w wersji Laterale, która pozwala niwelować nachylenie stoku do nawet 18%. Natomiast model CX5.90 Hillside umożliwia korektę bocznego nachylenia stoku wynoszącego nawet 38%.

Do wszystkich modeli jest dostępna bogata gama zespołów żniwnych, w tym także wysoko wydajne zespoły żniwne do zbioru zbóż i zespoły żniwne Varifeed™ o szerokości do 9,15 m. Do zbioru kukurydzy są przeznaczone pięcio-, sześcio- i ośmiorzędowe zespoły żniwne.

New Holland. Specyfikacje dopasowane pod kątem indywidualnych wymogów klienta.

Wersja „Laterale” zachowuje wydajność na stromych zboczach

W celu zapewnienia zrównoważonej pracy w warunkach pagórkowatych, modele CX5.90 i CX6.90 są dostępne w wersjach „Laterale”. Prosty i niezawodny automatyczny układ poziomujący zapewnia korekcję pochyłości poprzecznych do 18%. Oprócz standardowego układu czyszczącego Triple-Clean™ wersja Laterale jest wyposażona w samopoziomujący układ Smart Sieve™ i system wytrząsaczy słomy z regulacją prędkości roboczej Opti-Speed™. Co z tego wynika? Wyższa skuteczność czyszczenia przy pracy w trudnym terenie.

Zbiór na zboczach – tak to działa

Do profesjonalnych zastosowań na bardzo stromych wzniesieniach, marka New Holland poleca kombajn CX5.90 Hillside. Skuteczność separacji i czyszczenia jest zapewniona dzięki dwóm niezależnym układom hydraulicznym: jeden służy do bocznej korekcji nachylenia, drugi do korekcji wzdłużnej. Ze względu na to, że koła trakcyjne pozostają w pozycji pionowej, wzrasta bezpieczeństwo i wydajność pracy w polu. Mocny silnik, o maksymalnej mocy 313 KM, wytrzymała pompa hydrostatyczna i duże hamulce tarczowe zapewniają optymalną pracę oraz skuteczność na polu. Kombajny w wersji Hillside są też dostępne w wersjach węższych, o maksymalnej szerokości równej 3,5 m.

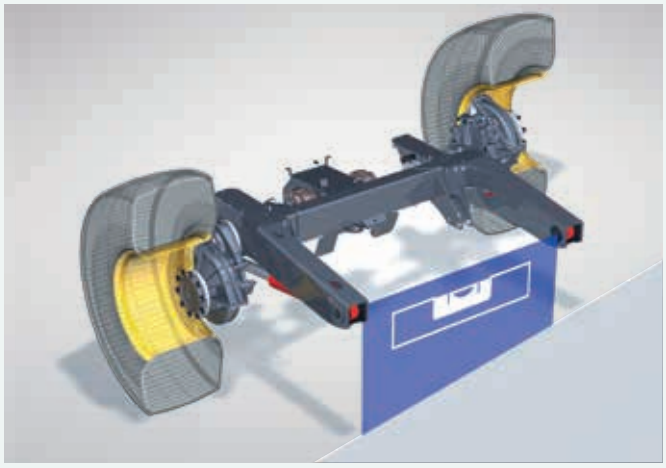

Modele Laterale	Stopień korekcji (%) W poprzek stoku
CX5.90	18
CX6.90	18

Modele Hillside	Stopień korekcji (%)		
	W poprzek stoku	W górę	W dół
CX5.90 Hillside Wide	38	30	10
CX5.90 Hillside Narrow	32	30	10

Modele	Zespół żniwny szerokość cięcia (m)	Przystawka do kukurydzy Liczba rzędów	Moc maks. (KM)	Liczba wytrząsaczy słomy	Zbiornik na ziarno pojemność (l)
CX5.80	4,57 - 7,62	5 / 6	258	5	8300
CX5.90	4,57 - 7,62	5 / 6	313	5	8300
CX6.80	4,57 - 9,15	6 / 8	313	6	9300
CX6.90	4,88 - 9,15	6 / 8	340	6	9300

CX5 i CX6. Wszechstronność dostępna w standardzie.

Kombajny CX5 i CX6 marki New Holland łączą w sobie eleganckie wzornictwo z praktycznymi elementami, aby ułatwić czynności obsługowe, poprawić widoczność oraz ułatwić czyszczenie maszyny. Kabina Harvest Suite™ Deluxe ma teraz ciemniejszy kolor tapicerki, aby zmniejszyć odblaski i zapewnić jeszcze większy poziom komfortu operatora. Mniej widoczne natomiast są modyfikacje wprowadzone z myślą o ograniczeniu przestojów. Zmniejszono liczbę punktów smarowania, a funkcja automatycznego czyszczenia pozwala skrócić czas przejścia ze zbioru jednej uprawy roślinnej na zbiór innej, tym samym zwiększając elastyczność zastosowań maszyny przy zbiorze różnych roślin.

Doskonała wydajność

Nowe kombajny CX5 i CX6 wyróżniają się nadzwyczajną wydajnością podczas żniw. Nowy, dostępny opcjonalnie i wyróżniony nagrodą bęben młócący Ultra-Flow™, zastosowany w modelach CX6, poprawia sprawność młócenia, zapewnia lepszy przepływ masy, umożliwia cichszą pracę, zmniejsza zużycie paliwa i podnosi wydajność. Całkowita skuteczność czyszczenia została znacznie zwiększona dzięki innowacyjnemu systemowi kaskadowemu Triple-Clean™, który podnosi efektywność działania układu sitowego o 15%.

Największa uniwersalność w swojej klasie

Elastyczność przy zmianie rodzaju plonu nigdy nie była tak wysoka; jest to zapewnione dzięki łatwej wymianie elementów klepiska. Ponadto łatwy w użyciu zestaw ustawień, dostosowanych do poszczególnych typów roślin, pozwala uzyskać optymalną wydajność kombajnu CX, niezależnie od rodzaju i stanu plonu. Bogaty wybór zespołów żniwnych do zbioru zbóż i kukurydzy zapewnia maksymalną wszechstronność kombajnu.

Doskonała jakość zbiorów

Uzyskiwanie czystych, nieuszkodzonych ziaren zboża oraz słomy o jakości zgodnej z wymaganiami klienta jest gwarantowane dzięki niezwykle łatwemu dostosowywaniu kombajnu do różnych ustawień. System wytrząsaczy słomy z regulacją prędkości roboczej Opti-Speed™ pozwala zwiększyć wydajność maszyny przy pacy w pofałdowanym terenie.

Łatwość obsługi

Praktyczne zautomatyzowanie wszystkich podstawowych funkcji kombajnu przyczynia się do ułatwienia pracy operatora. Kabina Harvest Suite™ Deluxe oferuje zaawansowane rozwiązania zwiększające komfort, co wpływa korzystnie na czujność operatora i jednocześnie eliminuje konieczność stałego utrzymywania koncentracji, nawet w najdłuższy dzień pracy.

Zbiornik na ziarno o maksymalnej pojemności 9300 litrów
Technologia czterobębnowa
Trzykaskadowy układ czyszczący Triple-Clean™
Zbiornik paliwa o pojemności 670 l
Silniki o maksymalnej mocy 340 KM z technologią ECOBlue™ HI-eSCR 2 Stage V
Wytrząsacze słomy Opti-Speed™
Trójdrożny układ zarządzania pozostałościami z opcjonalną sieczkarnią Dual-Chop™
Układ Smart Sieve™
Technologia Triple-Clean™ i Opti-Fan™
Układ Opti-Thresh™
Dzielone klepiska
Bogaty wybór bębnów młócących począwszy od standardowego do wyróżnionego nagrodą bębna Ultra-Flow™, zastosowanego w modelach CX6
NEW HOLLAND
CX6.80

Historia nowoczesnych kombajnów New Holland.

1952: Pierwszy w Europie, samobieżny kombajn konwencjonalny zjeżdża z linii produkcyjnej w Zedelgem. Następuje rewolucja w technologii zbioru zbóż.

1955: We wczesnych latach pracy kombajnów samobieżnych, rolnicy potrzebowali niewielkich jednostek, a model M73 z bębnem o szerokości młocarni 73 cm zaspokajał ich potrzeby. To jedyny kombajn z bębnem o szerokości poniżej metra.

1958: Model M103 osiąga rekordową wydajność z wynikiem 7 ton na godzinę. Kolejna imponująca liczba: 27510 sztuk modelu M103 zjechało z linii produkcyjnych w niespełna dekadę.

1963: Powstaje M140, pierwszy „nowoczesny" kombajn. Najwyższą wagę przyłożono do komfortu pracy operatora oraz rozmiaru zbiornika na ziarno. Aby zwiększyć wydajność maszyny, po raz pierwszy zastosowano bęben o szerokości 1,25 metra i 5 wytrząsaczy słomy.

1970: Kolejna rewolucja w zbiorach – rodzinę modeli 1550 wyposażono w separator obrotowy. Czterdzieści lat później, technologia ta jest wciąż wykorzystywana niemal we wszystkich modelach kombajnów konwencjonalnych.

1977: Seria 8000 stała się pierwszą na świecie serią kombajnów wyposażoną w 6 wytrząsaczy słomy. Komfortowa kabina, możliwość zmiany kierunku napędu przenośnika ślimakowo-palcowego, układ do domłacania kłosów Roto-Thresher™, podwójny kaskadowy układ czyszczący przyczyniły się do znacznego wzrostu poziomu wydajności.

1986: Wprowadzono na rynek serię TX30 zaprojektowaną z myślą o profesjonalnych zastosowaniach przy zbiorach. Zalety modelu, nadzwyczaj dobra widoczność z kabiny, wyższy poziom niezależności oraz intuicyjne w użyciu monitory, pozwoliły mu osiągnąć wyjątkowo wysoką wydajność.

1994: Powstał model TX60 o mocy nawet 325 KM i dostępny także z potężnym hederem o szerokości 9,14 metra i dysponującym technologią przechyłu na boki.

1952

1958

1963

1970

1977

1986

Doskonała technologia

Nowe modele CX5 i CX6 z segmentu średnich kombajnów są produkowane w Płocku, w Polsce, we współpracy z Globalnym Centrum Doskonałości Żniwnej New Holland (Centre of Global Harvesting Excellence) z Zedelgem w Belgii. To właśnie tam, w Zedelgem, ponad 100 lat temu, Leon Claeys zbudował swoją pierwszą młocarnię, która zrewolucjonizowała sposób zbierania zbóż przez rolników. Dziś Zedelgem stanowi synonim przełomowych odkryć w tej dziedzinie. W 1952 wyjechał stąd pierwszy w Europie samobieżny kombajn zbożowy. Również dziś pomysłowi inżynierowie z równą pasją opracowują tu kolejne generacje maszyn do zbioru płodów rolnych. Dzięki zaawansowanemu procesowi rozwoju produktów i wszechstronnej wiedzy pracowników zakładu World Class Manufacturing seria kombajnów CX5 i CX6 wraz z innymi flagowymi produktami do zbiorów, kombajnami CR Twin Rotor™, prasami kostkującymi BigBaler oraz kombajnami do zbioru roślin paszowych FR, wciąż wyznaczają standard w branży.

2003: Seria CS była skierowana do właścicieli średnich gospodarstw, którzy potrzebują maszyn gwarantujących wydajność i niezawodność. Innowacje, takie jak hedery Varifeed™ i układ Smart Sieve™, zapewniały utrzymanie wysokiej wydajności dziennej. Zmodyfikowane wzornictwo oraz nowoczesna, ergonomiczna kabina Discovery Cab była zapowiedzią nowego rodzaju kombajnu klasy średniej. Przewagę nad konkurencją zapewniała mu kabina zawieszona na gumowych amortyzatorach i zaawansowane funkcje sterowania.

2006: Seria kombajnów CSX opierała się na doskonałej reputacji jej poprzedników. Nowe silniki, zgodne z normą emisji spalin Tier 3, oferowały moc zwiększoną do 333 KM w największych modelach z sześcioma wytrząsaczami i większymi zbiornikami na ziarno, w których zastosowano technologię z czterema bębnami, odrzutnikiem Straw Flow™ oraz kolorowym monitorem IntelliView™ II.

2011: Wygląd modeli CX5000 i CX6000 został zmodyfikowany na wzór pozostałych modeli z rodziny. Oferowały one większe zbiorniki na ziarno i rurę wyładowczą umieszczoną nad kabiną. W maszynach zastosowano technologie ECOBlue™ SCR i Opti-Fan™. Podzielone na sekcje klepisko wpłynęło na większą elastyczność w przypadku zmiany zbieranych upraw. Kabinę wzbogacono o dźwignię wielofunkcyjną CommandGrip™ oraz ekran dotykowy IntelliView™ III.

2015: Kombajny CX5000 i CX6000 Elevation wyróżniają się zwiększoną o 15% skutecznością czyszczenia dzięki zastosowaniu trzykaskadowego układu Triple-Clean™, ulepszonym układem zarządzania pozostałościami, większymi oponami tylnymi, powiększonym zbiornikiem ziarna oraz większym monitorem IntelliView IV™.

2017: Nowe kombajny CX5 i CX6, spełniające wymogi normy Tier 4B, posiadają na wyposażeniu system wytrząsaczy słomy z regulacją prędkości roboczej Opti-Speed™, który umożliwia wzrost wydajności nawet o 10% i zupełnie nową kabinę Harvest Suite™ Deluxe, o unikatowym poziomie komfortu.

2022: Wprowadzenie w modelach CX6, opcjonalnego, wyróżnionego nagrodą bębna młócącego Ultra-Flow™, który zwiększa wydajność, zmniejsza zużycie paliwa i liczbę zatorów oraz umożliwia cichszą pracę podczas żniw.

1994

2003

2006

2011

2015

2017

Doskonałe zespoły żniwne.

Wysokowydajne hedery zbożowe sprawdzają się w modelach CX

Równomierny przepływ masy przez przyrząd żniwny to początek sukcesu: nagarniacz o dużej średnicy i łatwej regulacji, dynamiczne działanie kosy oraz chowane na całej szerokości przenośnika ślimakowego palce, zapewniają nieprzerwane podawanie materiału od chwili rozpoczęcia pracy. System szybkiego podłączania hedera oraz niezawodne usuwanie zatorów pozwalają zaoszczędzić cenny czas.

Zespoły żniwne		CX5.80	CX5.90	CX6.80	CX6.90
Szerokość cięcia hedera zbożowego* High Capacity	(m)	4,57 - 7,32	4,57 - 7,32*	4,57 - 9,15	4,57 - 9,15
Szerokość cięcia hedera Heavy-Duty Varifeed™*	(m)	4,88 - 7,62	4,88 - 7,62*	4,88 - 9,15	4,88 - 9,15
Szerokość cięcia hedera zbożowego High Capacity Hillside	(m)	–	4,57 - 6,10	–	–

* Niedostępne w wersji Hillside – Niedostępne

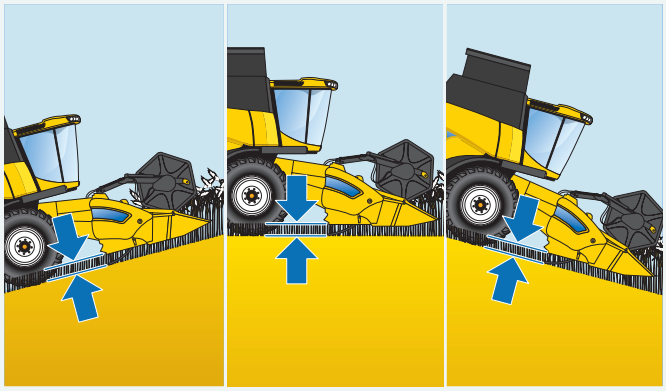

Układ Autofloat™ II

- Układ Autofloat™ II koryguje ciśnienie w siłownikach podnoszenia w celu zapewnienia maksymalnej dokładności ustawiania zespołu żniwnego w warunkach pagórkowatych
- Zespół żniwny nie zagłębia się w glebę podczas pracy w dół zbocza oraz utrzymuje prawidłową wysokość ścierniska podczas pracy w górę zbocza

Oszczędność cennego ziarna

- Nowa hydrauliczna kosa pionowa zapobiega agresywnemu odrywaniu plonu i ogranicza straty nasion do minimum
- Hydrauliczne kosy pionowe mogą być transportowane na ramie zespołu żniwnego

Hedery zbożowe Heavy-Duty Varifeed™ dopasowują się do warunków zbioru

- Położenie listwy nożowej zespołu żniwnego Varifeed™ można regulować w celu zapewnienia optymalnej konfiguracji zespołu dla danego zboża
- Regulacja wysuwu stołu o 575 mm umożliwia idealne ustawienie kosy tnącej i zapewnia najwyższej jakości wydajność cięcia oraz prawidłowe podawanie
- Regulacja elektrohydrauliczna jest dokonywana z kabiny, a poszycie zespołu żniwnego jest zamknięte przy wszystkich położeniach kosy

Wózki hederowe

Dostępna dla zespołów Varifeed™ o szerokościach od 7,62 do 8,5 m, nowa gama czterokołowych wózków do hederów New Holland oferuje bezpieczeństwo, stabilność i najwyższą zwrotność. Wsporniki prowadzące oraz bezpieczny i niezawodny system sworzni blokujących zapewniają minimalny czas przestoju podczas odłączania hedera. Duży zamykany schowek i koło zapasowe na ramie, uzupełniają pakiet wyposażenia opcjonalnego.

Bezproblemowa praca operatora

- Automatyczna kontrola wysokości zespołu żniwnego daje wybór pomiędzy kontrolą wysokości ścierniska i automatyczną kompensacją wysokości zespołu
- Układ kopiowania poprzecznego dba o prawidłowe ustawianie przyrządu żniwnego na nierównych polach
- W celu zwiększenia wygody operatora układy kopiowania poprzecznego i Autofloat™ II pracują automatycznie

Perfekcyjne współdziałanie.

Marka New Holland przygotowała asortyment pięcio-, sześcio- i ośmiorzędowych przystawek do kukurydzy, który jest idealnie dopasowany do zróżnicowanych pól, na których pracują maszyn CX5 i CX6. W następstwie zakrojonych na szeroką skalę prób w polu, zarówno wersja sztywna, jak i rozkładana zapewnia większą wydajność i niezawodność prac żniwnych.

Dopasowany do prac w pofałdowanym terenie

Praca z hederami do kukurydzy New Holland na polach pofałdowanych lub nawet pagórkowatych nie jest problemem. Jeżeli hedery są zamontowane na modelach „Laterale", istnieje specjalny układ napędowy służący do obsługi zmieniającego się położenia hedera.

Hedery do zbioru kukurydzy		CX5.80	CX5.90	CX6.80	CX6.90
Składane hedery do zbioru kukurydzy	(Liczba rzędów)	6 - 8*	6** - 8*	6 - 8	6 - 8
Sztywne hedery do kukurydzy	(Liczba rzędów)	5	5	5	5

* Tylko w połączeniu z konkretnymi rozmiarami opon i na płaskich polach ** Niedostępne w wersji Hillside

Zaawansowane zespoły żniwne do kukurydzy dla nowoczesnych rolników

- Asortyment unowocześnionych przystawek do kukurydzy zaspokoi wszystkie wymagania, jednocześnie zwiększając wydajność i efektywność podczas zbioru kukurydzy
- Krótsze dzioby lepiej nadążają za konturami gruntu, zapobiegając ugniataniu cennych zbiorów
- Odpowiednio wyprofilowane, plastikowe osłony głowic wciągających kierują materiał na tylną część przystawki, jednocześnie minimalizując straty
- Wymienne elementy cierne wydłużają okres trwałości użytkowej zespołów, natomiast wszystkie plastikowe osłony są podnoszone do góry za pomocą siłowników gazowych, co ułatwia czyszczenie i konserwację

Pełne przystosowanie do zbioru kukurydzy

- Skuteczne młócenie kukurydzy i fasoli wymagana niskiej prędkości obrotowej ślimaka
- Opcjonalny reduktor prędkości ślimaka umożliwia pracę przy odpowiednich ustawieniach, dodatkowo zwiększając wszechstronność kombajnu

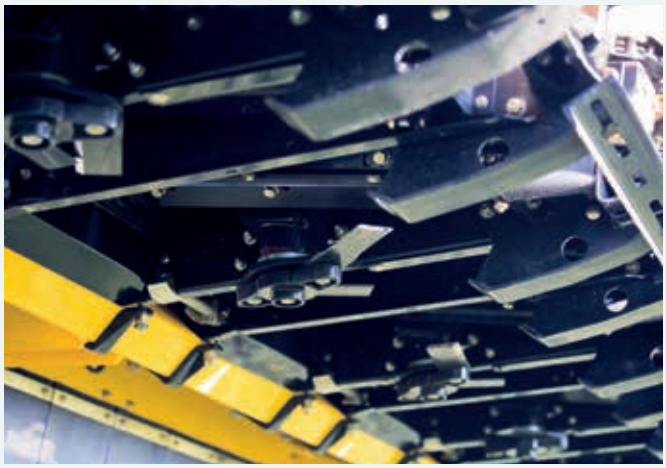

Najlepsze rozdrabnianie w klasie

- W celu drobniejszego siekania i idealnego rozkładania posiekanego materiału, można zastosować zintegrowane siekacze łodyg
- Dostosowane do rzędów głowice do siekania zapewniają całkowite pokrycie szerokości roboczej
- Renomowane przystawki do kukurydzy marki New Holland, wyposażone w zintegrowane siekacze są powszechnie uważane za „najlepsze w swojej klasie”

System ochrony opon Stalk Stomper

- Nasza oferta została wzbogacona o opcjonalny zestaw „Stalk Stomper” do sztywnych lub składanych przystawek do kukurydzy
- Ślizgi sprężynowe „Stalk Stomper”, zamontowane na ramie zespołu żniwnego, ugniatają ściernisko przed kołami
- Znaczące ograniczenie prawdopodobieństwa przebić lub nierównego zużycia opon

Sprawniejszy przepływ masy żniwnej zwiększa wydajność żniw.

Podajnik w kombajnach CX6 wyposażono w cztery łańcuchy z listwami łączącymi, co pozwoliło zwiększyć przepływ zboża. Materiał jest nieustannie przemieszczany od hedera Varifeed™, przez przenośnik, do bębna. Zapewnia to znaczne ograniczenie powstawania zatorów w trudnych warunkach i zwiększa efektywność pracy.

Ciągła ochrona przed kamieniami

- Mechaniczny system ochrony przed kamieniami wbija kamienie do dużego chwytacza, ochraniając w ten sposób bęben młócący przed ewentualnymi uszkodzeniami
- System pracuje nieprzerwanie dzięki czemu nie dochodzi do spowolnienia prac żniwnych
- Chwytacz na kamienie można opróżnić przy użyciu dogodnie umieszczonej dźwigni

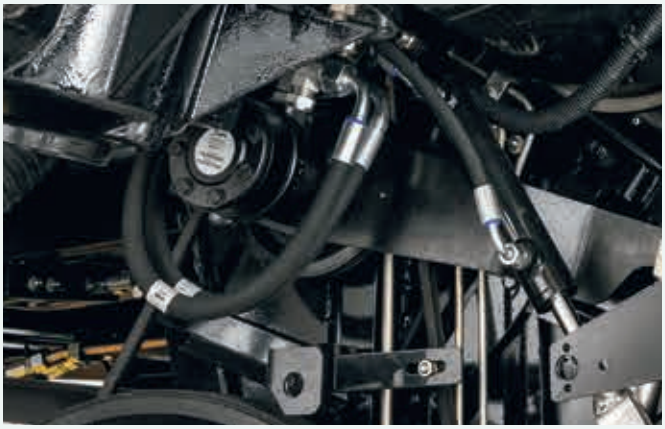

Odblokowywanie w kilka sekund

- Zatory zespołu żniwnego są natychmiast usuwane przez hydrauliczny układ rewersu
- Powstały zator w podajniku pochyłym można w prosty sposób usunąć. Rewers hydrauliczny wycofuje łańcuchy podajnika oraz cały napęd hedera. Istnieje również możliwość ponownego wciągnięcia masy na wolnych obrotach, tworząc tzw. „kołyskę” dzięki której materiał zostaje rozluźniony, zapobiegając jednocześnie powstawaniu zatoru przy ponownym załączeniu napędu podajnika pochyłego
- Nowy hydrauliczny rewers nagarniacza ułatwia operatorowi usunięcie zatoru masy żniwnej

Regulacja płyty czołowej przenośnika pochyłego

Dostępny w modelach CX5 i CX6, nowy system zmiany ustawienia płyty czołowej przenośnika pochyłego umożliwia mechaniczną regulację kąta cięcia w celu dopasowania do różnych hederów lub upraw i zoptymalizowania podawania materiału.

Dwa lub cztery bębny, w każdym przypadku z technologią Opti-Speed™.

Kombajny CX5 i CX6 marki New Holland są oferowane w wersji ze standardowym bębnem młócącym i odrzutnikiem słomy lub w wersji z czterema bębnami i systemem Opti-Thresh™, która ponadto posiada separator obrotowy i odrzutnik słomy Straw Flow™. System Opti-Thresh™ pozwala dostosować maszynę do zbioru wielu upraw roślinnych w różnych warunkach i zwiększyć wydajność bez uszczerbku dla jakości ziarna i słomy. Zmodyfikowano konstrukcję regulowanych płyt w odrzutniku słomy, aby usprawnić usuwanie słomy z bębna i ograniczyć uszkodzenia ziaren.
Nowy, dostępny opcjonalnie w modelach CX6 i wyróżniony nagrodą, bęben młócący Ultra-Flow™ zwiększa wydajność młócenia. Dzielony bęben wyposażony jest w przestawione względem siebie cepy młócące, które idealnie sprawdzają się podczas zbioru zbóż. Dodatkowo można przystosować go do młócenia kukurydzy. Ten system zapewnia płynniejszy przepływ masy żniwnej, co przekłada się na niższy poziom hałasu w kabinie, mniejsze zużycie paliwa i mniejszą częstotliwość powstawania zatorów. Ponadto wyróżnia go większa wytrzymałość i pozwala uzyskać większą wydajność.
Kolejnym rozwiązaniem zwiększającym wydajność i efektywność serii CX5 i CX6 jest system Opti-Speed™, który jest stosowany w większych kombajnach serii CX7 i CX8. Ten system automatycznie reguluje szybkość roboczą wytrząsaczy słomy, kompensując tym samym nachylenie stoku. Przy jeździe pod górkę szybkość robocza wytrząsaczy maleje, aby przytrzymać dłużej słomę i wyłuskać ziarna z pozostałej masy żniwnej. Przy jeździe w dół zbocza szybkość robocza wytrząsaczy wzrasta, aby zapobiec wypadaniu słomy do przodu i blokowaniu przepływu masy żniwnej.

Podzespoły standardowe

Podzespoły opcjonalne

Nowy, dostępny opcjonalnie w modelach CX6, bęben młócący Ultra-Flow™ z cepami przesuniętymi względem siebie

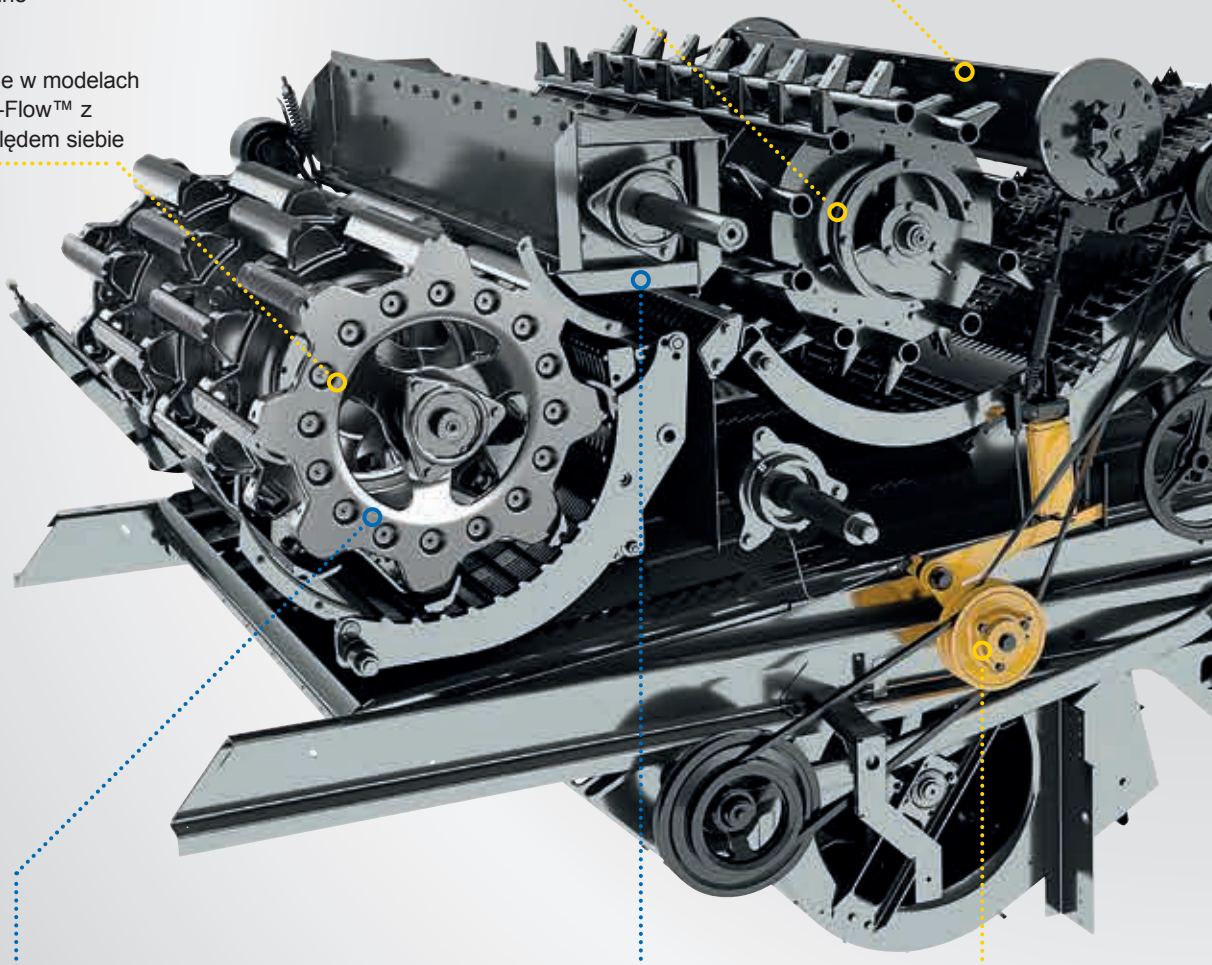

Wytrząsacze słomy o zmiennej szybkości Opti-Speed™: tylko w kombajnach marki New Holland

- Wytrząsacze słomy o zmiennej szybkości Opti-Speed™, automatycznie dostosowujące się do warunków pracy, zapewniają wzrost wydajności nawet o 10%
- Wystarczy wybrać nastawę dla pszenicy, kukurydzy, rzepaku lub ryżu, a Twój CX5 lub CX6 automatycznie dostosuje szybkość wytrząsacza słomy do ustawionej uprawy roślinnej
- Podczas jazdy w górę zbocza, szybkość wytrząsacza słomy zostaje zredukowana, aby nie doszło do wysypania się ziarna z maszyny
- Z kolei podczas jazdy w dół zbocza szybkość zostaje zwiększona w celu zapobieżenia zatorom i utrzymania wydajności oddzielania
- System komunikuje się na bieżąco systemem Opti-Fan™, precyzyjnie regulując szybkość roboczą wytrząsacza słomy w zakresie od 170 do 240 obr/min

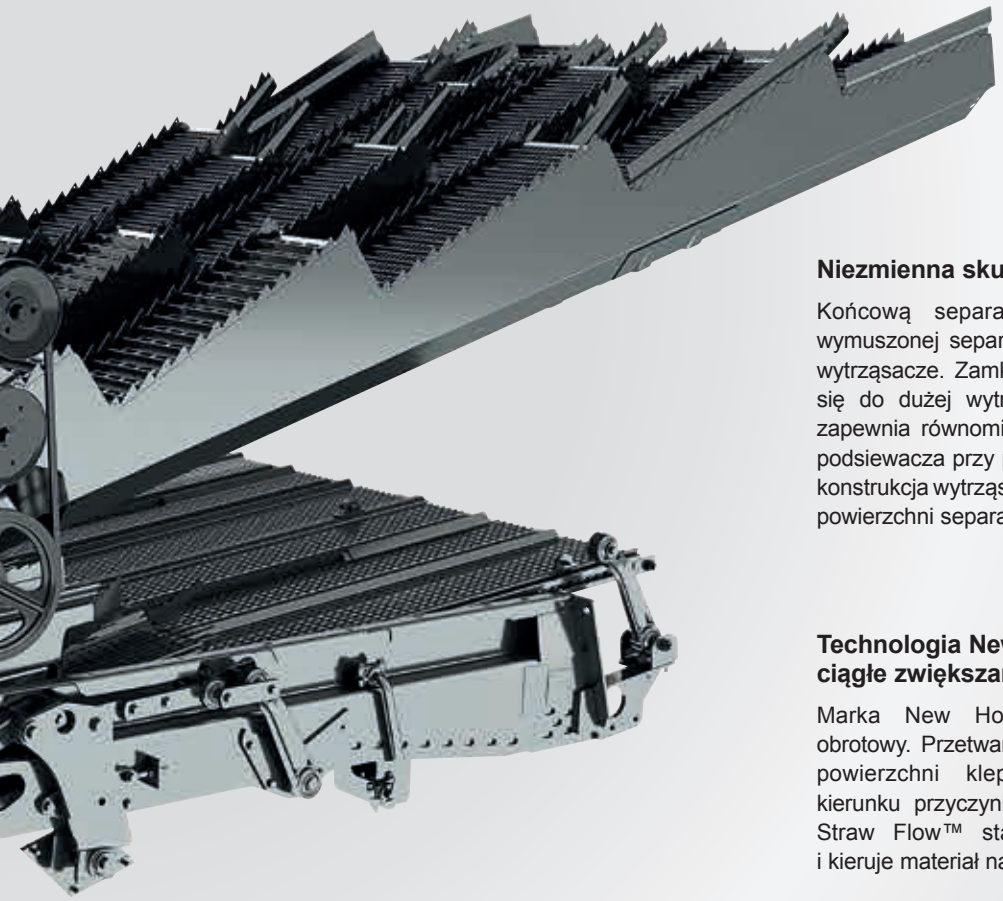

Niezmienna skuteczność

Końcową separację ziarna, pozostałego po intensywnej, wymuszonej separacji w technologii czterobębnowej, zapewniają wytrząsacze. Zamknięta konstrukcja ich dolnej części przyczynia się do dużej wytrzymałości i długotrwałej niezawodności oraz zapewnia równomierne dostarczanie odseparowanego ziarna do podsiewacza przy pracy na nachylonych stokach. Niesymetryczna konstrukcja wytrząsaczy zwiększa ich wydajność, bez powiększania powierzchni separacji.

Technologia New Holland - ciągłe zwiększanie wydajności

Marka New Holland zaprojektowała specjalny separator obrotowy. Przetwarzanie większej ilości ziarna dzięki dodatkowej powierzchni klepiska, dodatkowe wydzielanie i zmiany kierunku przyczyniają się do skuteczności separacji. Odrzutnik Straw Flow™ stanowi uzupełnienie „wymuszonej separacji" i kieruje materiał na wytrząsacze.

Dynamiczny omłot bez uszkodzeń ziarna

Siły cierne, gwarantowane przez bęben o średnicy 60 cm, delikatnie, ale skutecznie wymłacają ziarna z kłosów lub łusek strąków, nawet w najgrubszej warstwie materiału. Powierzchnia klepiska, na której następuje omłot, z kątem opasania do 121 stopni, jest po prostu ogromna. Regulacja prędkości bębna oraz dopasowanie szczeliny klepiska są dokonywane z kabiny.

Szybkie i łatwe dostosowanie do wszystkich rodzajów ziarna.

Kombajny CX5 i CX6 marki New Holland oferują także zaawansowane możliwości rozbudowy i adaptacji, co dodatkowo zwiększa ich wybitną wszechstronność oraz skuteczność pracy w każdym rodzaju zbóż. Pozwala to uniknąć kompromisów, jeśli chodzi o jakość ziarna lub słomy. Maszynę można z wyjątkową łatwością dostosować w przypadku zmiany rodzaju uprawy.

Technologia czterech bębnów	CX5.80	CX5.90	CX6.80	CX6.90
Układ Opti-Thresh™	●	●	●	●
Układ Multi-Thresh™	●	●	●	●
Separator obrotowy z odrzutnikiem Straw Flow™	●	●	●	●
Pełen zakres regulacji	●	●	●	●

● Standard

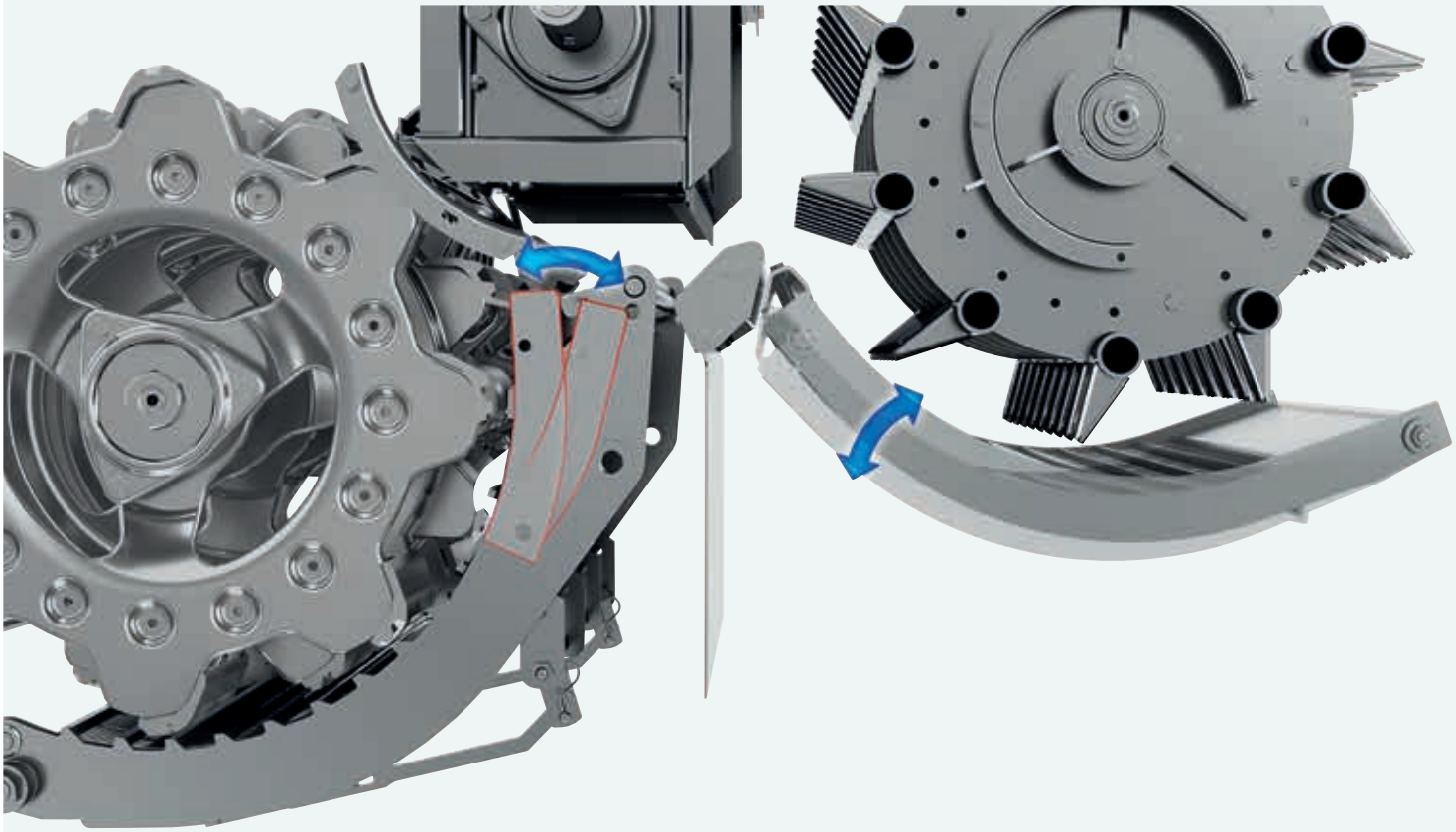

Omłot na żądanie: układ Opti-Thresh™ - jakość omłotu na żądanie

Dostosowanie systemu omłotu do dojrzałości ziarna i wielkości przerobu może być realizowane dzięki układowi Opti-Thresh™ poprzez zmianę położenia tylnej części klepiska. W pozycji zamkniętej kąt opasania klepiska wynosi 121°. Gdy górna, umocowana na zawiasach, część zostanie odsunięta od bębna, omłot jest mniej dynamiczny i jakość słomy się poprawia. Zmiana pozycji części klepiska Opti-Thresh™ jest teraz bardzo łatwa, co zwiększa wygodę użycia tego układu.

Elastyczność działania dzięki układowi Multi-Thresh™

Istnieje możliwość dostosowania pracy do różnych gatunków zbóż i różnych poziomów wilgotności materiału – umożliwia to układ Multi-Thresh™ z dwupozycyjną regulacją klepiska separatora obrotowego. Ustawienie to jest dodatkowe w stosunku do podwójnego zakresu prędkości separatora obrotowego.

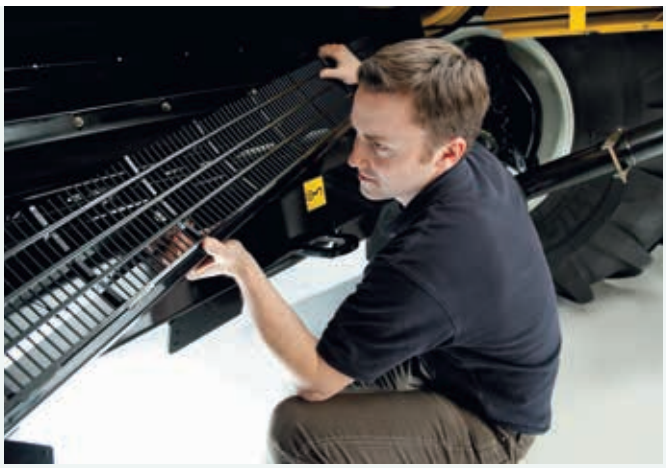

Standard - dzielone klepisko: łatwa obsługa, szybka wymiana

- Zredukowany czas przezbrojenia z 6 godzin do 20 minut! W razie przejścia z jednego zboża na drugie, dolne dzielone sekcje klepiska można wymienić bez konieczności demontażu przenośnika pochyłego słomy

Łatwa zmiana ustawień

- Regulacja sekcji klepiska Opti-Thresh™ oraz uchwyty regulacyjne klepiska separatora obrotowego Multi-Thresh™ są dostępne po prawej stronie maszyny
- Napinacz pasa napędowego, służący do zmiany prędkości separatora obrotowego, jest również łatwo dostępny

		Standardowy bęben, standardowe cepy i rama sekcyjnego klepiska zbożowego: odpowiednie do zbóż, kukurydzy i roślin strączkowych.
	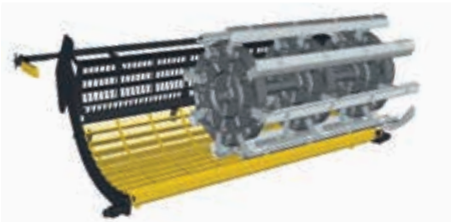	Bęben uniwersalny, standardowe cepy i rama sekcyjnego klepiska zbożowego: wytrzymały bęben o dużej bezwładności odpowiedni do zbóż, kukurydzy i roślin strączkowych oraz ciężkich warunków przerobu słomy.
		Bęben młócący Ultra-Flow™ z przesuniętymi względem siebie cepami oraz klepiskiem do zbóż lub klepiskiem z okrągłymi drutami odpowiednim do zbioru kukurydzy i roślin strączkowych.
		Bęben uniwersalny oraz rama klepiska sekcyjnego z palcami: odpowiednie do ryżu.
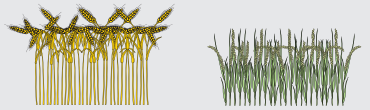		Bęben uniwersalny, standardowe cepy i rama sekcyjnego klepiska ryżowego: odpowiednia do zboża i ryżu.

Równomierny przepływ czystego ziarna.

Efektywność czyszczenia w modelach kombajnów New Holland CX5 i CX6 odpowiada ich dużej wydajności omłotu i separacji. Duże regulowane sita, poruszające się w przeciwnych kierunkach oraz potężny wentylator, zapewniający równomierny przepływ powietrza, są uzupełnione dodatkowymi pomysłowymi elementami: trzykaskadowy układ czyszczący Triple-Clean™, konstrukcja Smart Sieve™, praktycznie eliminująca wpływ pochylenia bocznego oraz nagrodzony system Opti-Fan™, dostosowujący przepływ powietrza do wzdłużnego pochylenia kombajnu.

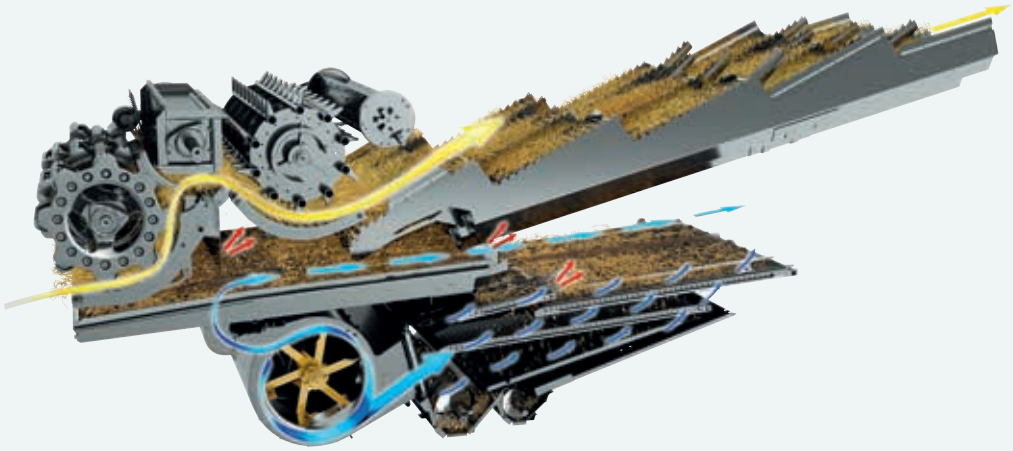

Trzykaskadowy układ czyszczący Triple-Clean™

Standardowy, trzykaskadowy układ czyszczący Triple-Clean™ zwiększa skuteczność czyszczenia nawet o 15%. Ta prosta i zarazem innowacyjna funkcja usprawnia czyszczenie za pomocą specjalnej kaskady pośrodku podsiewacza, gdzie dodatkowy nadmuch powietrza usuwa większe ilości sieczki i plew przed sitami głównymi. To trójkaskadowe rozwiązanie zapewnia stałą, wysoką jakość czyszczenia także wtedy, gdy maszyna jest w pełni obciążona. Kolejnym rozwiązaniem zwiększającym wydajność jest nowy przenośnik poprzeczny, który szybciej transportuje ziarno do przenośnika ziarnowego, zapewniając w kombajnach wyposażonych w 6 wytrząsaczy zwiększoną przepustowość układu nawet o 10%.

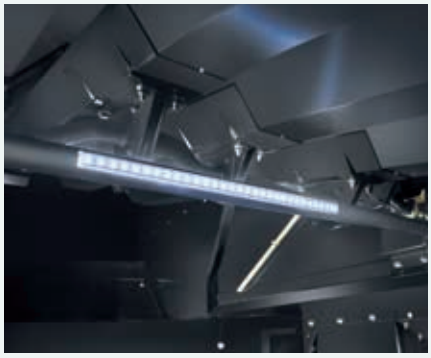

Oświetlenie LED

- Standardowo dostępne oświetlenie LED pomaga operatorowi przy sprawdzaniu kosza sitowego w dzień i w nocy

Poręczna konsola sterowania

- W celu uzyskania maksymalnej skuteczności czyszczenia w zmiennych warunkach żniwnych, regulacja sit może być dokonywana z kabiny

Łatwe wyjmowanie podsiewacza

- Utrzymanie skuteczności działania podsiewacza przy trudnych uprawach, takich jak rzepak czy kukurydza, może wymagać regularnego czyszczenia. Podsiewacz kombajnu CX może zostać wysunięty od przodu

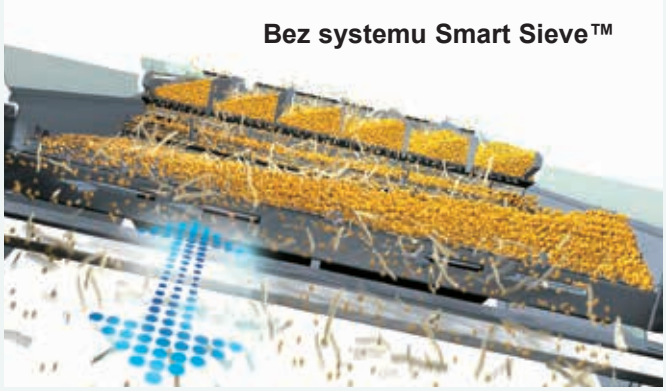

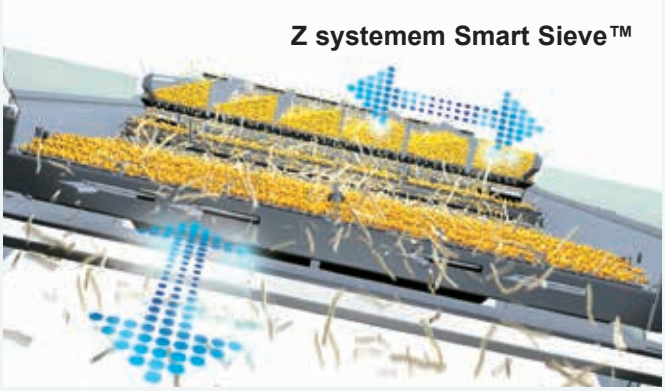

Smart Sieve™: Neutralizacja wpływu pochylenia bocznego do 25% po obu stronach

- W modelach „Laterale”, standardowy układ Smart Sieve™ generuje poprzeczny ruch sita, równomiernie rozmieszczając ziarno na powierzchni sit
- Równa warstwa ziarna i równomierny przepływ powietrza na całej szerokości sit pozwala utrzymać maksymalną wydajność czyszczenia

Prawdziwie inteligentne rozwiązanie: brak kołysania wahadłowego na płaskich polach

- Praca tego innowacyjnego układu, który kontroluje poprzeczny ruch sit, jest zależna od stopnia pochyłości. Aby uniknąć niepożądanego wychyłu/ruchu poprzecznego na płaskim terenie, układ zmienia położenie wychylnego ramienia ramy sit górnych
- To opatentowane rozwiązanie neutralizuje wychył poprzeczny i zapewnia idealnie zrównoważoną dynamikę sit

Jeszcze inteligentniejsze rozwiązanie: automatyczne dostosowanie do rozmiaru ziarna

- Ruch poprzeczny sit jest zależny nie tylko od stopnia pochyłości: prędkość wentylatora, która dobierana jest pod kątem wielkości ziaren, jest również brana pod uwagę w celu ustalenia optymalnego kąta wyrzutu

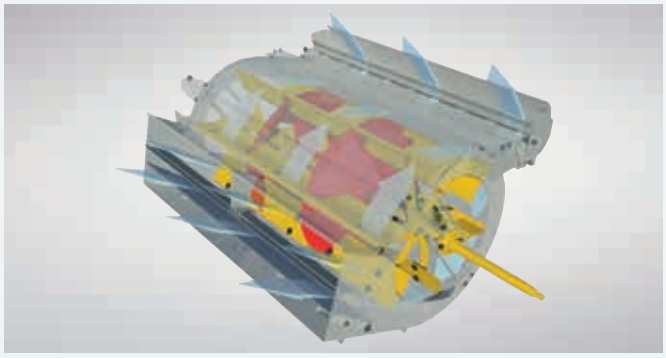

Nowa konstrukcja wentylatora łopatkowego

- Wielokrotnie nagradzany układ Opti-Fan™ zapewnia prosty i zarazem niezwykle skuteczny sposób korygowania przepływu materiału przez kosz czyszczący
- Niezależnie od tego, czy praca odbywa się w górę, czy też w dół zbocza, prędkość wentylatora jest dostosowywana automatycznie do kierunku oraz do stopnia nachylenia

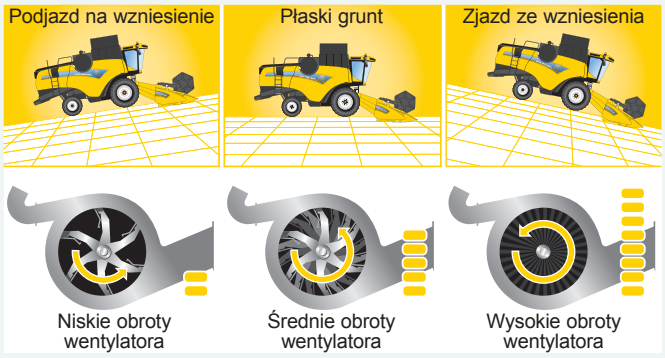

Eliminacja wpływu pochylenia wzdłużnego: system Opti-Fan™ precyzja przedmuchu

- Triple-Clean™ i Opti-Fan™ zapewniają wydajny przedmuch powietrza przez trzy wyloty
- Dwa wyloty wspomagają czyszczenie na sitach, zaś jeden kieruje powietrze pomiędzy podsiewacz górny a podsiewacz dolny
- Kluczowym elementem konstrukcyjnym są zmodernizowane łopatki wentylatora, które zapewniają równomierną dystrybucję powietrza pomiędzy te trzy wyloty

Zarządzanie zebranym materiałem.

Wysoka szybkość rozładunku skraca czas przestoju do minimum. Rozładunek ziarna, do nawet najwyższych przyczep, ułatwia górny system rozładunku ze ślimakami rozładowczymi o długości 4,75 m, 5,50 m lub 6,4 m. Doskonała widoczność rury wyładowczej zapewnia płynne prowadzenie żniw przy jednoczesnym rozładunku ziarna podczas jazdy. Duża pojemność zbiornika na ziarno pozwala na długi czas pracy w polu.

Duża pojemność, pełny załadunek

Wydajny przenośnik ślimakowy pozwala w pełni wykorzystać pojemność zbiornika na ziarno.

Podstawowe modele		CX5.80	CX5.90	CX6.80	CX6.90
Pojemność zbiornika ziarna w wersji standard/Hillside	(l)	8300	8300 / 7300	9300	9300

Profesjonalne zagospodarowanie plew i słomy.

Wysokiej jakości słoma, idealna do prasowania jest resultatem doboru ustawień z szerokiego zakresu możliwości. W sytuacji gdzie słoma jest cięta, istotne jest odpowiednie jej zagospodarowanie, szczególnie w sytuacji gdzie stosowana jest uproszczona uprawa gleby.

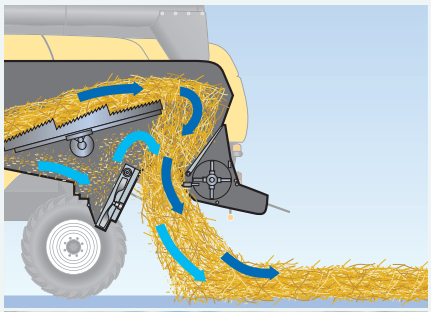

Bele wysokiej jakości, odpowiednie na ściółkę

- Pokos niepołamanej słomy za kombajnami CX5 oraz CX6 jest wynikiem delikatnego procesu omłotu
- Kombajn wyposażony jest w regulowane grzebienie, które umożliwiają kontrolę szerokości pokosu

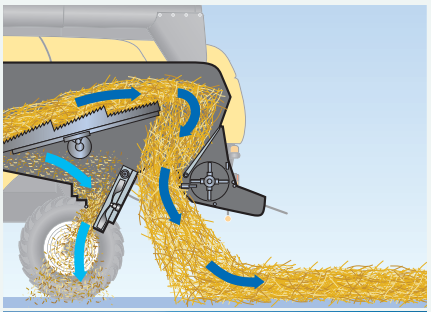

Zarządzanie słomą na trzy sposoby: w pokos lub na ściernisko

- Dwutarczowy rozrzutnik plew rozkłada równomiernie plewy na całej szerokości pracy
- Ilość słomy można zwiększyć poprzez skierowanie plew do słomy przeznaczonej do belowania
- Dmuchawa plew miesza plewy ze słomą przeznaczoną do siekania; mieszanka jest rozkładana wspólnie z pocięta słomą
- Rozrzutnik plew posiada regulowane deflektory, które umożliwiają precyzyjne dopasowanie szerokości rozrzutu do wielkości zespołu żniwnego, czego efektem jest równomierny rozkład slomy

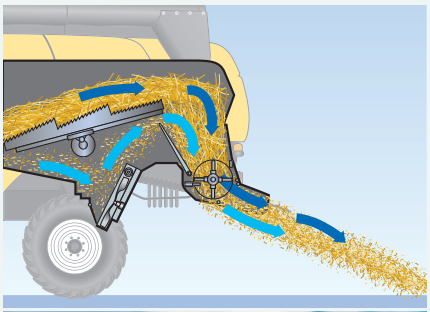

Bezkompromisowa jakość: równomierne cięcie słomy

- Opcjonalna listwa Dual-Chop™ zawiera dodatkowe palce, które uniemożliwiają wydostanie się długiej słomy
- Dodatkowe cięcie słomy zapewnia wyjątkową równomierność procesu cięcia

Moc. Szacunek. Dla Ciebie. Dla Twojego gospodarstwa. Dla przyszłości.

W kombajnach CX5 i CX6 zastosowano zwiększające wydajność silniki FPT Industrial NEF i Cursor 9, bazujące na technologii ECOBlue™ HI-eSCR 2 dla zapewnienia zgodności z wymogami Stage V. Sprawdzona technologia ECOBlue™ wykorzystuje AdBlue w celu przetworzenia szkodliwych tlenków azotu znajdujących się w gazach spalinowych w nieszkodliwą wodę i azot. Ten układ obróbki końcowej jest oddzielony od silnika, co oznacza, iż silnik zasysa jedynie czyste, świeże powietrze. Przekłada się to na czystszą pracę jednostek napędowych, które oferują lepsze osiągi i większą oszczędność paliwa.

CLEAN ENERGY LEADER

Sustainable Efficient Technology

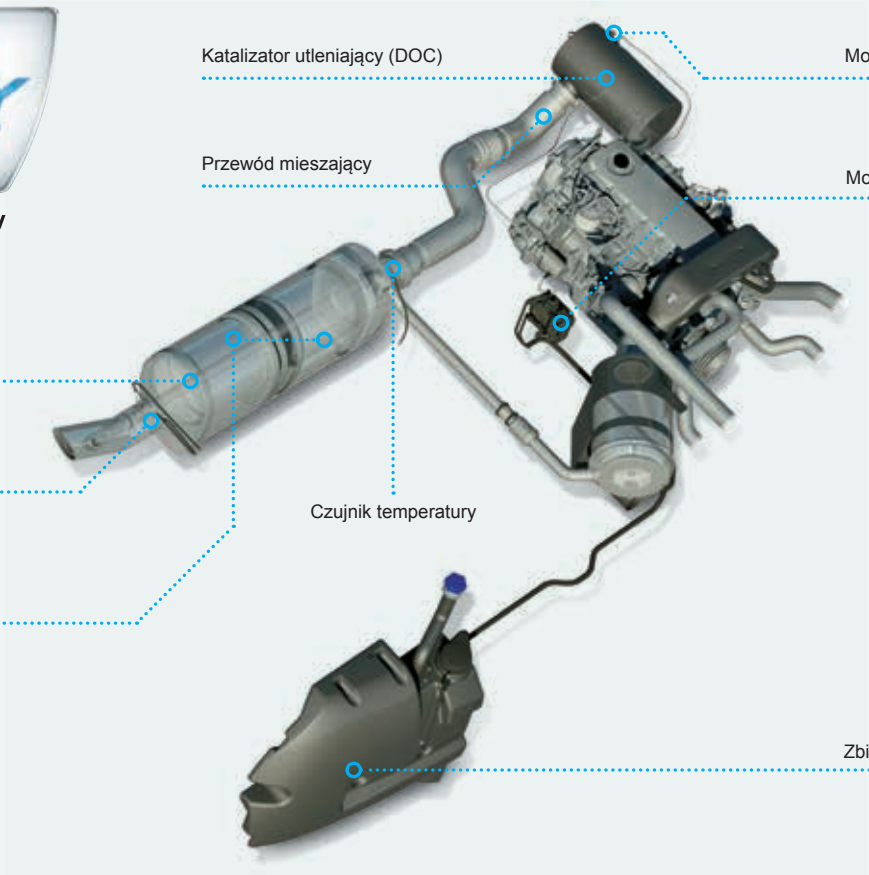

ECOBlue HI-eSCR2

FPT POWERTRAIN TECHNOLOGIES

Podstawowe modele		CX5.80	CX5.90	CX6.80	CX6.90
Technologia		common rail	common rail	common rail	common rail
Moc znamionowa	(kW/KM)	175/238	205/279	205/279	225/306
Moc maksymalna	(kW/KM)	190/258	230/313	230/313	250/340
Regulator		elektroniczny	elektroniczny	elektroniczny	elektroniczny

AdBlue bez dodatkowych problemów

- AdBlue to kluczowy element układu ECOBlue™ HI-eSCR 2
- AdBlue to mieszanka wody i mocznika, która jest dodawana do gazów spalinowych w celu ich neutralizacji
- Zbiornik AdBlue należy uzupełnić po co drugim napełnieniu zbiornika oleju napędowego
- Płyn jest dostępny u dealerów marki New Holland i może być składowany na terenie gospodarstwa w pojemniku o wielkości dostosowanej do Twoich potrzeb

Zastosowanie kół tylnych w większym rozmiarze i wyjątkowo niski nacisk na grunt

- Dostępne są nowe, niskociśnieniowe (1,2 bar), duże koła skrętne, zapewniające mniejsze naciski na podłoże oraz zwiększoną zdolność poruszania się w trudnych warunkach
- Klienci mogą dokonać wyboru spośród szerokiego asortymentu opon

Nieograniczony dostęp

- Duże, zamontowane zawiasowo osłony boczne można łatwo podnieść do prac serwisowych; zapewniają one szybki i bezproblemowy dostęp

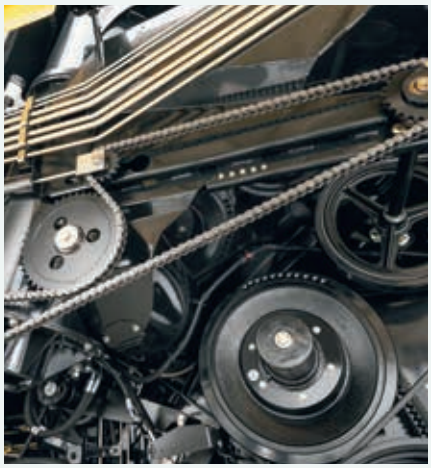

Energooszczędne układy napędowe

- Niski pobór mocy oraz wysoka niezawodność zapewniają sprawdzone, bezpośrednie układy napędowe oraz 3-biegowa przekładnia hydrostatyczna
- We wszystkich modelach kombajnów zastosowano niezwykle solidną ramą, wykonaną z materiałów najwyższej jakości — zgodnie z tradycją Zedelgem

Nieograniczony dostęp

- Wymiary układu chłodzącego zapewniają optymalne chłodzenie w każdym klimacie i w każdych warunkach, a wszystkie sekcje chłodnicy są łatwo dostępne dla dokładnego czyszczenia

Oszczędność paliwa podczas przejazdów drogami publicznymi – nowy tryb drogowy

- Optymalne zużycie paliwa zapewnia automatyczny reduktor prędkości silnika, który dostosowuje prędkość obrotową silnika podczas jazdy drogowej

Nowa kabina Harvest Suite™ Deluxe.

Nowa kabina Harvest Suite™ Deluxe została specjalnie opracowana pod kątem kombajnów CX5 i CX6. Jest ona o 200 mm szersza i przestronniejsza. Dodatkowe światła robocze są standardem, a ulepszenia widoczne są na zewnątrz od poręczy na całej szerokości z przodu kombajnu, ułatwiających czyszczenie szyby czołowej, aż po nowe przyciski sterujące, dwa porty USB i opcjonalną podgrzewaną matę podłogową wewnątrz kabiny. Kubatura kabiny wynosi 3,7 m³, a jej przeszkolona powierzchnia to 6,3 m². Komfortowe warunki pracy zapewnia niski poziom hałasu wynoszący zaledwie 73 dBA. Nowe wnętrze inspirowane motoryzacją ma ultranowoczesną ciemnoszarą kolorystykę, obejmującą podsufitkę, podłokietnik i ścianę tylną. Nowa kabina Harvest Suite™ Deluxe - poczuj smak luksusu.

Zdalnie składane lusterko

- Zdalne składanie i rozkładanie prawego lusterka bocznego można wykonać z kabiny
- Pomaga zaoszczędzić czas i uniknąć uszkodzeń podczas podróżowania po wąskich drogach i przez bramy

Przenośna lampa robocza LED

- Nowa, bezprzewodowa, przenośna lampa serwisowa 12 V sprawia, że korzystanie z maszyny nocą i kontrola próbek są bezpieczne i łatwe
- Podstawa magnetyczna, diody LED i mocny akumulator 4400 mAh sprawiają, że jest to niezastąpione narzędzie

Orzeźwienie w upalne dni

- Pokaźnych rozmiarów przenośna lodówka pod fotelem instruktora może być łatwo wyjęta w celu uzupełnienia zapasów
- Klimatyzacja ręczna znajduje się na wyposażeniu standardowym. Jako opcja oferowana jest również klimatyzacja automatyczna, która samoczynnie reguluje prędkością obrotową wentylatora w celu utrzymania pożądanej temperatury

Wygoda i bezpieczeństwo

- Komfort operatora gwarantuje fotel z zawieszeniem pneumatycznym oraz bardzo dobrze wyciszona kabina

Panoramiczny widok w zakresie 360°

- Szerokie, wyprofilowane okno kabiny Harvest Suite™ Deluxe zapewnia doskonałą widoczność
- Podłoga pochyla się do dołu, ku szybie przedniej, dzięki czemu operator ma dobry widok krawędzi zespołu żniwnego
- Znajdujące się na wyposażeniu standardowym elektryczne lusterka zapewniają świetną widoczność na boki i do tyłu
- Monitor IntelliView™ IV umożliwia zarządzanie maksymalnie trzema opcjonalnymi kamerami rejestrującymi, przy czym dla jednej przygotowano podłączenie do obserwacji jazdy wstecznej

Widok na zbiornik ziarna z kabiny

- Duża szyba umożliwia operatorowi kontrolę wzrokową jakości ziarna i zawartości zbiornika

Zapraszamy do środka.

New Holland posiada najlepszą ofertę foteli, obejmującą dwie różne wersje będące uzupełnieniem standardowego, pełnowymiarowego, tapicerowanego fotela instruktora. Wszystkie fotele cechują wysokiej jakości siedziska, zapewniające wyśmienity komfort przy jeździe w każdym terenie.

Fotel standardowy

- Standardowy, szeroki fotel z amortyzacją pneumatyczną i tapicerką materiałową oferuje unikalne funkcje, które zapewniają optymalny komfort operatora nawet przez najdłuższy dzień pracy

Fotel typu Deluxe

- Górna część dwukolorowej, obszywanej tkaniny fotela, cechuje się regulacją kąta pozycji, w celu przystosowania się do pracy na najbardziej stromych zboczach. Jest to oczywisty wybór dla kombajnów Hillside oraz Laterale. Posiada on regulację odcinka lędźwiowego, kąta nachylenia i głębokości położenia siedziska, ustawienia fotela w poziomie, zapewniając operatorowi najwyższy poziom komfortu i elegancji

Najbardziej wszechstronny pakiet oświetleniowy do kombajnów.

Pakiet oświetlenia do modeli CX5 i CX6 podniósł znacząco poprzeczkę, zapewniając światło o łącznej jasności 48.000 lumenów. Strumień światła opracowano w taki sposób, aby zapewnić maksymalną widoczność zespołu żniwnego i pola. Precyzyjny rozładunek w ciemną noc. Specjalne oświetlenie ślimaka rozładowczego pozwala wykluczyć jakiekolwiek straty ziarna. Operator może bezpiecznie opuścić kombajn dzięki lampce oświetlającej wejście, która pozostaje włączona przez 30 sekund po wyłączeniu maszyny.

Silniejsze oświetlenie dzięki technologii LED

- Liczba dachowych reflektorów roboczych z każdej strony wzrosła z trzech do czterech
- Opcjonalny pakiet 12 reflektorów w technologii LED zapewnia pełną widoczność zespołu żniwnego oraz całego obszaru wokół kombajnu
- Dwie lampy na osłonie wylotowej, oświetlające ściernisko, są teraz standardem

Prosta obsługa

- Specjalny panel obsługowy oświetlenia

Maksymalna wydajności bez wysiłku.

Automatyzacja oszczędza czas i zwiększa osiągi kombajnu. W kombajnach CX5 i CX6 zastosowano sprawdzoną dźwignię wielofunkcyjną CommandGrip™. Jest ona wbudowana w konsolę po prawej stronie operatora. Pozycja konsoli jest regulowana w celu dopasowania do preferencji użytkownika. Dźwignia CommandGrip™ działa zależnie od siły użytej do jej wychylenia. Zawsze wraca ona do najbardziej ergonomicznej pozycji, niezależnie od prędkości ruchu do przodu. Umożliwia ona dostęp do wszystkich głównych elementów sterowania.

Kontrola jazdy i nie tylko

Jedną z automatycznych funkcji pozwalających utrzymać wysoką wydajność dzienną jest tempomat: poprzez naciśnięcie jednego z przycisków na dźwigni CommandGrip™, kombajn zaczyna się poruszać z ustaloną prędkością polową.

Przyciski zmiany funkcji (SHIFT) i blokady kierunku jazdy.

Stopień wychylenia umożliwia operatorowi zmianę prędkości i kierunku.

Zalecane ustawienia kombajnu (RCS)

- RCS ułatwiają konfigurowanie kombajnu do pracy z różnymi rodzajami zbóż
- Strony RCS na monitorze IntelliView™ IV zawierają informacje poglądowe, wyświetlając podstawowe parametry, które należy ustawić do pracy z wieloma rodzajami upraw roślinnych
- RCS pomaga zapewnić optymalne wykorzystanie maszyny we wszystkich warunkach pracy

Automatyczne ustawienia upraw (ACS)

- Naciskając przycisk ACS na stronie RCS, operator może aktywować podstawowe ustawienia kombajnu / zapisane niestandardowe ustawienia
- Kombajn następnie automatycznie ustawia parametry pracy na wyświetlane wartości

Nowe automatyczne funkcje w kombajnach CX5 i CX6 załączane przy użyciu monitora IntelliView™ IV

- Variator Lube - system automatycznie zbliża i oddala tarcze przekładni bębna młócącego w celu odpowiedniego rozpowadzenia smaru na całej powierzchni ich pracy
- Clean Out - funkcja aktywowana na monitorze IntelliView™ IV; sita górne oraz dolne automatycznie otwierają się i zamykają, a wentylator uzyskuje maksymalne obroty w celu przeczyszczenia kosza sitowego

Wystarczy dotknąć ekranu

Monitor IntelliView™ IV, dostarczający danych na temat wydajności, statystyk pracy oraz danych serwisowych, przyczynia się do zoptymalizowania osiągów kombajnu. Szeroki ekran dotykowy jest łatwy w użyciu. Jedną z wielu funkcji oszczędzających czas jest automatyczna konfiguracja zbioru, pozwalająca zachować określone ustawienia kombajnu, które można przywołać w przypadku ponownego wystąpienia tych samych warunków polowych.

Wyższe plony - niższe koszty.

Zwiększenie wydajności upraw lub oszczędność pieniędzy dzięki mniejszym nakładom: rolnictwo precyzyjne to koncepcja, która wykorzystuje dane dotyczące konkretnych zbiorów w konkretnym miejscu, co z kolei pozwala na optymalizację nawożenia oraz wysiewu w kolejnych okresach. Modele kombajnów CX5 i CX6 są przystosowane do zainstalowania wyposażenia wspomagającego takie metody pracy.

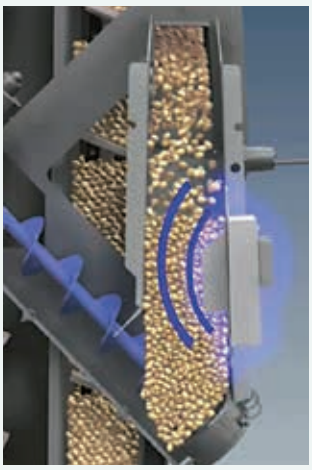

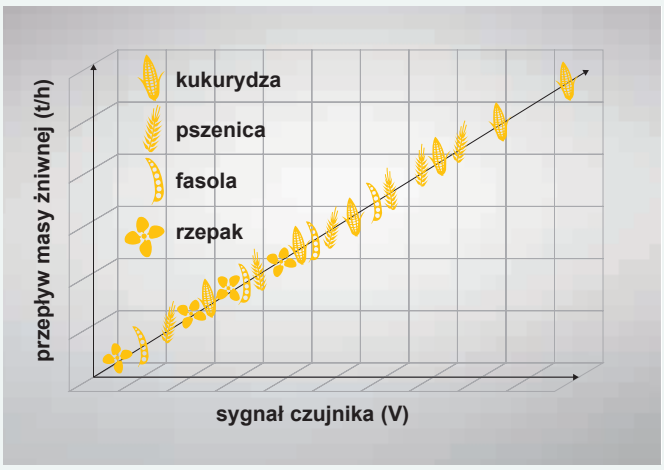

Czujniki masy (waga) i wilgotności plonu

Opatentowane przez markę New Holland, wyjątkowe czujniki plonu i wilgotności charakteryzują się niezrównaną precyzją działania i nie wymagają ponownej kalibracji przy zmianie rodzaju upraw. Czujnik wilgotności znajduje się na przenośniku ziarnowym, gdzie regularnie pobiera próbki zebranego ziarna, natomiast czujnik plonu jest zamontowany wewnątrz tego przenośnika, na jego szczycie.

Brak wymagań w zakresie kalibracji

Dzięki pomysłowej konstrukcji, oryginalny czujnik plonu New Holland jest wyjątkowo dokładny, niezależnie od rodzaju uprawy, jej odmiany czy wilgotności ziarna. Nie ma potrzeby przeprowadzania kalibracji przy zmianie pól, zbiorów czy nawet przy przejściu z sezonu zbioru zbóż na sezon zbioru kukurydzy.

IntelliView™ - widoczna inteligencja

Niezwykle szeroki monitor z kolorowym ekranem dotykowym IntelliView™ IV o przekątnej 26,4 cm może być wykorzystany do zarządzania opcjonalnym układem prowadzenia EZ Pilot PRO. Ustawienia można łatwo zindywidualizować, a dane przesyłać za pomocą funkcji transferu danych w pakiecie MyPLM®Connect i oprogramowania PLM®.

Nowy system prowadzenia EZ-Pilot PRO

Nowy system prowadzenia EZ-Pilot PRO łączy w sobie łatwość obsługi i dokładność z intuicyjną funkcjonalnością monitora dotykowego IntelliView™ IV. Zamontowany na kolumnie kierownicy system, działając w oparciu o sygnał korekcyjny RTK, zapewnia powtarzalność pomiędzy przejazdami oraz rok do roku, nawet do 1,5 cm.

Telematyka MyPLM®Connect: zarządzanie swoją maszyną z biura

Pakiet MyPLM®Connect umożliwia połączenie z kombajnem CX z zacisza biura poprzez wykorzystanie sieci komórkowej. Możesz być zawsze w kontakcie z maszyną, a nawet wysyłać i odbierać informacje w czasie rzeczywistym, co oszczędza czas i zwiększa produktywność. Podstawowy pakiet MyPLM®Connect Essential posiada najczęściej używane funkcje. Korzystanie z pełnych możliwości monitorowania i sterowania maszyną umożliwia pakiet MyPLM®Connect Professional. Krótko mówiąc, pakiet MyPLM®Connect pozwala ograniczyć wydatki na paliwo, usprawnić zarządzanie flotą i zwiększyć bezpieczeństwo.

Zapisywanie parametrów plonu

New Holland oferuje szeroką gamę pakietów Precision Farming, które pozwolą dostosować ponoszone nakłady do potrzeb, obniżyć koszty i zwiększyć plon. Powyższe informacje rejestrowane są w czasie rzeczywistym podczas pracy kombajnu, a następnie prosto i skutecznie przekazywane do analizy z monitora IntelliView™ IV do pakietu oprogramowania za pomocą przenośnego dysku USB o pojemności 4 GB, który z łatwością pomieści dane dotyczące 600–700 hektarów upraw.

360°: CX5 i CX6.

Gama modeli CX została zaprojektowana w taki sposób, aby operator mógł poświęcić więcej czasu na pracę i mniej czasu na czynności obsługowe. W końcu zdajemy sobie sprawę, iż w sezonie żniwnym cennego czasu nigdy nie ma za wiele. Wszystkie punkty serwisowe są łatwo dostępne, zaś długie okresy międzyserwisowe oznaczają, iż operatorzy spędzą więcej czasu na polu.

Zbiornik paliwa oraz zbiornik płynu AdBlue o pojemności 110 l są dogodnie umieszczone obok siebie, umożliwiając jednoczesne tankowanie paliwa i uzupełnianie płynu AdBlue.

Dzięki łatwemu dostępowi do otwieranej szeroko przeciwpyłowej osłony wirującej, czyszczenie układu chłodzenia jest dziecinnie proste.

Poziom oleju silnikowego i hydraulicznego można sprawdzić błyskawicznie.

Z platformy obsługowej silnika można uzyskać łatwy dostęp do filtra powietrza.

Zintegrowany zbiornik na wodę umieszczono w taki sposób, aby operator mógł łatwo umyć ręce po podłączeniu zespołu żniwnego.

Łatwy dostęp z poziomu terenu do wszystkich filtrów oleju i punktów spustowych oraz scentralizowanych zespołów smarowych.

Całkowicie otwierane osłony z blokadą położenia gwarantują optymalny dostęp do wszystkich napędów i punktów serwisowych.

Wyposażenie montowane przez dystrybutora

Twój dealer może dostarczyć i zamontować całą gamę zatwierdzonych akcesoriów.

Rozwiązania New Holland zapewniające ciągłość pracy.

Centrum Sterowania

Korzystając z danych z MyPLM®Connect, wykwalifikowani technicy analizują określone zgłoszenia 24 godziny na dobę, 7 dni w tygodniu, aby wdrożyć rozwiązania zgodnie z wymaganiami. W przypadku wykrycia problemu, system proaktywnie wysyła ostrzeżenie do dealerów z działaniem naprawczym. Jeśli dealer New Holland wykryje potencjalną awarię, może sprawdzić dostępność części i przygotować się do serwisowania w terenie.

Zapewnione wsparcie

Jeśli wydarzy się coś nie do przewidzenia i Twój kombajn zatrzyma się podczas żniw, musisz jak najszybciej wrócić do pracy. W przypadku awarii gwarantujemy aktywację naszego procesu pomocy i znalezienie najszybszego i najlepszego rozwiązania dla Ciebie.

Zoptymalizowana dostępność części

Zaawansowane narzędzie do prognozowania zapotrzebowania części dopasowuje dane dotyczące ich zużycia do czynników zewnętrznych, takich jak warunki pogodowe, plony i warunki glebowe, dostosowując dostępność części do określonych obszarów geograficznych. To narzędzie umożliwia dealerom utrzymywanie odpowiedniego poziomu zapasów, a także stwarza większe możliwości na składanie pilnych zamówień. Dzięki technologii możesz śledzić części w czasie rzeczywistym.

Uptime Warranty - ponieważ Twój święty spokój jest bezcenny

Program Uptime Warranty zapewnia właścicielom maszyn New Holland usługi napraw w okresie obowiązywania gwarancji producenta. Maksymalna kontrola nad kosztami operacyjnymi, naprawy wykonywane przez autoryzowanych dealerów New Holland przy użyciu oryginalnych części, wyższa wartość odsprzedaży maszyny i możliwość dalszego korzystania z programu przez nowego właściciela kombajnu, to wszystkie kluczowe korzyści.

SPRAWDŹ TERAZ!

MyNew Holland™ usprawni Twoją codzienną pracę

MyNew Holland™ usprawni Twoją codzienną pracę: uzyskaj dostęp do ważnych informacji poprzez dodanie swojego sprzętu, znalezienie rozwiązań online dla produktów PLM®, pobieranie instrukcji obsługi. Kiedy tylko chcesz, gdziekolwiek chcesz - i to bezpłatnie.

Styl New Holland

Odwiedź **www.newhollandstyle.com**. Obejmuje ona wytrzymałą odzież roboczą, ogromny wybór modeli maszyn.

Modele		CX5.80	CX5.90	CX6.80	CX6.90
Przyrządy żniwne					
Szerokość cięcia: Heder zbożowy High Capacity	(m)	4,57 - 7,32	4,57 - 7,32****	4,57 - 9,15	5,18 - 9,15
Heder zbożowy Heavy Duty Varifeed™ (wysunięcie kosy: 575 mm)	(m)	4,88 - 7,62	4,88 - 7,62****	4,88 - 9,15	4,88 - 9,15
Heder zbożowy High Capacity Hillside (górski)	(m)	–	4,57 - 6,10	–	–
Prędkość kosy High Capacity / Varifeed™	(cykli na min)	1150 / 1300	1150 / 1300	1150 / 1300	1150 / 1300
Zapasowa kosa i zapasowe nożyki kosy		●	●	●	●
Podajnik ślimakowy z chowanymi palcami na całej szerokości		●	●	●	●
Średnica nagarniacza	(m)	1,07	1,07	1,07	1,07
Elektryczno-hydrauliczna regulacja położenia nagarniacza		●	●	●	●
Automatyczna synchronizacja prędkości nagarniacza z prędkością jazdy		●	●	●	●
Szybkozłącze hydrauliczne (zintegrowane)		●	●	●	●
Hedery do zbioru kukurydzy					
Składane hedery do zbioru kukurydzy	(liczba rzędów)	6 - 8******	6**** - 8******	6 - 8	6 - 8
Sztywne hedery do kukurydzy	(liczba rzędów)	5	5	5	5
Zdalnie regulowane płyty obrywające		●	●	●	●
Zintegrowane rozdrabniacze łodyg		●	●	●	●
Rozdzielacze obrotowe		○	○	○	○
Automatyczne systemy kontroli hedera					
Kontrola wysokości ścierniska		automatyczna	automatyczna	automatyczna	automatyczna
Tryb kompensacji		●	●	●	●
Układ Autofloat™ II		●	●	●	●
Przenośnik słomy					
Liczba łańcuchów		3	3	4	4
Napęd zwrotny hedera i przenośnika pochyłego		hydrauliczny	hydrauliczny****	hydrauliczny	hydrauliczny
Kopiowanie poprzeczne		●	●	●	●
Kabina Harvest Suite™ Deluxe		●	●	●	●
Pakiet reflektorów roboczych w technologii LED		○	○	○	○
Standardowy fotel z amortyzacją pneumatyczną i tapicerką materiałową		●	●	●	●
Fotel Deluxe z amortyzacją pneumatyczną		○	○	○	○
Fotel instruktora i przenośna chłodziarka turystyczna (12 V/220 V)		●	●	●	●
Monitor IntelliView™ IV		●	●	●	●
Dźwignia CommandGrip™		●	●	●	●
Powierzchnia przeszklenia kabiny Harvest Suite™ Deluxe	(m^2)	6,3	6,3	6,3	6,3
Maksymalnie 2 dodatkowe kamery rejestrujące (z widokiem na zaczep i rurę rozładunkową)		○	○	○	○
Jedna kamera wsteczna (na osłonie tylnej)		○	○	○	○
Zalecane ustawienia kombajnu (RCS)		●	●	●	●
Klimatyzacja		●	●	●	●
Klimatyzacja automatyczna		○	○	○	○
Ogrzewanie		●	●	●	●
Optymalny poziom hałasu w kabinie zgodny z dyrektywą 77/311/EWG	(dBA)	73	73	73	73
Systemy precyzyjnego rolnictwa Precision Land Management marki New Holland					
Systemy prowadzenia					
Automatyczny układ prowadzenia EZ-Pilot PRO współpracujący z monitorem IntelliView™ IV		○	○	○	○
Tryb tempomatu		●	●	●	●
Pakiet rolnictwa precyzyjnego Precision Farming					
Pomiar wilgotności		○	○	○	○
Pomiar wydajności plonów i wilgotności		○	○	○	○
Pełny pakiet Precision Farming obejmuje: pomiar wydajności plonów i wilgotności, tworzenie mapy plonów z wykorzystaniem systemu D-GPS, oprogramowanie komputerowe i serwis oprogramowania		○	○	○	○
Bęben młócący					
Szerokość	(m)	1,3	1,3	1,56	1,56
Średnica	(m)	0,6	0,6	0,6	0,6
Standardowy / Uniwersalny / Ultra-Flow™		● / ○ / –	● / ○ / –	● / ○ / ○	● / ○ / ○
Liczba listew		8	8	8	8
Przedział prędkości	(obr./min)	400-1140	400-1140	400-1140	400-1140
Opcjonalny reduktor prędkości bębna	(obr./min)	240-685	240-685	240-685	240-685
Klepisko					
Klepisko dzielone, do szybkiej wymiany		●	●	●	●
Powierzchnia	(m^2)	0,86	0,86	1,04	1,04
Liczba listew		14	14	14	14
Kąt opasania – otwarty układ Opti-Thresh™	(°)	85	85	85	85
Kąt opasania – zamknięty układ Opti-Thresh™	(°)	121	121	121	121
Odrzutnik					
Czterołopatkowy bęben odrzutnika		●	●	●	●
Średnica	(m)	0,395	0,395	0,395	0,395
Powierzchnia klepiska odrzutnika	(m^2)	0,286	0,286	0,342	0,342
Synchronizacja z prędkością bębna		●	●	●	●
Separator obrotowy		●	●	●	●
Średnica	(m)	0,59	0,59	0,59	0,59
Prędkość	(obr./min)	400/760	400/760	400/760	400/760
Beznarzędziowa szybka zmiana prędkości		●	●	●	●
Powierzchnia klepiska (łącznie z rusztem)	(m^2)	0,84	0,84	1,01	1,01
Układ Multi-Thresh™		●	●	●	●
Całkowita powierzchnia klepisk	(m^2)	1,988	1,988	2,387	2,387
Odrzutnik słomy Straw Flow™		●	●	●	●

Modele		CX5.80	CX5.90	CX6.80	CX6.90
Wytrząsacze słomy					
Liczba		5	5	6	6
Powierzchnia separacji	(m^2)	5,38	5,38	6,45	6,45
Wytrząsacze słomy z regulacją prędkości Opti-Speed™		○	○	○	○
Czyszczenie					
System kaskadowy Triple-Clean™		●	●	●	●
Układ samopoziomowania Smart Sieve™: system czyszczący, automatyczne dostosowanie do rozmiaru ziarna		○	○****	○	○
Korekcja nachylenia stoku na sicie wstępnym i górnym	(%)	25	25	25	25
Podsiewacz wyjmowany z przodu kosza sitowego stałego		●	●	●	●
Podsiewacz wyjmowany z przodu kosza sitowego Smart Sieve™		●	●	●	●
System czyszczenia wstępnego		●	●	●	●
Powierzchnia objęta działaniem dmuchawy (stały kosz sitowy)	(m^2)	4,321	4,321	5,207	5,207
Zdalnie sterowane sita		●	●	●	●
System poziomujący					
System poziomujący Laterale (w poprzek zbocza)	(%)	–	18	–	18
System poziomujący Hillside, wersja szeroka (w poprzek zbocza/pod górę/w dół) – całkowita szerokość = 4,0 m	(%)	–	38/30/10	–	–
System poziomujący Hillside, wersja wąska (w poprzek zbocza/pod górę/w dół) – całkowita szerokość = 3,5 m	(%)	–	32/30/10	–	–
Wentylator czyszczący					
System Opti-Fan™		●	●	●	●
Liczba łopatek		6	6	6	6
Zmienny zakres prędkości – niski (wyposażenie opcjonalne)	(obr./min)	165-420	165-420	220-530	220-530
– wysoki (wyposażenie standardowe)	(obr./min)	400-1000	400-1000	520-1200	520-1200
Elektryczna regulacja prędkości z kabiny		●	●	●	●
System domłacający					
Wysokowydajny przenośnik zboża: powrót do bębna młócącego		●	●	●	●
Podgląd powrotów na monitorze IntelliView™ IV		●	●	●	●
Przenośnik ziarna					
Wydajny przenośnik ziarna z wytrzymałymi łańcuchami i łopatkami		●	●	●	●
Zbiornik ziarna					
Pojemność / wersja Hillside	(l)	8300	8300 / 7300	9300	9300
Centralne napełnianie, składany element przenośnika ślimakowego, system „Bubble-up”		●	●	●	●
Ślimak rozładowczy					
Rura wyładunkowa 4,75 m (górny rozładunek)		○	○	○	○
Rura wyładunkowa 5,5 m (górny rozładunek)		●	●	○	○
Rura wyładunkowa 6,4 m (górny rozładunek)		○	○	●	●
Prędkość rozładowywania / wersja Hillside	(l/s)	90	100/90	100	100
Wziernik do pobierania próbek ziarna		●	●	●	●
Sygnalizator zapełnienia zbiornika na ziarno		●	●	●	●
Kąt wychylenia rury rozładunkowej	(°)	105	105	105	105
Silnik New Holland*		Nef (6,7 l)*	Nef (6,7 l)*	Nef (6,7 l)*	Cursor 9 (8,7 l)*
Zgodność z normami dotyczącymi emisji silników		Stage V	Stage V	Stage V	Stage V
Układ ECOBlue™ HI-eSCR 2 (selektywna redukcja katalityczna)		●	●	●	●
Układ wtrysku paliwa		common rail	common rail	common rail	common rail
Moc znamionowa silnika przy prędkości obrotowej 2100 obr./min wg ISO 14396 - ECE R120	(kW/KM)	175/238	205/279	205/279	225/306
Maksymalna moc silnika przy prędkości obrotowej 2000 obr./min wg ISO 14396 - ECE R120	(kW/KM)	190/258	230/313	230/313	250/340
Przystosowanie do mieszanki paliwa biodiesel**		B20	B20	B20	B20
Typ regulatora		elektroniczny	elektroniczny	elektroniczny	elektroniczny
Sprężarka powietrza		○	○	○	○
System odmuchiwania ekranu chłodnicy		○	○	○	○
Zbiorniki paliwa					
Pojemność zbiornika na olej napędowy / pojemność zbiornika AdBlue	(l)	670/110	670/110	670/110	670/110
Przekładnia		hydrostatyczna	hydrostatyczna	hydrostatyczna	hydrostatyczna
Skrzynia biegów		3-biegowa	3-biegowa	3-biegowa	3-biegowa
Sterowanie pompą hydrostatyczną Hytron		elektroniczne	elektroniczne	elektroniczne	elektroniczne
Zmiana biegów w linii		●	●	●	●
Tryb tempomatu		●	●	●	●
Blokada mechanizmu różnicowego		●	●	●	●
Napęd na tylne koła		○	○	○	○
Prędkość maksymalna (zgodnie z obowiązującymi przepisami)	(km/h)	25	25	25	25
Zarządzanie resztkami pożniwnymi					
Rozdrabniacz słomy Dual-Chop™		●	●	●	●
Zdalna regulacja kierownic rozdrabniacza		○	○	○	○
Regulowany rozrzutnik plew		○	○	○	○
Wymiary					
Z kołami trakcyjnymi*****		650/75-R32	710/75-R34	710/75-R34	710/75-R34
Maksymalna wysokość w pozycji transportowej	(mm)	3930	3990****	3990	3990
Maksymalna szerokość w pozycji transportowej	(mm)	3275	3265***/****	3500	3500***
Maksymalna długość ze złożoną rurą wyładowczą, bez hedera	(mm)	8760	8760	8760	8760
Masa					
Wersja standardowa bez hedera i rozdrabniacza słomy	(kg)	12.300	12.400	13.200	13.400
Wersja Hillside bez hedera i rozdrabniacza słomy	(kg)	–	14.000	–	–
Wersja Laterale bez hedera i rozdrabniacza słomy	(kg)	–	13.900	–	14.700

● Standard ○ Opcja – Niedostępne

* Opracowany przez FPT Industrial ** Mieszanka biodiesel musi być w pełni zgodna z najnowszą specyfikacją dotyczącą paliwa, EN14214:2009, a obsługa ma być zgodna ze wskazówkami zawartymi w podręczniku operatora *** Niedostępna dla wersji Laterale **** Niedostępne dla wersji Hillside ***** W zależności od rynku dostępne są także koła trakcyjne inne niż wymienione (620/75-R30; 320/75-R34; 800/65-R32; 900/60-R32; 30,5 x 32; 1050/50-R32) ****** Tylko w połączeniu z konkretnymi rozmiarami opon i na płaskich polach

New Holland Top Service: informacje i wsparcie dla klientów.

Najwyższa dostępność

Zawsze jesteśmy gotowi służyć pomocą – 24 godziny na dobę, 7 dni w tygodniu, przez cały rok! Niezależnie od tego, jakiej informacji potrzebujesz, jaki masz problem czy prośbę, wystarczy, że zadzwonisz pod numer telefonu 00800 64 111 111 lub do najbliższego dealera New Holland.

Najwyższa szybkość

Ekspresowa dostawa części – zawsze na czas i w dowolne miejsce!

Najwyższy priorytet

Szybkie rozwiązywanie problemów w czasie sezonu – zbiory nie mogą czekać!

Najwyższy poziom zadowolenia

Znajdujemy i wdrażamy niezbędne rozwiązanie, na bieżąco informując klienta – aż będzie w 100% zadowolony!

TOP SERVICE
00800 64 111 111

TWÓJ LOKALNY DEALER

Marka New Holland zaleca środki smarne marki AMBRA

NEW HOLLAND AGRICULTURE

www.newholland.pl

Dane zawarte w niniejszej broszurze są przybliżone. Modele tutaj opisane mogą być modyfikowane przez producenta bez powiadomienia. Rysunki i zdjęcia mogą dotyczyć wyposażenia opcjonalnego lub niedostępnego w danym kraju. Dalsze informacje można uzyskać w naszej sieci sprzedaży.
Wydawca: New Holland Brand Communications. BTS Adv. – 11/22 – (Turyn) – Wydrukowano w Polsce – 222003/POL