CX35D

MINIESCAVATORI
Serie D



Motore D1703-M
Potenza del motore 18,2 kW - 24,4 CV
Peso operativo con cabina 3480 kg

SPECIFICHE
CX35D

MOTORE
Tipo _____ KUBOTA D1703-M - STAGE 5
Potenza massima (2200 rpm) (kW / CV) _____ 18,2 / 24,4
Cilindrata (cm^3) _____ 1647
Numero di cilindri (no.) _____ 3
Raffreddamento _____ Liquido
Consumo (l/h) _____ 3,5
Alternatore (V) _____ 12 (40 A)
Batteria V (Ah) _____ 12 (80)

IMPIANTO IDRAULICO
Tipo di circuito _____ Sistema di condivisione della portata in base al rilevamento del carico con valvola di controllo "Flow Sharing"
Tipo di pompa _____ 1 pompa a portata variabile a rilevamento del carico
Cilindrata della pompa (cm^3) _____ 48
Portata della pompa (l/min) _____ 101
Pressione massima di taratura del circuito (bar) _____ 260
Sistema ausiliario (portata massima):
AUX 1 effetto singolo o doppio con priorità (lt/min) _____ 40 (50 Max) - 200 sx / 250 dx bar
AUX 2 doppio effetto (opzionale) (l/min) _____ 32/20 - 190 (250 Max) bar
AUX 3 doppio effetto (opzionale) (l/min) _____ 32/20 - 190 (250 Max) bar

VELOCITÀ DI ROTAZIONE E TRASLAZIONE
Velocità di traslazione (due velocità automatiche) (km/h) _____ 1ª : 0 ÷ 2,7 / 2° : 0 ÷ 4,3
Velocità di rotazione (rpm) _____ 10,5

COMANDI
Braccio, bilanciere, benna e rotazione della torretta _____ 2 joystick di comando
Movimenti cingoli (inclusa la contro-rotazione) _____ 2 leve di comando
Lama _____ leva di comando
Sistema ausiliario prioritario con funzione di fermo posizione
AUX 1 (effetto singolo o doppio) _____ interruttore elettro-proporzionale sul joystick destro
Sistema AUX 2 ausiliario (doppio effetto) _____ interruttore elettro-proporzionale sul joystick sinistro
Rotazione del braccio ___ interruttore elettro-proporzionale sul joystick sinistro

PESI
Peso di trasporto con cabina (kg) _____ 3330
Peso operativo con cabina* ISO 6016 (kg) _____ 3480
*con cingoli di gomma

CAPACITÀ DEL CIRCUITO E COMPONENTI
Serbatoio carburante (l) _____ 49
Serbatoio olio idraulico (l) _____ 33,5
Capacità dell'impianto idraulico (l) _____ 54
Capacità del sistema di raffreddamento (l) _____ 7,5
Olio motore (l) _____ 6,3

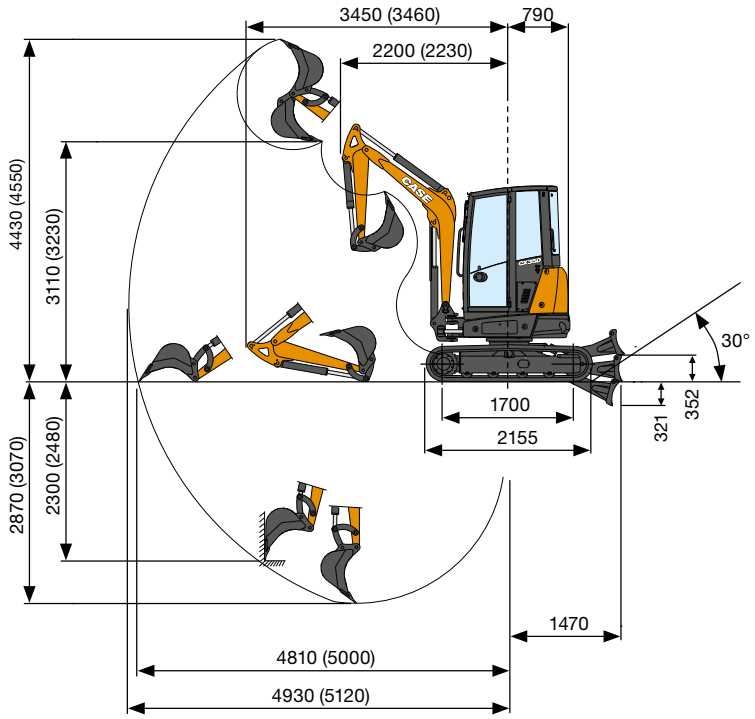

DATI PRESTAZIONALI		Bilanciere Std. 1200 mm	Bilanciere Opz. 1400 mm
Profondità di scavo max.	mm	2870	3070
Altezza di scarico max.	mm	3110	3230
Forza di strappo alla benna	daN	3025	
Forza di strappo al bilanciere ISO 6015	daN	1751	1580
Forza di trazione	daN	3500	
Pressione al suolo con cingoli in gomma	kg/cm^2	0,31	
Pendenza massima superabile		60% - 30°	

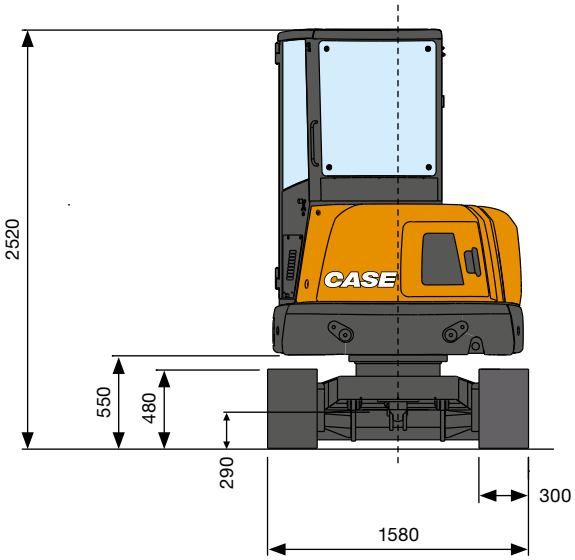

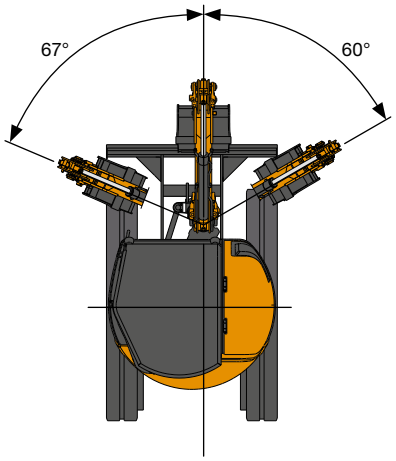

DIMENSIONI GENERALI		
Larghezza massima	mm	1580
Altezza totale	mm	2520
Larghezza cingoli	mm	300
Raggio di rotazione posteriore	mm	790
Lunghezza standard del bilanciere (opzionale)	mm	1200 (1400)
Numero di rulli (per lato)	n°	4/1

CAPACITÀ DI SOLLEVAMENTO
CX35D

Bilanciere standard L = 1200 mm

Apertura del braccio dal centro di rotazione (m)
Capacità di sollevamento (kg) a 1,0 m di altezza
Contrappeso standard

CAPACITÀ DI SOLLEVAMENTO	3	4	Max.
Frontale con lama abbassata	1090*	820*	790*
Frontale con lama sollevata	730	470	440
Laterale con carro allargato	570	370	350

* Indica il limite di carico idraulico.

La capacità di sollevamento è basata sulla ISO 10567 e non supera più del 75% del carico di ribaltamento statico o più dell'87% della capacità di sollevamento idraulico della macchina.

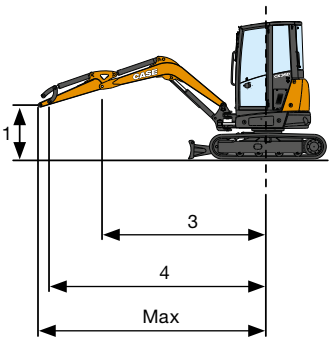

ALLESTIMENTO DI SERIE
E ACCESSORI

ALLESTIMENTO DI SERIE

+ Cabina Ribaltabile (ROP/TOPS - FOPS Livello 1)
+ Luce interna automatica
+ Presa elettrica sul tetto per il faro rotante
+ Tergicristallo
+ Specchietti retrovisori (sinistra, destra)
+ Sedile in tessuto con sospensione meccanica
+ Bilanciere standard
+ Protezione del cilindro di sollevamento del braccio e del cilindro della lama
+ Kit di movimentazione oggetti (valvole di blocco su braccio e bilanciere, gancio di sollevamento e tabella di carico)
+ Contrappeso standard
+ Filtro dell'aria con valvola di scarico e indicatore elettrico anti-intasamento
+ Joystick idraulici a servo comando assistito con comandi proporzionali elettro-idraulici
+ Controllo proporzionale elettroidraulico della rotazione
+ 1° circuito ausiliario (AUX1) con controllo proporzionale elettroidraulico
+ Impostazione meccanica della portata massima del circuito AUX1
+ Deviatore meccanico tra AUX1 a effetto singolo e doppio effetto
+ Traslazione a 2 velocità con Automatic Shift Down (dalla 2ª alla 1ª marcia se è richiesta maggiore trazione) e Shift-up
+ Cingoli di gomma
+ Lama Standard
+ Manuale operatore
+ Chiave di accensione, che apre ogni serratura della macchina
+ Faro di lavoro a LED standard (braccio)
+ Interruttore spegnimento batteria
+ Pompa a portata Variabile
+ Olio idraulico e lubrificanti standard
+ CASE Sitewatch e SiteConnect

ATTREZZATURA OPZIONALE

+ Sistema di condizionamento e Riscaldamento
+ Radio DAB, Bluetooth, USB, Ingresso audio
+ Antifurto
+ Sedile in tessuto con sospensione pneumatica
+ Allarme di traslazione
+ Bilanciere lungo
+ Contrappeso aggiuntivo
+ Elettropompa per il rifornimento del carburante
+ 2° circuito ausiliario (AUX2) con controllo proporzionale elettroidraulico
+ 3° circuito ausiliario (AUX3) con controllo proporzionale elettroidraulico
+ Predisposizione per pinza (AUX3 con deviatore di flusso dal cilindro della benna)
+ Drenaggio diretto al serbatoio
+ Valvole di blocco sul cilindro della lama
+ Cingoli in acciaio
+ Lama flottante
+ Fari di lavoro a LED extra (fronte e retro cabina)
+ Faro rotante
+ Olio idraulico e lubrificanti bio
+ Predisposizione per portata elevata (ad esempio per Mulcher): portata massima costante di 31 l/min a 180 bar
+ Predisposizione per attacco rapido idraulico (effetto singolo o doppio)
+ Attacchi rapidi meccanici e idraulici
+ Benne
+ Controllo giri motore con comando elettro proporzionale
+ Comando AUX1 elettro proporzionale
+ Lubrificazione Automatica Centralizzata

SOLUZIONI POST-VENDITA CASE

+ Griglia di protezione superiore (FOPS Livello 2)
+ Griglia di protezione anteriore (Livello 2)
+ Suole in gomma per cingoli in acciaio
+ Vasta gamma di accessori
+ Gamma completa di attacchi rapidi meccanici e idraulici
+ Gamma completa di benne

CNH Industrial
Deutschland GmbH
Case Baumaschinen
Benzstr. 1-3 - D-74076 Heilbronn
DEUTSCHLAND

CNH Industrial
Maquinaria Spain, S.A.
Avenida Aragón 402
28022 Madrid - ESPAÑA

CNH Industrial France, S.A.
16-18 Rue des Rochettes
91150 Morigny-Champigny
FRANCE

CNH Industrial Italia Spa
Lungo Stura Lazio 19
10156, Torino
ITALIA

CASE Construction Equipment
Cranes Farm Rd
Basildon - SS14 3AD
UNITED KINGDOM

NOTA: Le dotazioni di serie e opzionali possono cambiare in base alle richieste e alle leggi in vigore nei diversi paesi. Le foto possono mostrare dotazioni non di serie o non citate nel presente pieghevole - consultate il concessionario CASE. CNH Industrial si riserva il diritto di modificare senza preavviso le caratteristiche delle sue macchine, senza alcun obbligo dipendente da tali modifiche.

Conforme alla direttiva 2006/42/CE

CASECE.COM
00800-2273-7373

La chiamata è gratuita da telefono fisso. Per le chiamate da cellulare consultare le tariffe del proprio gestore telefonico.

Form No. 20244IT - MediaCross Firenze - 11/25