300-SERIEN AF MINILÆSSERE OG KOMPAKTE BÆLTELÆSSERE

L313 | L316 | L318 | L320 | L321 | L328 | L334
C327 | C332 | C334 | C337 | C345

Stærk og kompakt 300-serie.

Den reviderede nye 300-serie med minilæssere og kompakte bæltelæssere er videreudviklingen af minilæsserens design fra New Holland. De unikke maskiner fra New Holland giver komfort og præstation i en kompakt pakke:

- Kompakte mål – den mindste model er under 2 m høj og lidt over 1,5 m bred
- Fremragende stabilitet og vægtfordeling øger præstation og sikkerhed
- Udsyn hele vejen rundt sikrer høj manøvredygtighed og hurtigere arbejdscyklusser
- Luksuskomfortkabine med fremragende ergonomi og klassens bedste komfort
- Nyt farvedisplay med integreret bakkamera
- Hjul eller bælter, Super Boom™ eller Radial Lift - valget er dit
- Vælg enkle mekaniske eller lette elektrohydrauliske betjeningsanordninger med avancerede indstillinger

Modeller	Kraft (hk)	Maks. løftehøjde (mm)	Tippelast (kg)	Bredde (mm)	Højde (mm)	Arbejds-vægt (kg)	Nominel Drifts-Kapacitet (kg)	Bommens design	Betjening Mech / EH
L313	49	2845	1180	1500	1920	2300	590	Radial	● / –
L316	61	2845	1450	1500	1920	2560	725	Radial	● / –
L318	61	3050	1630	1625	1975	2830	815	Super Boom	O / O
L320	68	3075	1810	1780	2000	2930	905	Super Boom	O / O
L321	75	3125	1910	1780	2000	3160	955	Radial	O / O
L328	75	3290	2540	1780	2005	3580	1270	Super Boom	O / O
L334	91	3330	3090	1930	2045	4135	1545	Super Boom	– / ●
C327	75	3180	2450	1675	2000	3750	1225	Radial	– / ●
C332	75	3330	2900	1945	2045	4370	1450	Super Boom	– / ●
C334	91	3220	3080	1945	2045	4535	1540	Radial	– / ●
C337	75	3330	3360	1945	2045	4520	1680	Super Boom	– / ●
C345	91	3345	4090	1945	2045	4825	2045	Super Boom	– / ●

● Standard O Ekstraudstyr – Ikke relevant

Bygget omkring dig.

Minilæssere og kompakte bæltelæssere fra New Holland er pålidelige arbejdsheste, der klarer enhver af dine udfordringer. 300-serierne fra New Holland er bygget omkring dig med pålidelige motorer, der har en kraftig præstation, men alligevel bruger mindre brændstof, er let at vedligeholde og reducerer dine driftsomkostninger. Tre forskellige hjælpehydraulikpakker for en maksimal alsidighed. Foruden klassens bedste plads, komfort og ergonomi giver luksuskomfortkabinen udsyn hele vejen rundt og færre blinde vinkler.

Helt forseglet kabine med varme- og klimaanlæg.

Super Boom™ eller Radial lift
Super Boom™ lodret løft til læsning og transport.
Radial lift til gravning og skubning.

Bred indgang til kabinen med lav indgangstærskel.

Påboltede kontravægte på maskinens bageste hjørner giver fleksibel ballastpålægning.

Godt udsyn takket være de store vinduer og smalle stolper.

55% større hydraulisk kapacitet med High-Flow.

De kompakte bæltelæssermodeller har to kørehastigheder, gummibælter og en robust undervogn med få bevægelige dele og selvsmørende ruller.

Selvnivellering og Glide Ride sikrer nøjagtighed og førerkomfort.

Kraftige motorer med lave emissioner.

Mekaniske eller elektrohydrauliske brugerdefinerbare betjeningsgreb med justerbar hastighed og følsomhed.

Hydraulisk lynkobling som ekstraudstyr.

Større hjulafstand giver en fantastisk stabilitet.

SUPER BOOM

Hurtig udførelse, smidig betjening.

Minilæsserne og de kompakte bæltelæssere fra New Holland består af i alt 12 modeller, med driftsbelastninger fra 590 kg til 2045 kg og løftehøjder fra 2,85 m til 3,35 m. New Holland ved, at disse maskiner vil blive anvendt til flere forskellige formål, og derfor er de konstrueret med alsidighed som standard. Uanset om du håndterer baller, fejer gårdspladser, fodrer kvæg om vinteren eller fejer sne, har du fundet den perfekte landbrugspartner, der vil øge din produktivitet med hurtige cyklustider som følge af dens perfekte balance, fremragende stabilitet og kraftige hydrauliksystem.

Hurtige cyklustider, smidig betjening

Det pålidelige hydrauliske system giver betjeninger med hurtig respons og hurtige cyklustider. Hydrauliske pumper på linje, der producerer mindre støj og giver ekstra smidig betjening. Tilføj hydrauliksystemer med højt flow som ekstraudstyr på alle modeller undtagen L313 og L316 for at bruge redskaberne time efter time.

Spar tid mellem opgaverne

300-seriens dual-range-transmission giver kørehastigheder på over 17 km/t (13 km/t på kompakte bæltelæssere) for at spare tid på og mellem opgaverne og stederne. Det er standard på L320, L321, L328, L334 og alle kompakte bæltelæssere.

Klassens bedste bomgeometri

New Hollands 300-serie kan fås med Radial Lift eller Super Boom™, så du kan få en model, der passer til dine specifikke behov.

- Til læsning og løft giver Super Boom systemets patenterede lodrette løftegeometri førere mulighed for at læsse materialer langt ud over den rækkevidde og højde, som de fleste andre minilæssere klarer. Den fantastiske rækkevidde fremad på disse modeller gør det let at læsse baller og række hen over fodergitre
- Til skubning og gravning giver Radial Lift-geometrien fantastisk effekt takket være bommens direkte forbindelse med rammen. Produktivitet ved opgaver som håndtering af gødning, flytning af jord og skrabning af gårdsplads forstærkes af maskinernes utrolige brydekraft

RADIAL LIFT

Komfort er en prioritet.

Luksuskomfortkabinen giver op til 25% mere bredde indvendigt end konkurrenterne samt mere plads over hovedet og bedre benplads. Nye funktioner, som omfatter farvedisplay med integreret bakkamera, forbedrede joystick-betjeningsgreb, som reducerer anstrengelse af tommelfingeren, praktisk Bluetooth-radio og en USB-port til opladning af mobile enheder. Læssere i 300-serien giver også automatisk lige sporing (kun på modeller med elektrohydraulisk betjening) for at forbedre produktiviteten og præcisionen, når der arbejdes med rendegravere eller koldplaneringsmaskiner.

Bred og komfortabel kabine

300-seriens kabine er en af de bredeste i branchen. Det er let at stige ind og ud. Det heldækkende indtræk absorberer støjen. Synlighedspanelet på kabinens tag giver dig et klart udsyn i alle retninger, også til den hævede skovl eller redskaberne. Den helt forseglede kabine under tryk minimerer lyden og indtrængningen af støv og udstødningsgas. Valget af sæder omfatter valgmuligheder som det affjedrede sæde eller det opvarmede, sammensatte luftsæde for maksimal støtte og optimal komfort. Et valgfrit, fabriksinstalleret skødbjælke tilbydes på alle modeller.

Udsyn hele vejen rundt

Et godt overblik over arbejdsområdet gør det lettere for dig at arbejde produktivt og sikkert. 300-serien giver dig:

- Klart og uhindret udsyn over redskabet og skovlens kant
- Stort panoramapanel i kabinens tag giver et godt udblik, når redskabet er helt løftet
- Godt udsyn med sideruder med trådnet
- Smalle stolper øger udsynet
- Den helt forseglede kabine under tryk minimerer lyden og indtrængningen af støv og udstødningsgas
- Valget af sæder omfatter valgmuligheder som det affjedrede sæde eller det opvarmede, sammensatte luftsæde for maksimal støtte
- Et valgfrit, fabriksinstalleret skødbjælke tilbydes på alle modeller

ELEKTROHYDRAULISKE BETJENINGSGREB

MEKANISKE BETJENINGSGREB

Alsidighed og ergonomi

Der kan vælges mellem to typer betjening: mekanisk eller elektrohydraulisk.

- Nye, ergonomisk designede joysticks giver mulighed for et lavere betjeningsgreb og har bløde knapper, som reducerer anstrengelse af tommelfingeren
- Nye stænger under joystickene giver mere plads mellem førerens knæ
- Med elektrohydrauliske betjeningsgreb kan der skiftes mellem ISO- og H-mønster
- Modellerne med elektrohydrauliske betjeningsgreb har flere indstillingsmuligheder for hastighed og følsomhed, så føreren kan brugertilpasse betjeningsgrebene
- De elektrohydrauliske betjeningsgreb kan justeres både lodret og vandret, så de kan tilpasses til ethvert behov
- Modellerne med mekanisk betjening anvender håndgreb til retningskontrol og fodpedaler til bomfunktion

Nyt 8” farvedisplay

Det nye 8 tommers farvedisplay er tilgængeligt på modeller med elektrohydraulisk betjening og er monteret på højre førerhusstolpe, så du kan se alle dine maskines arbejdsparametre. Det er let at bruge og det har et automatisk aktiveret bakkamera for ekstra sikkerhed.

- Væsentlig information om maskinen, såsom information om motorens præstation, omdrejningstal, brændstofniveau, batterispænding, hydraulikolietemperatur, motortemperatur og udløserskærm vises
- Motorindstillingsmenuen omfatter økonomi-tilstand, motorbeskyttelse og indstillinger for timeout-tænding
- Elektrohydrauliske betjeningsindstillinger kan let ændres i den relevante menu
- Bakkameraet kan indstilles til at blive aktiveret automatisk, når du bakker, eller kan altid være tændt
- Kameraets vejledningslinjer kan aktiveres efter førerens præference

Stabilitet og lavt jordtryk er garanteret.

De fem modeller fra New Hollands serie af kompakte bæltelæssere opfylder de behov, som kunder, der har brug for at køre på bløde eller ujævne overflader, har samtidig med at de opretholder stabilitet og trækkraft. Med to Radial Lift- og tre Super Boom-modeller med heavy duty-bælter kan du køre over bløde marker eller på kuperet og stejlt terræn uden at gå på kompromis med sikkerheden. Den lange flade bælteprofil er også fordelagtig ved mejning, udjævning og nivellering, da maskinen er mindre tilbøjelig til at hælde for- eller bagover.

Nyd kørslen endnu længere

Undervognen med lavprofilerede bælter på 300-seriens kompakte bæltelæssere letter rengøringen, reducerer støjen og øger holdbarheden. Det giver også en mere smidig kørsel takket være stålindlejrede bælter, der ruller på gummi i stedet for stål. Derudover betyder færre bevægelige dele end konkurrenternes design mindre kompleksitet og besværlighed, hvilket giver en længere levetid for bælterne.

Miljøvenlig.

New Hollands 300-serien overholder Tier 4A- og Tier 4B-bestemmelserne og reducerer emissionsniveauerne med mere end 90% færre partikler (PM) og 50% mindre nitrogenoxid (NOx) end den tidligere generation. Når du ikke har behov for maskinens fulde effekt, anvender den hydrauliske pumpe med variabelt flow kun den effekt, der kræves, hvilket medfører betydelige ekstra besparelser på brændstof samt reduceret støj under anvendelsen.

- Dieselkatalysatoren opfanger de resterende partikler i motorens udstødningsgas
- Recirkulationen af afkølet udstødningsgas (CEGR) styres nu elektronisk, så der opnås større præstation og bedre brændstofeffektivitet samt endnu større pålidelighed - f.eks. for at hjælpe med at beskytte motoren mod overophedning
- Det udvendige afkølede EGR-system (Exhaust Gas Recirculation) sikrer effektiv håndtering og høj motoreffektivitet med den korteste belastningsresponstid
- Dieseloxidationskatalysatoren (DOC) benytter en kemisk proces til at nedbryde forurenende stoffer i udstødningen fra dieselmotorer og omdanne dem til mindre skadelige komponenter. DOC kræver ikke regenerering og det er en vedligeholdelsesfri komponent
- Dieselpartikelfilteret (DPF) opfanger fysisk partikler fra motorens udstødning. Elektroniske betjeningsgreb udløser en automatisk regenerering af DPF systemet. Endvidere kan systemet opfordre maskinens fører til at regenerere DPF-systemet manuelt, når sodbelastningen i dieselpartikelfilteret overskrider den grænse, der er defineret for automatisk regenerering

Modeller	Effekt (hk)	Motor	Cylindervolumen (l)	Emissions- niveau	Tier 4 Teknologi
L313	49	ISM N844L-F	2,2	Tier 4A / Stage 3B	–
L316	61	ISM N844LT-F	2,2	Tier 4B / Stage 4	CEGR + DPF + DOC
L318	61	ISM N4LDI-TA	2,2	Tier 4B / Stage 4	CEGR + DOC
L320	68	ISM N4LDI-TA	2,2	Tier 4B / Stage 4	CEGR + DOC
L321	75	FPT F5H	3,4	Tier 4B / Stage 4	CEGR + DOC
L328	75	FPT F5H	3,4	Tier 4B / Stage 4	CEGR + DOC
L334	91	FPT F5B	3,4	Tier 4B / Stage 4	CEGR + DOC
C327	75	FPT F5H	3,4	Tier 4B / Stage 4	CEGR + DOC
C332	75	FPT F5H	3,4	Tier 4B / Stage 4	CEGR + DOC
C334	91	FPT F5B	3,4	Tier 4B / Stage 4	CEGR + SCR
C337	75	FPT F5H	3,4	Tier 4B / Stage 4	CEGR + SCR
C345	91	FPT F5B	3,4	Tier 4B / Stage 4	CEGR + SCR

– Ikke relevant

Nem adgang, forenklet service.

Nem adgang gør daglig service og vedligeholdelse så meget lettere. Derfor er alle daglige servicepunkter samlet, og alle større servicepunkter kan let nås ved at tippe kabinen fremad.

Uovertruffen adgang

Om nødvendigt, kan hele kabinen vippes fremad for at give uovertruffen adgang til komponenterne og nem rengøring af kabinen.

Nå frem til det

Få adgang til motorolie, brændstofpåfyldning, hydraulikolie, kølevæske og køler uden brug af værktøj, og rengør køleren fra begge sider. Skift af motorolie og udskiftning af filter kræves hver 500 timer, ligesom udskiftninger af de primære brændstoffiltre og hydraulikoliefiltrene.

Klar til alle opgaver.
Maksimalt udvalg, maksimal alsidighed.

New Hollands minilæssere og kompakte bæltelæsser kan meget mere end løfte og læsse. Hvis du ser på det store udvalg af redskaber, vil du hurtigt se, hvordan disse maskiners alsidighed gør dig mere produktiv.

Højtipsskovl

Pallegafler

4-i-1-skovl

Fejeskovl

Dybdeske

Sneskraber

Snefræser

Pælebor

Gylleskraber

Gødningsgreb

Kraftig gødningsgreb

Ballegaffel

Ballespyd

EKSTRAUDSTYR TIL LET TILKOBLING

Der kan som ekstraudstyr fås en hydraulisk redskabskobling, der øger driftstiden og produktiviteten på gården, fordi føreren kan skifte redskaber hurtigt og sikkert.

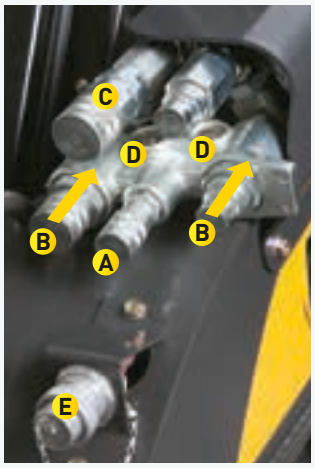

En hydraulisk CUP manifold (tilkobling under tryk) er standardudstyr på alle modeller for en let tilkobling af alle hydrauliske redskaber. Når der trykkes på forskruningen, udløser du alt tryk i begge hydraulikledninger.

A Hydraulikolieretur (afløb fra huset).
B Hydraulikolieforsyning. Disse forskruninger passer i manifolden, og når de trykkes ind, ledes alt tryk i manifolden til hydraulikoliebeholderen.
C Aftapningsledning, der strømmer til tanken.
D Trykventiler.
E Elektrisk 14-bensforbindelse foran til styring af de fleste alsidige redskaber.

SPECIFIKATIONER

Modeller		L313	L316	L318	L320	L321	L328	L334	C327	C332	C334	C337	C345
Motor		ISM	ISM	ISM	ISM	FPT	FPT	FPT	FPT	FPT	FPT	FPT	FPT
		N844L-F	N844LT-F	N4LDI-TA	N4LDI-TA	F5H	F5H	F5B	F5H	F5H	F5B	F5H	F5B
Cylindervolumen	(l)	2,2	2,2	2,2	2,2	3,4	3,4	3,4	3,4	3,4	3,4	3,4	3,4
Antal cylindre / Sugning		4 / Naturlig	4 / Turbo	4 / Turbo	4 / Turbo	4 / Turbo	4 / Turbo	4 / Turbo	4 / Turbo	4 / Turbo	4 / Turbo	4 / Turbo	4 / Turbo
Emissionsniveau	Stage / Tier	3B / 4A	4 / 4B	4 / 4B	4 / 4B	4 / 4B	4 / 4B	4 / 4B	4 / 4B	4 / 4B	4 / 4B	4 / 4B	4 / 4B
Boring og slag	(mm)	84x100	84x100	84x100	84x100	99x110	99x110	99x110	99x110	99x110	99x110	99x110	99x110
Maks. effekt	(kW/hk)	36,4/49	44,7/61	44,7/61	50/68	55/75	55/75	67/91	55/75	55/75	67/91	55/75	67/91
Nominel motorhastighed	(omdr./min)	2800	2800	2800	2800	2500	2500	2500	2500	2500	2500	2500	2500
Maks. omdrejningsmoment	(Nm)	143	188	183	208	314	314	383	314	314	383	314	383
Brændstoftankens kapacitet	(l)	60,5	60,5	74	74	74	96,5	96,5	74	96,5	96,5	96,5	96,5
Transmission		Hydrostatisk med slutdrevkæde til hjul							Hydrostatisk med planethjulstræk til bæltets kædehjul				
Kørehastigheder, lavt område	(km/t)	12,7	12,7	11,9	12,5	11,4	11,4	12,4	8,9	8,9	8,9	8,9	8,9
højt område	(km/t)	–	–	17,4	18,3	16,9	16,9	18,5	12,9	12,9	12,9	12,9	12,9
Styring af drivpumpe		Fjederstyret hydraulisk udløsning (SAHR)											
Hydrauliksystem													
Betjeningsgreb		Direkte mekanisk Til hånd eller fod		Direkte mekanisk Til hånd eller fod eller elektrohydraulisk				Elektrohydraulisk					
Pumpens flow	(l/min)	66	70	78	78	92	92	92	92	92	92	92	92
Driftstryk	(bar)	210	210	210	210	210	210	238	210	210	210	210	238
Ekstra højt flow	(l/min / bar**)	–	–	116 / 210	116 / 210	126 / 210	143 / 210	149 / 238	123 / 210	143 / 210	143 / 210	143 / 210	149 / 238
Ekstra forstærket højt flow	(l/min / bar**)	–	–	–	–	–	–	133 / 276	–	–	133 / 276	–	133 / 276
Præstation													
Arbejdsvægt	(kg)	2300	2560	2830	2930	3160	3580	4135	3750	4370	4535	4520	4825
Tippelast	(kg)	1180	1450	1630	1810	1910	2540	3090	2450	2900	3080	3360	4090
ROC Nominel løftekapacitet*	(kg)	590	725	815	905	955	1270	1545	1225	1450	1540	1680	2045
ROC med vægte	(kg)	635	770	865	950	1000	1330	1610	1255	1570	1620	1800	2125
Løftecylinderens brydekraft	(kN)	12,7	14,1	11,7	15,3	20,3	27,3	30,8	27,8	21,5	34,5	27,2	33,9
Skovlcylinderens brydekraft	(kN)	18,6	23,4	24,7	32,5	32,3	38,3	41,5	32,3	32,7	38,7	32,7	41,8
Bommens design	(kN)	Radial	Radial	Super Boom	Super Boom	Radial	Super Boom	Super Boom	Radial	Super Boom	Radial	Super Boom	Super Boom

– Ikke relevant * 50% af tippelasten ** maks. værdier i henhold til prioritet for flow eller tryk

Modeller		L313	L316	L318	L320	L321	L328	L334	C327	C332	C334	C337	C345
Mål													
A - Samlet højde	(mm)	3860	3860	4055	4080	4145	4285	4325	4180	4300	4220	4300	4330
B - Skovlens hængselbolt	(mm)	2845	2845	3050	3075	3125	3290	3330	3180	3330	3220	3330	3345
C - Bunden af skovlen	(mm)	2680	2680	2875	2900	2950	3115	3155	2975	3125	3015	3125	3130
D - Tømmehøjde	(mm)	2075	2075	2215	2240	2345	2455	2495	2410	2490	2450	2490	2480
E - Tømmerækkevidde	(mm)	675	675	945	920	695	975	930	745	1030	720	1030	890
F - Tømmevinkel	(°)	40	40	52	52	40	55	48	38	55	38	55	45
G - Tilbagerulningsvinkel	(°)	26	26	35	34	31	34	33	31	33	31	33	32
H - Kabinens højde	(mm)	1920	1920	1975	2000	2000	2005	2045	2000	2045	2045	2045	2045
I - Længde med skovl	(mm)	3300	3300	3585	3570	3525	3860	3890	3510	3830	3855	3830	3900
J - Længde uden redskab	(mm)	2435	2435	2685	2685	2670	2985	3020	2660	2980	3005	2980	3050
K - Hjulafstand/Bæltets længde på jorden	(mm)	940	940	1130	1130	1130	1320	1320	1420	1640	1640	1640	1640
L - Bagaksel til kofanger	(mm)	860	860	925	925	925	1035	1080	–	–	–	–	–
M - Frihøjde	(mm)	180	180	180	205	205	205	245	205	245	245	245	245
N - Tilbagerulningsvinkel	(°)	22	22	23	25	25	24	27	32	32	32	32	32
Bredde over dæk / bælter	(mm)	1500	1500	1625	1780	1780	1780	1930	1675	1945	1945	1945	1945

– Ikke relevant

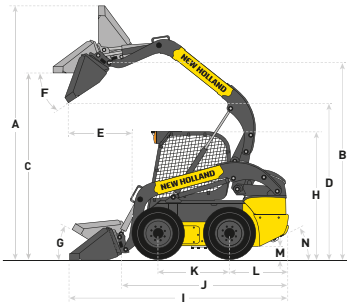

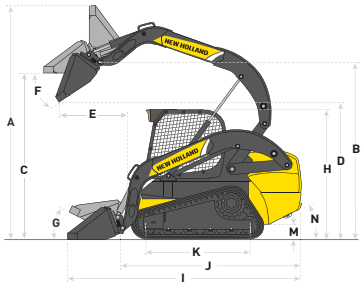

www.newholland.dk

For flere oplysninger - kontakt venligst din New Holland forhandler!

* Opkaldet er gratis ved opkald fra fastnettelefon. Visse europæiske udbydere pålægger et gebyr, hvis opkaldet sker fra en mobiltelefon. Kontakt venligst dit telefonselskab for oplysninger om takster. Hvis der er problemer med at komme igennem på det gratis telefonnummer, kan du også ringe på 38323003.

New Holland vælger AMBRA smøremidler

New Holland - fabrikkerne bestræber sig hele tiden på at udvikle og forbedre maskinerne, og vi må derfor forbeholde os ret til at ændre de opgivne specifikationer uden forudgående varsel. NB: På grund af de enkelte landes specielle udstyr kan noget af udstyret på billederne afvige fra det danske. Published by New Holland Brand Communications. Bts Adv. - Printed in Italy - 04/20 - (Turin) - 204000/DKO