CX5 / CX6

CX5.80 | CX5.90 | CX6.80 | CX6.90

En skördetröska för varje fält.

New Hollands tröskserie CX5 / CX6 med skakare omfattar 4 modeller och erbjuder valfria specifikationer för att exakt matcha slutanvändarens egna krav. Dessa tröskor med två eller fyra cylindrar med en diameter på 600 mm och fem eller sex skakare drar nytta av en mängd ny teknik som ökar produktiviteten även i mer krävande terräng.

Den helt nya, prisbelönta Ultra-Flow™-cylindern (tillval) med förskjutna slagor på CX6-modellerna förbättrar urtröskningsprestandan. Det beprövade Triple-Clean™-systemet och självnivellerande Smart Sieve™-renssystemet – som arbetar i upp till 25 % sluttningar – är nu anpassat till halmskakarsystemet Opti-Speed™ med variabel hastighet. Opti-Speed är redan beprövat i de större skördetröskmodellerna CX7 och CX8 och justerar halmskakarens hastighet i både upp- och nedförssluttningar för att ge en produktivitetsförbättring med upp till 10 % i kuperade områden.

Kraften kommer från de beprövade NEF- eller Cursor-motorerna som överensstämmer med emissionsstandarden Steg V. Motorerna är bränslesnåla och rena och ger en maximal utgående effekt på 258 hk–340 hk vid endast 2000 varv/minut. I en kuperad terräng har dessa mångsidiga skördetröskor kraften och egenskaperna för att ge samma produktivitet och renskapacitet som på slättlandet. För dem som arbetar i mer krävande terräng erbjuder CX5 / CX6 Laterale-modellerna korrektion för sidosluttning på upp till 18 % på båda sidorna. CX5.90 Hillside-modellen erbjuder sidosluttningskorrektion på upp till 38 %.

Alla modellerna finns med ett urval av skärbord för att inkludera High Capacity och Varifeed™-spannmålsskärbord på upp till 9,15 m. För majs är fem-, sex- och åttaraders majsskärbord tillgängliga.

New Holland. Valfria specifikationer för att matcha slutanvändarens egna krav.

"Laterale"-versionen bibehåller kapaciteten i branta sluttningar

För bibehållen prestanda på sluttningar finns CX5.90 och CX6.90-modellerna tillgängliga i "Laterale"-versioner. Enkel och robust automatisk nivåreglering ger korrektion för en tvärgående lutning på upp till 18 % på båda sidor. Laterale-systemet har, utöver standardutförandet Triple-Clean™, automatisk nivåreglering Smart Sieve™ och Opti-Speed™ hastighetskontroll för halmskakare. Resultatet? Optimerad renseffektivitet i svår terräng.

Skördearbete på sluttningar - på rätt sätt

För professionell användning av skördetröskor på branta sluttningar har New Holland CX5.90 Hillside. Effektivitet i sektionerna för frånskiljning och rensning säkerställs med två oberoende hydraulsystem: ett för korrektion av sidosluttning och ett för korrektion i längsriktningen. Säkerhet och effektivitet på fältet ökas när drivhjulen hålls vertikala. En kraftfull motor med maximal effekt på 313 hk, robust hydrostatisk transmission och stora skivbromsar säkerställer optimal prestanda i fält. Hillside skördetröskor finns även i en smal version med maximal total bredd på 3,5 m.

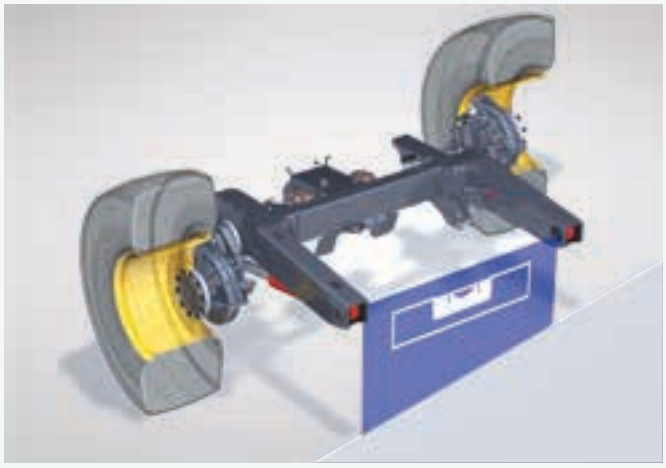

Laterale-modeller	Korrektionsgrad (%) Tvärs sluttningen
CX5.90	18
CX6.90	18

Hillside-modeller	Korrektionsgrad (%)		
	Tvärs sluttningen	Uppför	Nedför
Bred CX5.90 Hillside	38	30	10
Smal CX5.90 Hillside	32	30	10

Modeller	Spannmålsskärbord skärbordsbredd (m)	Majsskärbord Antal rader	Max. effekt (hk)	Antal halmskakare	Spannmålstankar kapacitet (t)
CX5.80	4,57 - 7,62	5 / 6 / 8	258	5	8 300
CX5.90	4,57 - 7,62	5 / 6 / 8	313	5	8 300
CX6.80	4,57 - 9,15	6 / 8	313	6	9 300
CX6.90	4,88 - 9,15	6 / 8	340	6	9 300

CX5 / CX6. Mångsidighet som standard.

New Holland CX5 / CX6 kombinerar elegant utseende med praktiska funktioner för att underlätta underhåll, förbättra sikten och göra rengöring och lagring enklare. Harvest Suite™ Deluxe hytten har nu en mörkare ton i interiören för att minska glans och skapa ännu bättre komfortnivåer för föraren. Mindre synliga är detaljförändringarna för att reducera driftstoppen. Det finns nu färre smörjställen och den automatiska rensfunktionen påskyndar bytena mellan olika grödor och ökar ytterligare flexibiliteten från gröda till gröda. På New Holland sitter skönheten på djupet.

Utmärkt kapacitet

Nya CX5 / CX6 skördetröskor levererar fantastisk prestanda i fält. Den helt nya, prisbelönta Ultra-Flow™-cylindern med förskjutna slagor (tillval) på CX6-modellerna förbättrar urtröskningsprestandan, genom ett jämnare materialflöde, tystare gång, minskad bränsleförbrukning och ökad kapacitet. Renskapaciteten har ökats avsevärt tack vare det innovativa Triple-Clean™ kaskadsystemet, som kan ge upp till 15 % ökad prestanda tvärs sållkassen.

Bäst mångsidighet i sin klass

Flexibiliteten från gröda till gröda har aldrig varit bättre, tack vare sektioner i slagskon som går lätt att byta ut. Det finns inställningar specifika för olika grödor som ger enkel fininställning av CX skördetröskan, för optimal prestanda i valfri gröda eller under olika förhållanden för grödan. Ett stort urval av spannmåls- och majsskärbord ger maximal mångsidighet hos skördetröskan.

Oöverträffad skördekvalitet

Ett rent prov med oskadade kärnor och halmkvalitet enligt kundens krav garanteras med enkel fininställning av skördetröskans många inställningar. Med Opti-Speed™ hastighetskontroll för halmskakare är prestanda i kuperad terräng nu ännu bättre.

Enkel att använda

Praktisk automatik för alla grundfunktionerna på skördetröskan ger trygghet för föraren. Total komfort i Harvest Suite™ Deluxe-hytt gör att föraren håller sig pigg, utan att behöva koncentrera sig för mycket under mycket långa arbetsdagar.

Spannmålstank på upp till 9 300 liter
Fyrcylindrig teknologi
Triple-Clean™ renssystem av kaskadtyp
670 l bränsletank
Upp till 340 hk motor med ECOBlue™ HI-eSCR 2 Steg V-teknik
Opti-Speed™-halmskakare
Hantering av halm och boss med alternativ Dual-Chop™ halmhack
Smart Sieve™-system
Triple-Clean™ och Opti-Fan™-teknik
Opti-Thresh™-system
Sektionsindelade slagskor
Brett utbud av cylindrar från standardutförande till den prisbelönta Ultra-Flow™-cylindern på CX6-modellerna
NEW HOLLAND
CX6.80
NEW HOLLAND

En historia om modern tröskning av New Holland.

1952: Europas första självgående konventionella skördetröska rullar av produktionsbandet i Zedelgem. Skördearbete har aldrig varit detsamma sedan dess.

1955: I de tidiga skedena av självgående skördetröskor behövde lantbrukare små maskiner och M73 uppfyllde deras krav, med en tröskcylinder på bara 73 cm. Den enda skördetröskan med en tröskcylinder mindre än en meter.

1958: M103 satte nya produktivitetsrekord, med produktion på upp till 7 ton per timme. Ett annat imponerande nummer: 27510 M103 rullade av produktionsbandet på lite mindre än ett årtionde.

1963: M140 var den första 'moderna' skördetröskan. Förarens komfort och storleken på spannmålstanken var av högsta vikt. För att öka produktiviteten var detta den första modellen med en tröskcylinder med diametern 1,25 m och fem halmskakare.

1970: Ytterligare en permanent ändring av skördearbetet inträffade: den roterande frånskiljningscylindern på 1550-serien. Fyrtio år senare används fortfarande denna teknik i toppmodeller av konventionella skördetröskor.

1977: 8000-serien var den första som hade teknik med sex halmskakare. Komfort i hytten, reversibel drivning av skruven, Roto-Thresher™ för bearbetning av returgods och en sållkasse med dubbelkaskad gav väsentligt bättre prestanda.

1986: TX30-serien konstruerades för yrkesmässigt skördearbete. Enastående sikt var kopplad med förbättrad självständig funktion i skördearbete och intuitiva skärmar för enastående skördeprestanda.

1994: TX60 utvecklade upp till 325 hk och kunde utrustas med ett mäktigt skärbord på 9,15 meter och sidoglidteknik.

2003: CS-serien var avsedd för mellanstora lantbruk som behövde en produktiv och tillförlitlig maskin. Innovationer,

1952

1958

1963

1970

1977

1986

Enastående ingenjörskonst

Den nya mellanstora tröskserien CX5 och CX& tillverkas i Plock, Polen, i samarbete med New Hollands Centre of Global Harvesting Excellence i Zedelgem, Belgien. Det var här i Zedelgem, för mer än 100 år sedan, som Leon Claeys byggde sin första tröska, den som revolutionerade sättet som lantbrukarna skördade sin spannmål på. Zedelgem är pionjärer på skördemaskiner. Här tillverkades 1952 den första europeiska självgående skördetröskan. Idag är våra hängivna tekniker engagerade i att utveckla nästa generation av produkter för skördearbete. Avancerad produktutveckling och omfattande kunskap hos den yrkeskunniga personalen på en anläggning för World Class Manufacturing säkerställer att CX5 / CX6-serien och alla övriga toppmodeller av skördemaskiner: CR Twin Rotor™ skördetröska, BigBaler storbalspressar och FR fälthackar fortsätter att vara standarden för skördemaskiner.

t.ex. Varifeed™ skärbord och Smart Sieve™, säkerställde att hög arbetstakt kunde bibehållas. Ny styling och ny modern och ergonomisk Discovery™-hytt lanserade en ny generation av medelstora skördetröskor. Fjädring med gummiblock, komfort i hytten och avancerade reglage gör att den verkligen skiljer sig från konkurrenterna.

2006: Skördetröskor i CSX-serien var baserade på sin välkända föregångare, nya Tier 3 motorer med högre effekt upp till 333 hk på de största modellerna med sex halmskakare, större spannmålstank, teknik med fyra tröskcylindrar, Straw Flow™ slagsko samt lanseringen av IntelliView™ II färgskärm.

2011: Modellerna CX5000 och CX6000 fick ny modern styling liknande de övriga skördetröskorna i gruppen. Större spannmålstankar, tömningsrör som tömmer tanken uppifrån, ECOBlue™ SCR teknik, Opti-Fan™ och större flexibilitet gröda till gröda tack vara slagskor i sektioner. Hytten uppdaterades med CommandGrip™ multifunktionshandtag och IntelliView™ III pekskärm.

2015: CX5000 och CX6000 Elevation skördetröskor introducerades med ytterligare 15 % ökad rensningskapacitet tack vare Triple-Clean™ kaskadsystem, bättre hantering av halm och boss, större bakdäck, större spannmålstankar och större IntelliView™ IV-skärm.

2017: De nya CX5- och CX6-Tier 4B-skördetröskorna har Opti-Speed™-halmskakare med variabel hastighet för att ge upp till 10 % ökad produktivitet och alla har nya Harvest Suite™ Deluxe-hytter för oöverträffad förarkomfort.

2022: Lansering av den prisbelönta Ultra-Flow™-tekniken med cylinder med förskjutna slagor på CX6-modeller som ökar kapaciteten, minskar bränsleförbrukningen och stoppar och ger en tystare gång.

1994

2003

2006

2011

2015

2017

En perfekt start.

Spannmålsskärbord med hög kapacitet håller igång CX

Ett kraftfullt flöde av gröda från första början: haspel med stor diameter, enkel inställning av haspeln, kraftig knivverkan och indragbara pinnar över hela intagsskruvens bredd säkerställer konsistent matning av gröda redan från starten. Ingen tid går förlorad med snabbkopplingssystemet för skärbordet och den problemfria rensningsmöjligheten av igensättning.

Spannmålsskärbord		CX5.80	CX5.90	CX6.80	CX6.90
Skärbordsbredd, spannmålsskärbord med hög kapacitet*	(m)	4,57 - 7,32	4,57 - 7,32*	4,57 - 9,15	4,57 - 9,15
Skärbordsbredd, Robust Varifeed™ spannmålsskärbord*	(m)	4,88 - 7,62	4,88 - 7,62*	4,88 - 9,15	4,88 - 9,15
Skärbordsbredd, Hillside spannmålsskärbord med hög kapacitet	(m)	–	4,57 - 6,10	–	–

* Finns ej tillgängligt på Hillside version – Ej tillgängligt

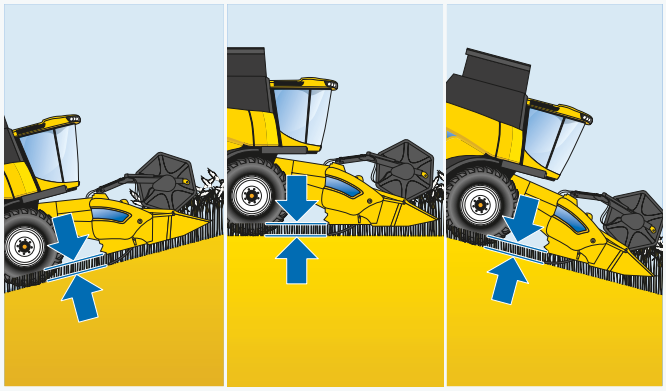

Autofloat™ II-system

- Autofloat™ II-system korrigerar den "överdrivna viktsignalen" för maximal precision av skärbordets position för kuperad terräng
- Att skärbordet schaktar undviks vid arbete i nedförslut och bibehåller korrekt stubbhöjd vid arbete i uppförslut

Sparar värdefull raps

- Den nya hydrauliska rapskniven förebygger att grödan på ett aggressivt sätt dras isär och minskar spillet till ett minimum
- När de inte används kan de förvaras bekvämt i skärbordets ram

Robusta Varifeed™ spannmålsskärbord anpassar sig till grödan

- För att kunna arbeta med optimal utformning av skärbordet i varje enskild gröda är knivens position på Varifeed™-skärbordet justerbar
- Inställningen av räckvidden framåt/bakåt på 575 mm gör att kniven kan placeras på perfekt sätt, vilket ger effektiv snittning och korrekt inmatning
- Den elektrohydrauliska inställningen görs från hytten och skärbordets botten är sluten i alla knivpositioner

Skärbordsvagnar

Den nya serien med fyrhjulsstyrda skärbordsvagnar finns tillgängliga för Varifeed™ skärbord från 7,62 till 8,5 meter. De erbjuder säkerhet, stabilitet, optimal manövreringsförmåga vid hastigheter upp till 40 km/tim. Självjusterande vinkeljärn och ett säkert och pålitligt system med låssprint säkerställer att det går snabbt att montera av skärbordet. Som tillval finns en låsbar förvaringslåda och ett reservhjul som kompletterar paketet.

Trygghet för föraren

- En automatisk höjdkontroll av skärbord gör att du kan välja mellan kontroll av stubbhöjd och kompensering av skärbordets höjd
- Lateral float-systemet tar hand om skärbordets korrekta tvärgående placering på ojämna fält
- För ökad bekvämlighet för föraren, fungerar lateral float och Autofloat™ II-system automatiskt

Perfekt matchning.

New Holland har utvecklat ett helt nytt sortiment med majsskärbord med fem, sex och åtta rader som konstruerats för att perfekt matcha CX5 / CX6 sätt att arbeta. Efter omfattande tester i fält ger både den fasta och uppfällbara versionen förbättrad skördeproduktivitet och tillförlitlighet.

Passar utmärkt för arbete i kuperad terräng

Det är problemfritt att använda New Holland majsskärbord i kuperad terräng eller på sluttningar. Vid montering på "Laterale"-modeller finns en särskild drivlina för att hantera skärbordets skiftande position.

Majsskärbord		CX5.80	CX5.90	CX6.80	CX6.90
Uppfällbara majsskärbord	(antal rader)	6 - 8*	6** - 8*	6*** - 8	6*** - 8***
Fasta majsskärbord	(antal rader)	5 - 6 - 8*	5*** - 6 - 8*	6 - 8	6 - 8

* Endast i kombination med särskild däckstorlek på plana fält

** Ej tillgänglig på Hillside version *** Ej tillgänglig på Laterale versioner

Moderna majsskärbord för modernt majslantbruk

- Uppgraderat majsskärbord uppfyller moderna krav och ökar produktivitets- och skördeffektivitet
- Kortare radskiljare följer markprofilen bättre för att förhindra nedkörning av värdefull gröda
- Gälarna skickar eventuella lösa kärnor till skärbordets bakre del minskar spill
- Utbytbara slitskenor ger längre brukstid på skärborden och alla radskiljare fälls upp på självstödjande gasdämpare, för att underlätta rengöring och underhåll

Helt anpassad för majs

- Effektiv tröskning av majs och bönor kräver lågt varvtal på tröskcylindern
- Tillvalet reducering av tröskcylinderns varvtal ger möjlighet att arbeta med lämpliga inställningar, vilket gör skördetröskan mer mångsidig

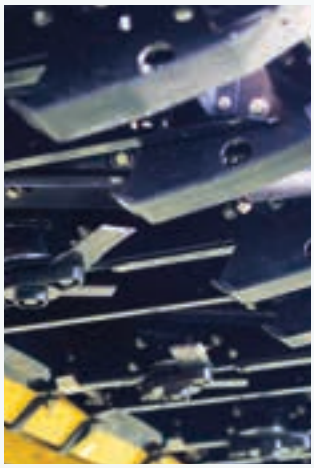

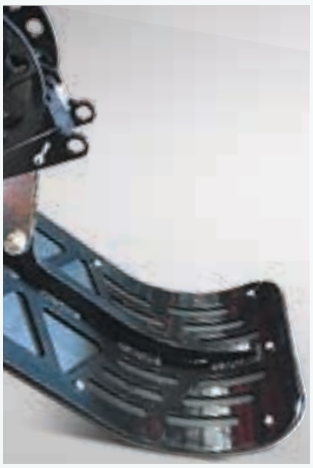

Hackning som är bäst i sin klass

- För finhackning och optimal spridning av hackat material kan en integrerad stjälkhack monteras
- Radspecifika stjälkhackar garanterar en total täckning
- Kända New Hollands majsskärbord och deras integrerade stjälkhackar anses som "bäst i sin klass"

Stjälkvältare skyddar däcken

- Tillvalet Stjälkvältar-sats finns nu tillgängligt för fasta eller uppfällbara majsskärbord
- Fjäderbelastad stjälkvältare monteras på skärbordsramen och plattar ut stubb framför hjulen
- Ojämnt däckslitage och möjliga punkteringar minskar betydligt

Radstyrning ger bättre prestanda i fält

- Minskar förarens stress och ökar produktivitet med det automatiska radstyrningssystemet
- Digitala sensorer inom den automatiska radstyrningen övervakar kontinuerligt skördetröskans position och håller den på rätt kurs för exakt skördearbete
- Noggrann radföljning minskar förlusten av kolvar och ökar vinsten

Bättre spannmålsflöde för effektivare skördearbete.

Inmatningselevatorn i CX5 / CX6 har fyra kedjor med medbringare, vilket ger bättre, mer kontinuerligt flöde av gröda. Alltifrån Varifeed™ skärbordet till elevatorn och tröskcylindern blir det ett kontinuerligt flöde av gröda. Detta ger avsevärt mindre ojämn inmatning av gröda under svåra förhållanden, vilket ger mer effektiv produktion.

Rensning av igensättning tar bara några sekunder

- Stoppar det i skärbordet avlägsnas detta genast med det hydrauliska reverseringssystemet
- Hela skärbordet och elevatorn kan köras framåt och bakåt för att på effektivt sätt avlägsna stopp i maskinen för minimala driftstopp och maximal skördetid
- Ett nytt hydraulsystem för haspelns reversering gör det lättare för föraren att rensa skärbordet från inkommande gröda när det är igensatt

Justering av frontplatta

På modellerna med sex skakare finns ett nytt justeringssystem för frontplattan som gör att snittvinkeln kan justeras mekaniskt för att passa olika skärbord och olika grödor för en optimerad inmatning.

Non-stopp stenskydd

- Det mekaniska systemet för stenskydd skjuter ut stenarna till en särskild stenficka, innan de når tröskcylindern
- Detta aktiva system innebär att din arbetstakt inte dämpas under intensiva skördedagar
- Fickan kan tömmas dagligen med hjälp av en spak som lätt kan nås

Två eller fyra cylindrar, båda med Opti-Speed™.

Skördetröskmodellerna New Holland CX5 / CX6 erbjuds med valet standardtröskcylinder och slagsko eller Opti-Thresh™ med fyra cylindrar med roterande frånskiljningscylinder och Straw Flow™-slagsko. Opti-Thresh anpassas för att passa en mängd olika grödor och förhållanden och ökar produktiviteten utan att försämra kärn- eller halmkvaliteten. Utformningen av de reglerbara plattorna på slagskorna har förbättrats för att underlätta gnuggningen av halm från cylindern med minskade kärnskador.
Ett nytt tillval som kan fås på CX6-modellerna är den prisbelönta Ultra-Flow™-cylindern med förskjutna slagor som förbättrar den totala urtröskningsprestandan. Sektionscylindern har förskjutna slagor som är lämpliga för alla småkärniga grödor och kan konfigureras för att användas med majs. Detta system ger jämnare grödflöde, vilket leder till lägre ljudnivå i hytten, minskad bränsleförbrukning och färre stoppar. Dessutom förbättras kapaciteten och dessa egenskaper levereras i en ännu mer hållbar förpackning.
För att ytterligare förbättra produktiviteten och effektiviteten är alla CX5- och CX6-modellerna är utrustade med samma Opti-Speed™-system som används på de större CX7- och CX8-serierna. Opti-Speed reglerar automatiskt hastigheten på halmskakarna för att kompensera för sluttande terräng. När du kör uppför en backe sänks halmskakarens hastighet för att hålla kvar halm för att säkerställa att de återstående kärnorna skakas loss från växtresterna. När du kör nedför en backe ökas halmskakarens hastighet för att förhindra att halm faller framåt och hindrar spannmålsflödet.

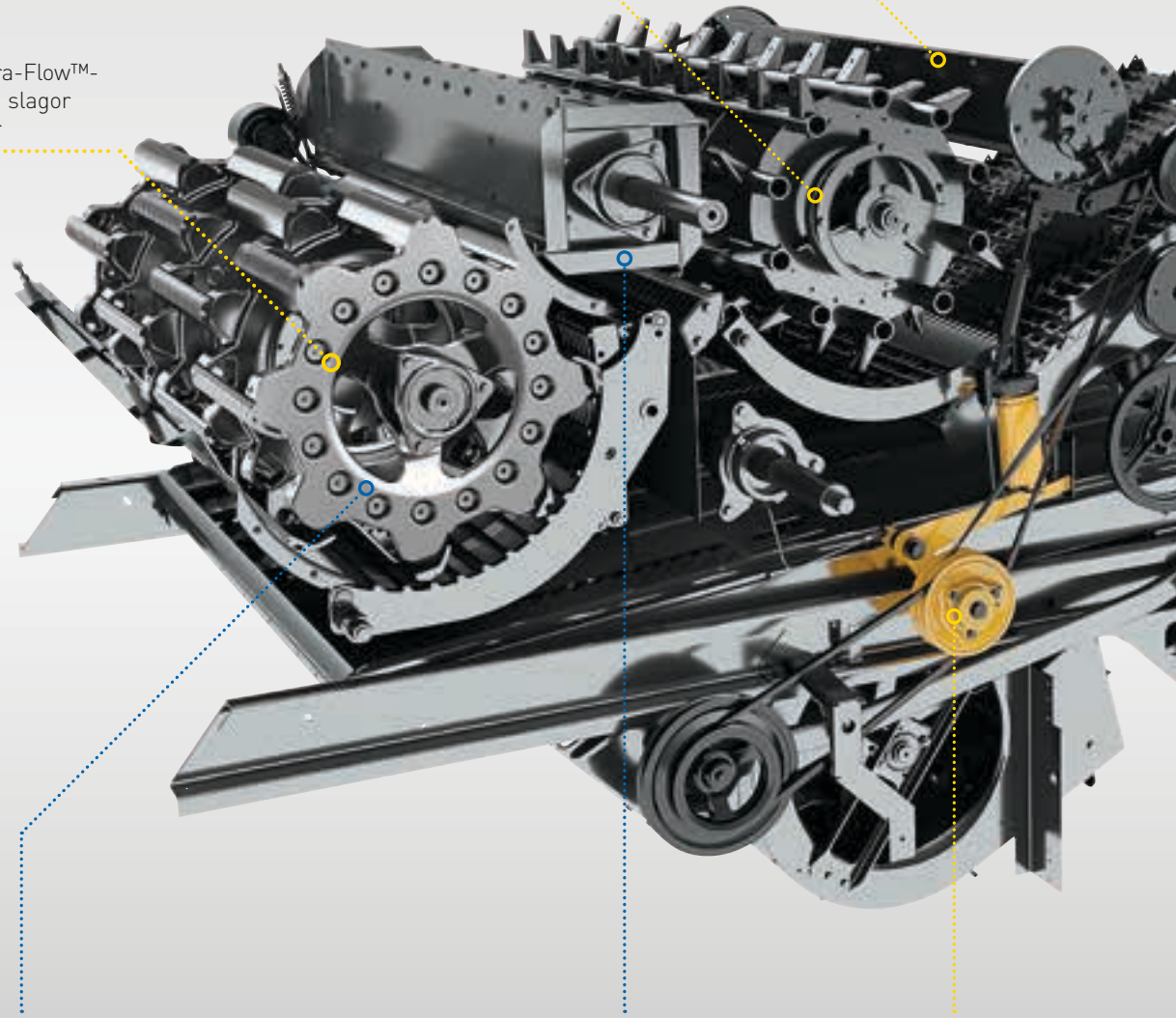

Opti-Speed™ halmskakarna med variabel hastighet: en exklusivitet från New Holland

- Opti-Speed™ självanpassande halmskakare med variabel hastighet ger en produktionsförbättring på upp till 10 %
- Välj vete, majs, raps eller ris och din CX5 / CX6 ställer automatiskt in halmskakarnas hastighet för den gröda som du valt
- I uppförsbackar sänks halmskakarnas hastighet för att behålla varje kärna inne i maskinen
- I nedförslut ökar hastigheten för att förhindra en tilltäppning och dålig separation
- Systemet kommunicerar kontinuerligt med systemen Opti-Fan™ och Opti-Clean™ för att finjustera halmskakarnas hastighet från 170-240 varv/min

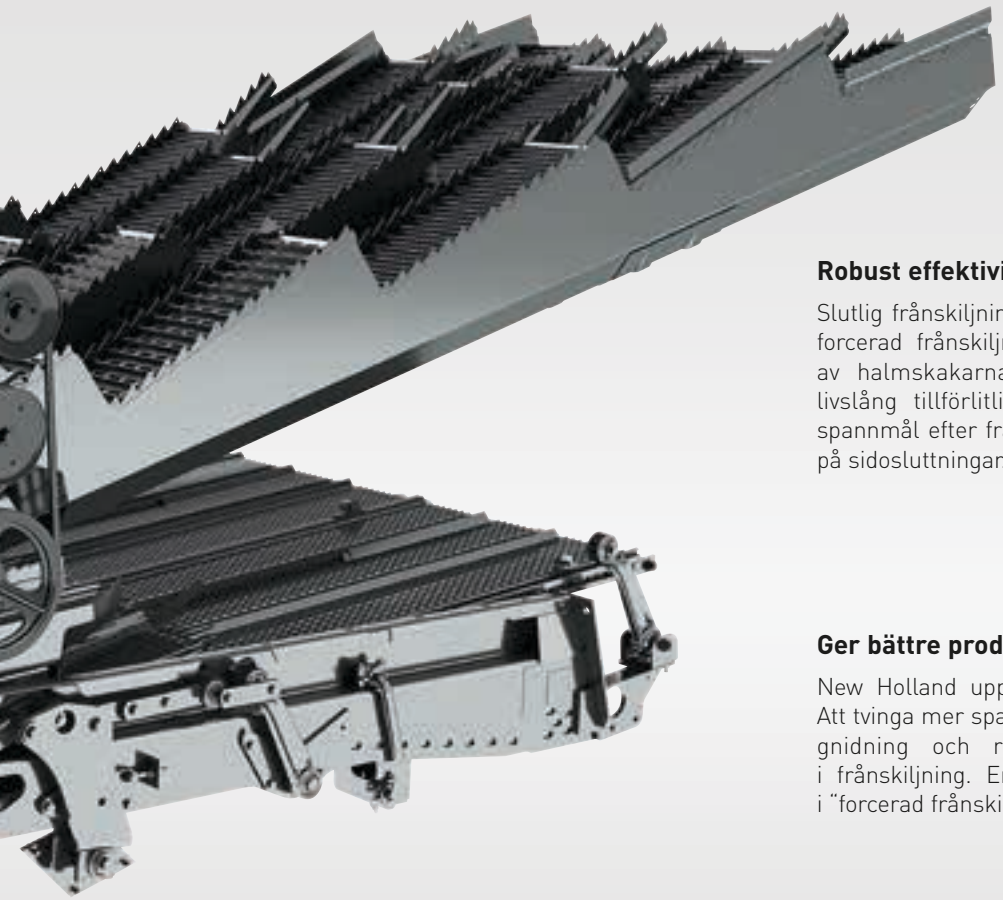

Robust effektivitet

Slutlig frånskiljning av spannmål som finns kvar efter intensiv forcerad frånskiljning med fyra tröskcylindrar tas om hand av halmskakarna. Deras stängda botten ger styrka och livslång tillförlitlighet samt säkerställer jämn tillförsel av spannmål efter frånskiljning till uppsamlingsplanet, vid arbete på sidosluttningar.

Ger bättre produktion karakteristiskt för New Holland

New Holland uppfann den roterande frånskiljningscylindern. Att tvinga mer spannmål genom den extra slagskon, ytterligare gnidning och riktningsändringar ger bättre effektivitet i frånskiljning. En Straw Flow™ halmcylinder är slutsteget i "forcerad frånskiljning" och riktar grödan till halmskakarna.

Imponerande tröskning ger oskadade kärnor

Urtröskningen skapad av tröskcylindern med diametern 60 cm lossar försiktigt alla kärnor, även i mycket tjocka skikt av gröda. Med en omslutningsvinkel på 121 grader är slagskons gnidningsområde mycket stort. Justering av tröskcylinderns varvtal och fininställning av slagskon styrs från hytten.

Snabb och enkel anpassning till alla grödor.

Som ett tillägg till deras enastående mångsidighet har New Hollands CX5 / CX6 skördetröskorna ett brett sortiment av anpassningsmöjligheter som ger enastående prestanda i all slags gröda och under olika förhållanden på grödan. Dessa ger inte försämrad kvalitet på spannmål eller halm. Det är fantastiskt enkelt att anpassa maskinen från en gröda till nästa.

Teknik med fyra tröskcylindrar	CX5.80	CX5.90	CX6.80	CX6.90
Opti-Thresh™ system	●	●	●	●
Multi-Thresh™ system	○	●	●	●
Roterande frånskiljningscylinder med Straw Flow™	○	●	●	●
Helt justerbar	●	●	●	●

● Standard ○ Tillval

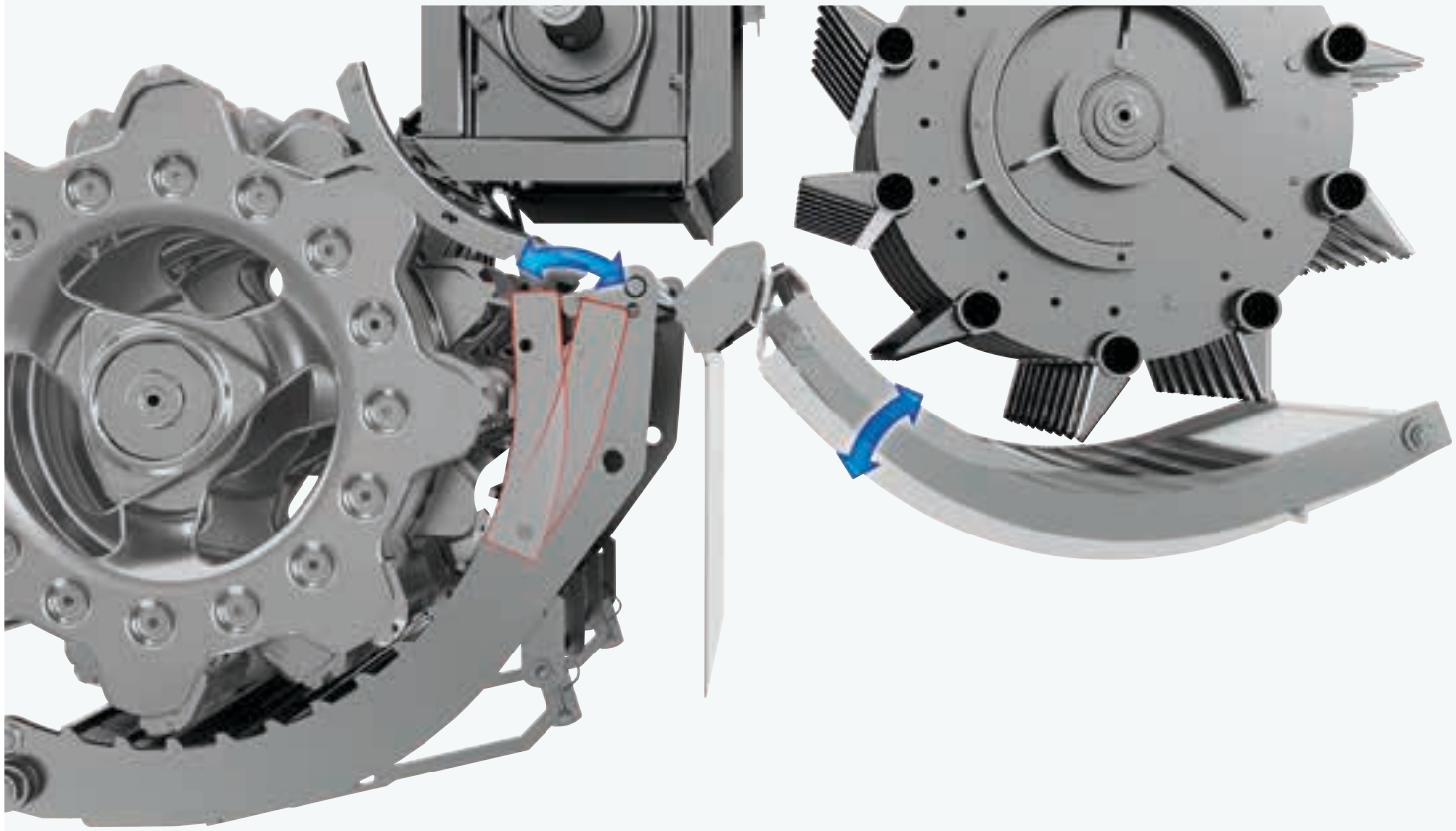

Extra tröskning vid behov: Opti-Thresh™ systemet

Det går att anpassa till spannmålens mognadsgrad och avkastning med Opti-Thresh™ systemet genom att placera om den bakre delen av slagskon. När den är stängd har slagskon en omslutningsvinkel på hela 121 grader. När den ledade toppsektionen flyttas bort från tröskcylindern blir gnuggningen mindre kraftig och kvaliteten på halmen förbättras. Att ändra positionen på sektionen av Opti-Thresh™ slagskon är nu mycket enkelt, så att den är mer bekväm att använda.

Flexibel påverkan tack vare Multi-Thresh™ systemet

Olika varianter av spannmål eller olika grad av vattenhalt i grödan kan matchas med Multi-Thresh™ systemet, med två inställningspositioner på slagskons roterande frånskiljningscylinder. Denna inställning är förutom den dubbla roterande frånskiljningscylinder varvtalsområde.

Standardslagsko i sektioner: lätt att sköta, snabb att byta

- Minskar omställningstiden från 6 timmar till 20 minuter! Vid byte från en gröda till en annan kan slagskosektionerna nedan bytas, utan att demontera inmatningselevatorn

Enkel inställning

- Opti-Thresh™ övre slagskosektion och justeringshandtag för slagsko på Multi-Thresh™ roterande frånskiljningscylinder finns på höger sida av maskinen
- Det går lätt att komma åt drivremmens spänndon, för att ändra varvtalet på den roterande skakaren

		Standardcylinder, standardslagor och sektionsslagsko för småkärniga grödor, majs och baljväxter: cylinder för hög svängmassa, lämplig för spannmål, majs och baljväxter
	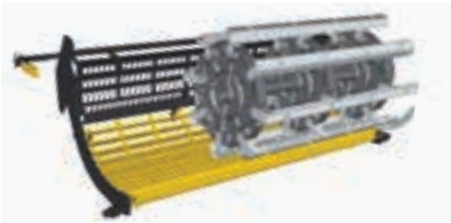	Universalcylinder, standardslagor och sektionsslagsko för småkärniga grödor, majs och baljväxter: cylinder för hög svängmassa: lämplig för spannmål, majs och baljväxter, samt vid förhållanden med tung halm
		Ultra-Flow™-cylinder, förskjutna slagor för småkärniga grödor eller runda slagor som är lämpliga för småkärniga grödor, majs och trindsäd
		Universalcylinder, slagor för ris och sektionsslagsko för ris: lämplig för ris
		Universalcylinder, standardslagor och sektionsslagsko för ris: lämplig för spannmål och ris

En jämn ström av rena kärnor.

Rensningseffektiviteten på New Hollands skördetröskor modell CX5 / CX6 matchar deras höga kapacitet för tröskning och frånskiljning. Stora inställbara såll, som rör sig i motsatt riktning, och en kraftfull fläkt ger jämn luftfördelning som kompletteras med praktiska extra funktioner: Triple-Clean™ kaskadrenssystemet, Smart Sieve™ konceptet som praktisk taget eliminerar inverkan av sidosluttningar och Opti-Fan™ systemet, som erhållit utmärkelser, vilket anpassar luftflödet till skördetröskans lutning i längsled.

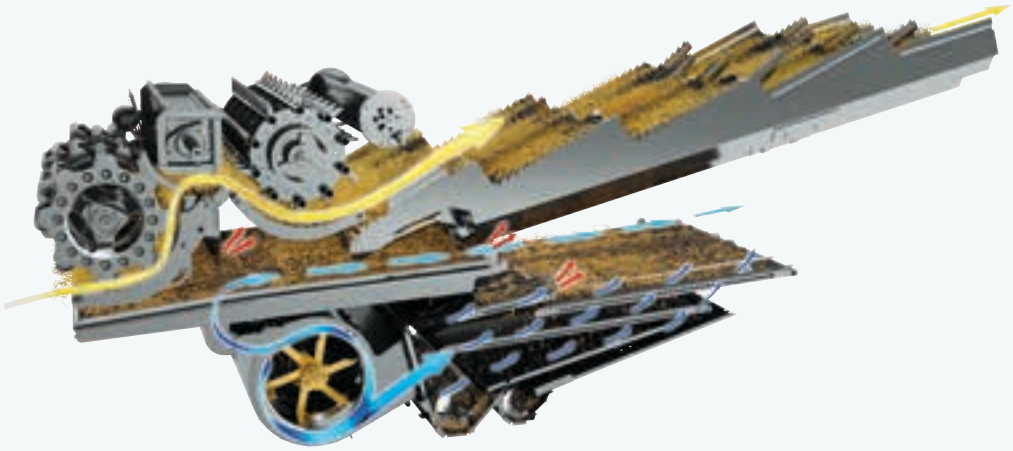

Triple-Clean™ renssystem av kaskadtyp

Standard Triple-Clean™ renssystem av kaskadtyp ökar renskapaciteten med 15 %. Denna enkla men nyskapande funktion ger förbättrad rensning med en extra kaskad i mitten på förberedningsplanet, där en ytterligare luftstöt tar bort stora mängder boss och korta halmstrån före huvudsållen. Denna metod med trippelkaskad säkerställer att rensningen inte försämras när maskinens totalkapacitet optimeras. Kapaciteten förbättras ytterligare med den nya tvärskruven med dubbla vingar som överför spannmål till elevatorn snabbare och kan ge en 10 % ökning av produktionen i spannmålselevatorn på modeller med 6 halmskakare.

LED-belysning

- Den nya LED-belysningen kommer som standard och underlättar för föraren vid kontroll av sållkassen, dag som natt

Fingertoppsstyrning

- För maximal renseffektivitet under olika förhållanden på grödan kan sållen justeras från hytten

Enkelt att demontera förberedningsplanet

- För bibehållen aggressivitet hos förberedningsplanet steg i svåra grödor, t.ex. raps eller majs, krävs regelbunden rengöring. Förberedningsplanet på CX skördetröskan kan demonteras framifrån

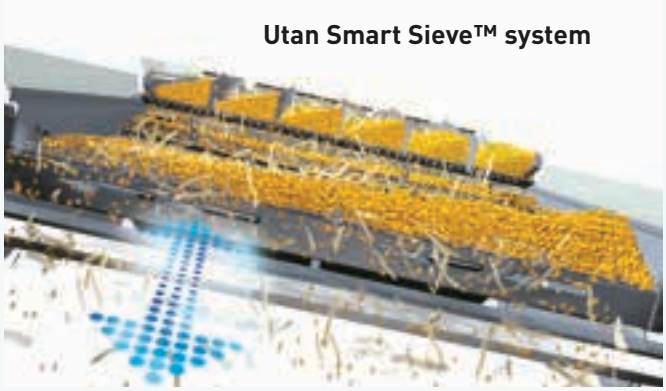

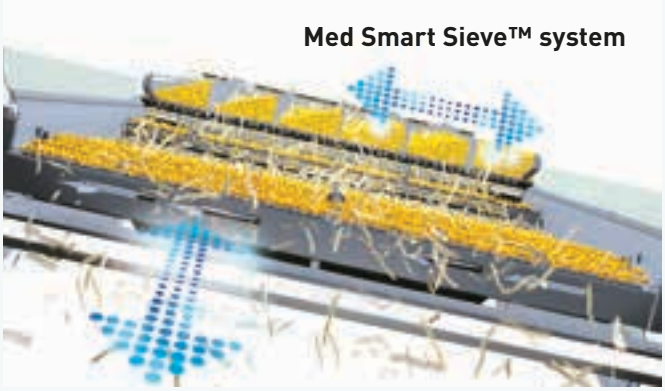

Smart Sieve™: motverkar sidosluttningar på upp till 25 % på båda sidor

- På Laterale-modeller ger Smart Sieve™ standardsystem en sidorörelse hos sållet som riktar spannmålskärnorna i uppförs riktning
- Ett jämnt skikt av kärnor och ett jämnt luftflöde över sållens hela bredd ger bibehållen renseffektivitet

Verkligen smart: ingen radialsväng på plana fält

- Det praktiska systemet som kontrollerar sållets rörelse i sidled styrs av hur brant sluttningen är. För att undvika ej önskad radialsväng / rörelse har systemet en länk till sållens pivotarm
- Detta patenterade koncept motverkar radialsväng och ger perfekt balanserad sålldynamik

Ännu smartare: automatisk anpassning till kärnstorlek

- Rörelsen av sållet i sidled bestäms inte bara av hur brant sluttningen är: dessutom tas hänsyn till fläkthastigheten, som beror på kärnstorlek, för att bestämma optimal kastvinkel

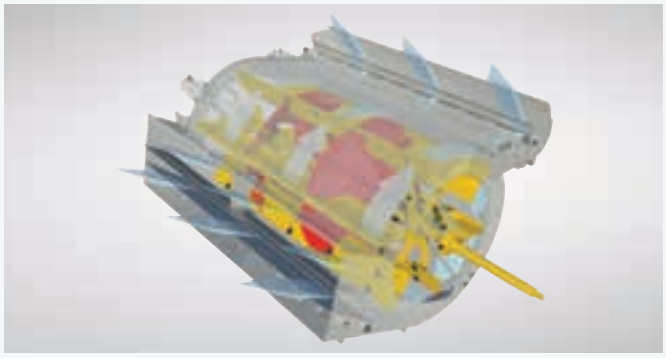

Ny konstruktion på fläkt

- Triple-Clean™ Opti-Fan™ blåser luft genom tre utlopp
- Två utlopp för att underlätta rengöringen av sållen och ett för att rikta luft mellan förberedningsplanen
- Nyckelfunktionen är fläktrotorns deflektorplåt som ger en jämn fördelning av luften mellan de tre utloppen

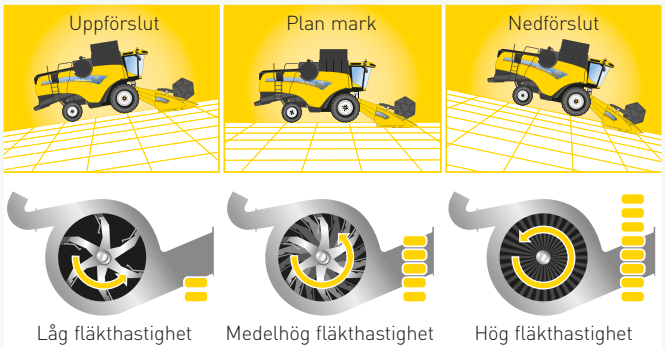

Hantering av lutning i längsled: Opti-Fan™ systemets precisionsblåsning

- Det prisbelönta Opti-Fan™ systemet, är en enkel men mycket effektiv metod för att korrigera det varierande flödet av kärnor tvärs sållkassen
- Vid arbete i både uppförslut och nedförslut anpassas fläkthastigheten automatiskt till hur brant sluttningen är och dess riktning

Hantering av stora mängder spannmål.

Hög tömningshastighet ger minsta möjliga tidsförlust. Det är enkelt att tömma även i mycket höga följevagnar: tömningssystemet över ovankanten kan ha en tömningsskruvslängd på 4,75 m, 5,50 m och nu även 6,4 m. Eftersom det är lätt att se tömningsskruven är det smidigt och enkelt att fortsätta att tröska vid tömning. En väsentligt större spannmålstank ger självständigt arbete i fält.

Gott om utrymme, fullständig fyllning

Fullständigt utnyttjande av den rymliga tanken säkerställs med den kraftfulla bubble up-skruven.

Grundmodeller		CX5.80	CX5.90	CX6.80	CX6.90
Spannmålstankens kapacitet / Hillside-version	(l)	8 300	8 300 / 7 300	9 300	9 300

Ett proffsigt sätt att hantera halm och boss.

Hög kvalitet på halm, idealisk för pressning, är resultatet av ett stort urval av inställningsmöjligheter. I situationer där halm hackas är korrekt hantering av växtrester viktigt, särskilt om minimerad jordbearbetning tillämpas.

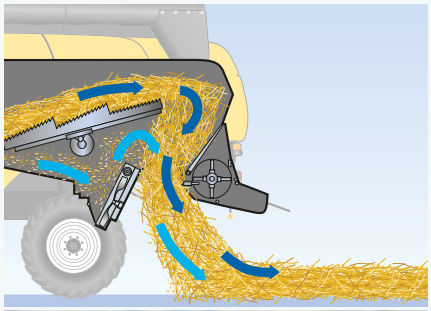

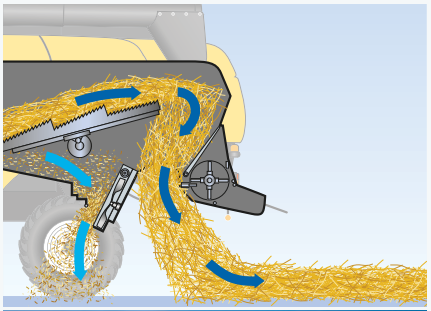

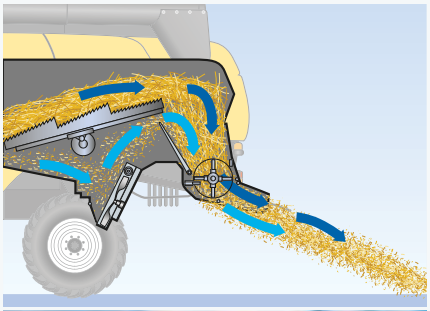

Balar av hög kvalitet som är bra att strö med

- Obruten halm i slåttersträngen efter en CX5- och CX6-skördetröska är resultatet av låg aggressivitet vid tröskning
- Den nya halmhuven har inställbara strängformarplåtar som möjliggör kontroll av slåttersträngens bredd

Trevägs hantering av halm och boss: i slåttersträngen eller på stubb

- Bosspridaren med två skivor sprider boss på stubben innan halmen når marken
- Halmens fodervärde kan ökas genom att rikta boss i halmen som ska pressas
- En bossfläkt kan blanda boss med halm som ska hackas för fördelning tillsammans med hackad halm
- Bosspridaren har justerbara styrplåtar för fininställning av spridningsbredden till skärbordets storlek och för jämn fördelning av boss

Utan undantag: jämn halmhackning

- Tillvalet Dual-Chop™ halmhack har en extra kam som förhindrar att långa strån försvinner
- Upprepad hackning av dessa strån ger mycket jämn hackning

Kraftfull. Respekt. För er. För ert lantbruk. För framtiden.

CX5 / CX6 drar nytta av produktivitetsfrämjande funktioner från FPT Industrial Nef- och Cursor 9-motorer som har ECOBlue™ HI-eSCR 2-teknik för överensstämmelse med Steg V. ECOBlue™-tekniken använder AdBlue för att omvandla skadliga kväveoxider som finns i avgaser till ofarligt vatten och kväve. Det här efterbehandlingssystemet är fristående från motorn vilket betyder att motorn endast andas ren, frisk luft. Detta leder till motorer som körs rent och erbjuder förbättrad prestanda och bättre bränsleekonomi.

CLEAN ENERGY LEADER

Hållbar Effektiv Teknik

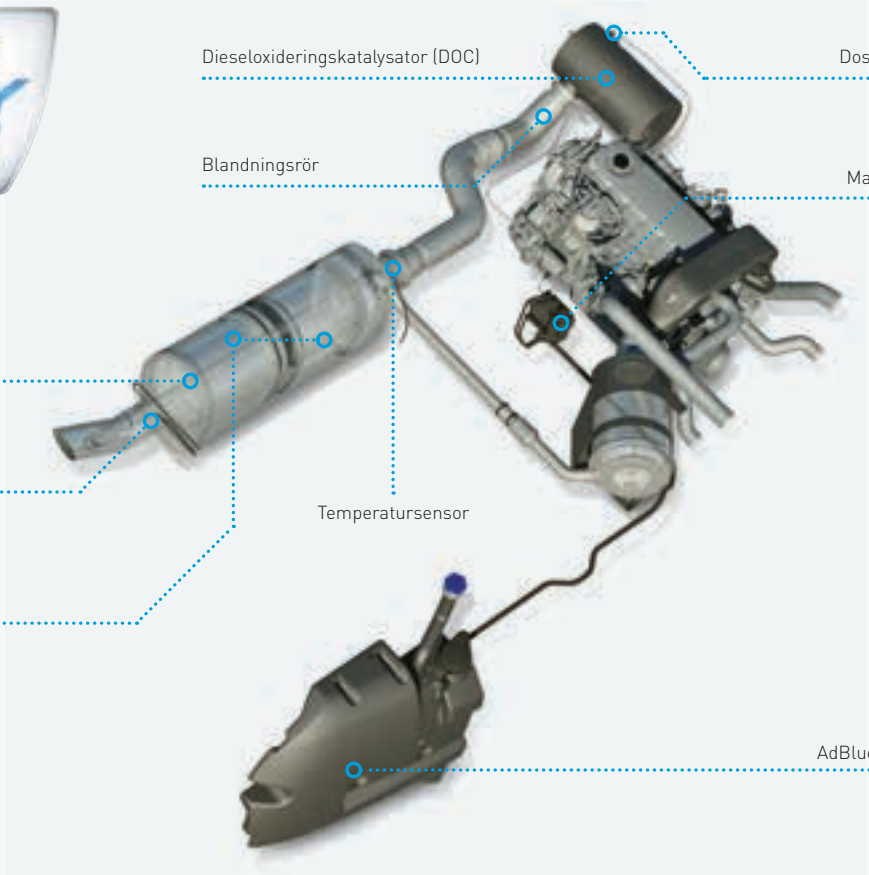

ECOBlue HI-eSCR2

FPT POWERTRAIN TECHNOLOGIES

Grundmodeller		CX5.80	CX5.90	CX6.80	CX6.90
Teknik		Common Rail	Common Rail	Common Rail	Common Rail
Nominell effekt	(kW/hk)	175/238	205/279	205/279	225/306
Maximal effekt	(kW/hk)	190/258	230/313	230/313	250/340
Regulator		elektronisk	elektronisk	elektronisk	elektronisk

AdBlue (urea) utan problem

- AdBlue (urea) är en viktigt komponent i ECOBlue™ HI-eSCR 2-systemet
- AdBlue är en blandning av vatten och urea som tillsätts i avgaserna för att göra dem oskadliga
- Du behöver bara fylla AdBlue (urea)-tanken häften så ofta som dieseltanken
- Du kan lagra AdBlue (urea) på gården i en behållare med storlek som passar dig och de finns tillgängliga från New Holland

Större bakhjul och mycket lågt marktryck

- Nya stora styrhjul finns tillgängliga med ett marktryck så lågt som 1,2 bar och bättre flytförmåga och lägre rullningsmotstånd under svåra förhållanden
- En bred rad däck kan monteras för att passa dina personliga behov

Obegränsad åtkomst

- Stora sidoskyddsplåtar går lätt att öppna för snabb och enkel service
- Centralsmörjning underlättar servicen och minskar stilleståndstiden

Kraftöverföring med mindre effektförlust

- Lägre effektförbrukning och maximal tillförlitlighet är resultatet av beprövade, direkta drivlinor och 3-växlad hydrostatisk transmission
- I enlighet med Zedelgem-tradition konstrueras alla skördetröskor på ett mycket robust chassi, med enastående materialspecifikationer

Stort kylpaket

- De stora kylarpartierna och dammskyddet går lätt att komma åt för noggrann rengöring

Sparar bränsle vid transportkörning - nytt farthållarläge för körning på väg

- För optimal bränsleförbrukning används automatisk sänkning av motorvarvet vid körning på väg

Ny Harvest Suite™ Deluxe-hytt.

Den nya Harvest Suite™ Deluxe-hytten är särskilt framtagen för skördetröskorna CX5 / CX6 och är 200 mm bredare och rymligare. En justerbar rattstång och mindre ratt ger förbättrad ergonomi och ännu bättre sikt över skärbordet. Ytterligare arbetsbelysning är nu standard, samt detaljförbättringar som räcke i fullbredd över tröskans front för rengöring till två nya styrknappar, två USB-uttag och som tillval en uppvärmd golvmatta. Jobbdataregistrering är nu möjligt via den medföljande skrivaren (tillval). Hyttens volym har ökat till 3,7 m^3 och har en glasyta på 6,3 m^2 och du kan njuta av allt detta utrymme i lugn och ro i den tysta 73 dB(A)-hytten. Den nya bilinspirerade interiören har ett toppmodernt färgschema i mörkgrått, som nu utökats till tak, armstöd och bakre skiljevägg. Med den nya Harvest Suite™ Deluxe-hytten är utrymmet verkligen lyxigt.

Elbackspeglar

- In- och utfällning av högra backspegel kan göras inifrån hytten (tillval)
- Sparar tid och minskar risken för skada på backspegeln när man kör i smala förhållanden

Portabel arbetsbelysning med LED

- Ny 12 volts trådlös portabel servicelampa gör nattliga kontroller av maskin och spannmål säkra och enkla
- En magnetisk bas, LED-lampor och ett kraftfullt laddningsbart batteri på 4 400 mAh gör lampan till ett oumbärligt verktyg

Håll dig pigg under de varmaste dagarna

- Det stora bärbara kylskåpet under passagerarsätet kan lätt tas bort för påfyllning
- Luftkonditioneringen medföljer som standard, eller uppgradera till det automatiska klimatkontrollsystemet som automatiskt justerar fläkthastigheten för att garantera en korrekt temperatur

Komfortabel, säker och bekväm

- Svängbar stege gör det går snabbare att komma in i och ut ur hytten och stegen är inte i vägen

360° panoramavy

- Harvest Suite™ Deluxe-hyttens breda böjda ruta erbjuder en perfekt sikt
- Golvet lutar nedåt mot framrutan så att du har en klarare sikt över skärbordets kant
- Elektriska speglar är standard och de ger ett brett synfält på sidorna och baktill
- Som tillval finns upp till tre kameror som kan hanteras från IntelliView™ IV-skärmen och en av dem har förberetts med ledningsdragning för backning

Vy över spannmålstank från hytten

- En stor glaspanel gör att föraren kan se in i spannmålstanken för en visuell kontroll av provkvalitet och tankinnehåll

Slå dig ner i förarsätet.

New Holland ger dig det bästa stolutbudet, med två olika alternativ som ger dig ett omfattande urval. Alla säten har kuddar i hög kvalitet för att ge oöverträffad komfort oavsett terräng.

Standardsäte

- Luftfjädrat textilklätt standardsäte har enastående egenskaper och säkerställer att alla förare kommer att ha det bekvämt under långa tröskdagar

Deluxe-säte med luftfjädring

- Toppvalet av den 2 färgade stolen, luftstol, med upp till 45 graders vinkeljustering för att arbete över brant terräng. Det självklara valet för Laterale- och Hillside-modellerna. Det har länd- och dämpningsjustering, inställning av sitsens vinkel och djup och även justering av sätet framåt och bakåt för att erbjuda ultimat förarkomfort och stil

Det mest kraftfulla belysningspaketet för skördetröskan.

Belysningspaketet för CX5 / CX6 har tagit ett steg framåt och kan ge upp till 48 000 lumen. Spridningen av ljuset har konstruerats för en maximal sikt över hela skärbordet och fältet framför dig. En exakt tömning i nattens mörker. Du spiller inte en endaste kärna vare den specifika belysningen för tömningsskruven. Du kan även lämna skördetröskan på ett helt säkert sätt tack vare dörrbelysningen som är tänd i 30 sekunder efter att du stänger av skördetröskan.

Mer belysning som standard med LED-tillval

- Takarbetsbelysningen har ökat från tre till fyra lampor på varje sida
- Ett tillvalspaket med 12 LED-lampor garanterar att hela skärbordets bredd och området vid sidan och bakom det är fullt upplyst
- Två bakre lampor på halmhuven är nu standard

Enkelt att använda

- Särskild kontrollpanel för belysning

Maximera prestanda på ett enkelt sätt.

Automatik sparar tid och ger förbättrad skördeprestanda. Multifunktionsspaken på skördetröskorna modell CX5 / CX6 är det beprövade CommandGrip™ handtaget. Det är inbyggt i konsolen till höger om förarplatsen. Placeringen av denna konsol kan ställas in för att passa förarens önskemål och CommandGrip™ är ett kraftbaserat körhandtag som alltid återgår till sitt mest ergonomiska läge, oavsett körhastighet framåt. Detta ger åtkomst till alla viktiga reglage.

Farthållare och mycket mer

En av de automatiska funktioner som bibehåller hög daglig produktion är farthållaren: Genom att snabbt trycka på en av knapparna på CommandGrip™ handtaget återgår skördetröskan till förinställd fälthastighet.

Växlingsknapp och upplåsning av körhastighet (bakom).

Kraftbaserad rörelse gör att föraren kan ändra hastighet och riktning.

Rekommenderade inställningar för skördetröskan (RCS)

- RCS underlättar förarnas jobb att ställa in skördetröskan för olika grödor
- RCS-sidorna på IntelliView™ IV-skärmen är en referensguide och visar grundläggande parametrar som ska ställas in för en lång rad grödor
- RCS garanterar att maskinernas kapacitet alltid optimeras

Automatiska grödinställningar (Automatic Crop Setting) ACS

- Genom att trycka på ACS-knappen på RCS-sidan kan föraren aktivera de grundläggande RCS-inställningarna eller anpassade sparade inställningar
- Då ställer tröskan automatiskt in sina parametrar till de visade värdena

Automatiska funktioner sparar tid

- Smörjning av variator: aktiveras via IntelliView™ skärmen, när tröskverket kopplas in, tröskcylinderns variator öppnas och stängs automatiskt för att distribuera fett efter den dagliga smörjningen
- Automatisk rengöring: aktiveras via IntelliView™ skärmen när tröskverket kopplas in, alla såll är öppna och fläkten går för fullt för att rensa ut allt boss

Tryck på skärmen

IntelliView™ IV skärmen ger information om prestandadata, driftstatistik och servicedata, vilket bidrar till att optimera skördetröskans prestanda. Den breda pekskärmen är enkel att använda. En av de många tillgängliga tidsbesparande funktionerna är automatiska tröskinställningar, vilket ger möjlighet att spara en särskild inställning av skördetröskan och den kan användas senare när samma fältsituation återkommer.

Få ut mer av fruktbar mark.

Ökad avkastning eller besparingar genom lägre kostnader för insatser: precisionslantbruk är en metod som drar nytta av platsspecifika data om grödor, vilket möjliggör optimal behandling och spridning av utsäde i senare tidsperioder. CX5 / CX6 tröskorna är redo för utrustningen som stöder detta arbetssätt.

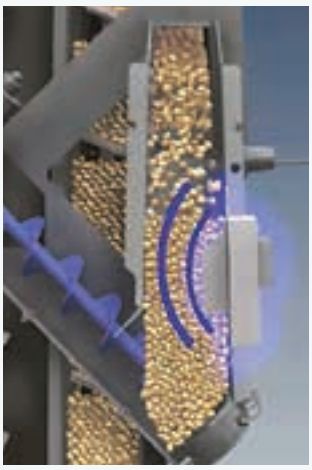

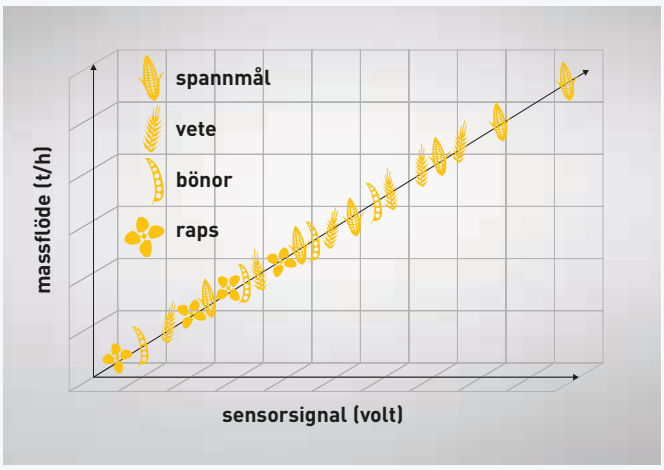

Sensorer för avkastning och vattenhalt

Tillvalet avkastnings- och vattenhaltssensorer, patenterade och finns bara hos New Holland, ger inte bara enastående noggrannhet. Det krävs inte heller omkalibrering vid byte mellan grödor. Vattenhaltssensorn är monterad på spannmålselevatorn där den regelbundet tar prov på skördat spannmål och tillvalet avkastningssensor är monterad inne i spannmålselevatorn.

Ingen kalibrering krävs

Tack vare dess intelligenta koncept är New Hollands avkastningssensor mycket noggrann oavsett gröda, sort eller vattenhalt hos kärnan. Det krävs ingen kalibrering mellan fält och grödor och inte heller mellan spannmål och majs.

IntelliView™ IV - synlig intelligens

Ultrabred 26,4 cm IntelliView™ IV färgpekskärm kan användas för att styra tillvalet EZ-Pilot™ PRO autostyrsystem. Det är lätt och enkelt att anpassa inställningarna och även överföra data med MyPLM®Connect File Transfer och PLM® programvarupaket för datorer.

Nytt EZ-Pilot™ PRO styrningssystem

Det nya EZ-Pilot™ PRO styrningssystemet kombinerar det användarvänliga och integrerade EZ-Pilot™ systemet med den intuitiva funktionaliteten hos pekskärmen IntelliView™ IV. Systemet som är monterat på rattstången erbjuder drag-till-drag och år-till-år repeterbarhet ner till 1,5 cm när det används med RTK-korrektionssignal.

MyPLM®Connect Telematik: hantera din maskin på ett bekvämt sätt från ditt kontor

MyPLM®Connect gör att du kan koppla upp dig till din CX på ett bekvämt sätt från ditt kontor, via ett mobilnätverk. Du kan alltid stå i kontakt med dina maskiner och du kan även skicka och ta emot realtidsinformation, vilket sparar tid och ger bättre produktivitet. Startpaketet MyPLM®Connect Essential erbjuder de mest använda funktionerna och uppgradering till paketet MyPLM®Connect Professional ger komplett övervakning och kontroll av maskinen. I korthet bidrar MyPLM®Connect till lägre bränslekostnad och bättre hantering av maskinparken med bättre säkerhet, i ett paket.

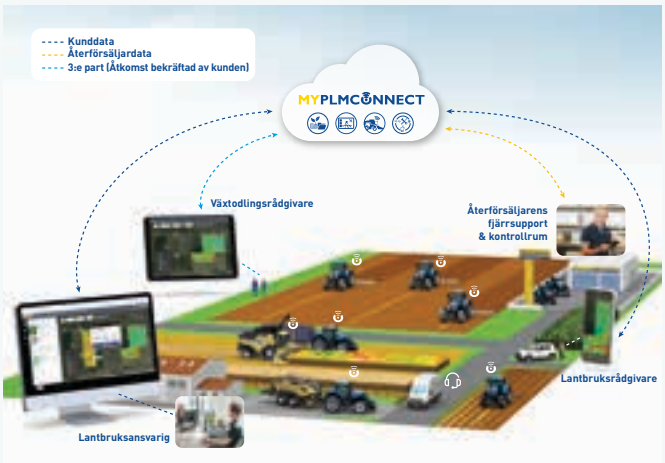

Insamling av data i realtid

New Holland har ett antal olika paket för precisionsodling som gör det möjligt att anpassa dina indata för minskade kostnader och högre avkastning. Denna information registreras i realtid av maskinen under arbete och det är enkelt och effektivt att överföra data för analys med datorpaketet, från IntelliView™ IV skärmen via det medföljande 4 GB USB-minnet som är tillräckligt stort för att registrera data från över 600 - 700 hektar som skördats.

360°: CX5 / CX6.

CX-serien har konstruerats för att få mer tid i fält och mindre tid på gårdsplanen. Vi vet ju alla hur viktigt det är med mer tid i fält under den korta skördesäsongen. Alla servicepunkter går lätt att komma åt och långa serviceintervall betyder att du kommer att tillbringa mer tid på fältet.

Bränsletanken och 110 liters AdBlue (urea)-tanken är bekvämt placerade intill varandra så att det går lätt att fylla på dem samtidigt.

Lätt åtkomst till roterande dammfilter med bred öppning gör rengöringen av kylarenheten till en enkel match.

Motor- och hydraulolja kan snabbt kontrolleras.

Luftfiltret går lätt att komma åt från motorplattformen.

Den integrerade vattentanken har placerats idealiskt för att tvätta händer efter tillkoppling av skärbordet.

Lätt tillgång från marken till alla oljefilter, avtappningspunkter och smörjning.

Självstödjande skärm, som går att öppna helt, ger bred åtkomst till all drivning och servicepunkter.

Tillbehör som installeras av återförsäljaren

Ett omfattande sortiment av godkända tillbehör kan levereras och monteras av återförsäljaren.

New Holland Uptime lösningar.

Control Room

Genom att använda data från MyPLM®Connect, kan erfarna tekniker analysera specifika triggers dygnet runt för att implementera de lösningar som krävs. Om ett problem identifieras, kan systemet proaktivt skicka ut en varning till återförsäljarna med en lösning som korrigerar problemet. Om en New Holland återförsäljare upptäcker ett möjligt problem, kan de kontrollera reservdelstillgängligheten och förbereda för service i fält.

Få hjälp direkt

Om det otänkbara händer och din tröska stannar under skörden behöver du omedelbart komma igång igen. Om du råkar ut för ett haveri, garanterar vi att vi aktiverar vår assistansprocess och hittar den snabbaste lösningen för dig.

Optimerad reservdelstillgänglighet

Ett avancerat prognosverktyg för att matcha reservdelsåtgången med externa faktorer, såsom väder, avkastning och jordförhållanden anpassar reservdelstillgängligheten efter specifika geografiska områden. Detta verktyg möjliggör att återförsäljarna kan hålla rätt nivå på sina lager och även utöka fönstret för lantbrukarna att lägga brådskande beställningar. Med spårningsteknik kan du följa reservdelarna i realtid.

Uptime Warranty – eftersom din trygghet är viktig

Uptime Warranty-programmet ger ägare av lantbruksmaskiner från New Holland reparationstjänster som omfattar dina maskiner när tillverkarens kontraktsenliga garanti löper ut. De främsta fördelarna är maximal kontroll över driftskostnader, reparationer utförda av auktoriserade New Holland-återförsäljare med New Holland originaldelar, samt ökat andrahandsvärde för din maskin. Fråga din återförsäljare om hur du gör för att teckna ett Uptime Warranty-avtal för din maskin.

MyNew Holland kommer att effektiviseraditt dagliga arbete

MyNew Holland kommer att effektivisera ditt dagliga arbete: få tillgång till exklusiv information genom att lägga in dina maskiner, finn lösningar för dina PLM produkter on-line, ladda ner instruktionsböcker. När du än vill och var du än är. Programmet är kostnadsfritt.

New Holland Style

Besök **www.newhollandstyle.com.** Ett stort urval av artiklar finns tillgängliga, inklusive slitstarka arbetskläder och många skalmodeller.

Modeller		CX5.80	CX5.90	CX6.80	CX6.90
Spannmålsskärbord					
Skärbordsbredd: spannmålsskärbord med hög kapacitet	(m)	4,57 - 7,32	4,57 - 7,32****	4,57 - 9,15	5,18 - 9,15
Robust Varifeed™ spannmålsskärbord (575 mm knivrörelse)	(m)	4,88 - 7,62	4,88 - 7,62****	4,88 - 9,15	4,88 - 9,15
Hillside spannmålsskärbord med hög kapacitet	(m)	–	4,57 - 6,10	–	–
MacDon FD2 FlexDraper®-skärbord	(m)	–	–	7,60	7,60
MacDon D2 Rigid Draper®-skärbord	(m)	–	–	7,60 - 9,10	7,60 - 9,10
Knivhastighet	(snitt/min)	1 150	1 150	1 150	1 150
Extra kniv och extra fastbultade knivpartier		●	●	●	●
Inmatningsskruv med infällbara fingrar över hela bredden		●	●	●	●
Haspelns diameter	(m)	1,07	1,07	1,07	1,07
Elektrohydraulisk inställning av haspelposition		●	●	●	●
Automatisk synkronisering av haspelhastighet med körhastighet framåt		●	●	●	●
Hydraulisk snabbkoppling (ett ställe)		●	●	●	●
Majsskärbord					
Uppfällbara majsskärbord	(antal rader)	6 - 8******	6**** - 8******	6*** - 8	6*** - 8***
Fasta majsskärbord	(antal rader)	5 - 6 - 8******	5*** - 6 - 8******	6 - 8	6 - 8
Fjärrmanövrerad justering av täckplåtarna		●	●	●	●
Integrerad stjälkhack		○	○	○	○
Roterande stråskiljare		○	○	○	○
Automatisk radstyrning		○	○	○	○
System för automatisk skärbordskontroll					
Kontroll av stubbhöjd		automatisk	automatisk	automatisk	automatisk
Kompensering		●	●	●	●
Autofloat™ II system		○	●	●	●
Inmatningselevator					
Antal kedjor		3	3	4	4
Reversering av skärbord och inmatningselevator		hydraulisk	hydraulisk****	hydraulisk	hydraulisk
Sidoglidning		○	●	●	●
Harvest Suite™ Deluxe-hytt		●	●	●	●
Belysningspaket – LED		○	○	○	○
Textilklätt standardsäte med luftfjädring		●	●	●	●
Deluxe-säte med luftfjädring		○	○	○	○
Passagerarsäte med uttagbar kylbox (12 V/220 V)		●	●	●	●
IntelliView™ IV skärm		●	●	●	●
CommandGrip™ handtag		●	●	●	●
Harvest Suite™ Deluxe-hyttens glasyta	(m^2)	6,3	6,3	6,3	6,3
Upp till 2 ytterligare kameror (på lyft och tömningsrör)		○	○	○	○
Enstaka backkamera (på halmhuv)		●	●	●	●
Rekommenderade inställningar för olika grödor		●	●	●	●
Luftkonditionering		●	●	●	●
Automatisk klimatkontroll		○	○	○	○
Värme		●	●	●	●
Optimal ljudnivå i hytt	(dBA)	73	73	73	73
New Holland Precision Land Management system					
Styrningssystem					
EZ-Pilot™ PRO kompatibel med IntelliView™ IV-skärm		○	○	○	○
Farthållarläge		●	●	●	●
Automatiskt radstyrningssystem för majsskärbord		○	○	○	○
Precisionsodlingssystem					
Vattenhaltsmätning		○	○	○	○
Avkastningsmätning och vattenhaltsmätning		○	○	○	○
Komplett program för precisionslantbruk omfattar: avkastningsmätning och vattenhaltsmätning, DGPS-skördekartering, programvara för persondatorer och support för program		○	○	○	○
Tröskcylinder					
Bredd	(m)	1,3	1,3	1,56	1,56
Diameter	(m)	0,6	0,6	0,6	0,6
Standardtyp / Universaltyp / Ultra-Flow™, cylinder med förskjutna slagor		● / ○ / –	● / ○ / –	● / ○ / ○	● / ○ / ○
Antal slagor		8	8	8	8
Varvtalsområde	(varv/min)	400 - 1 140	400 - 1 140	400 - 1 140	400 - 1 140
Tillvalet reducering av tröskcylinderns varvtal	(varv/min)	240 - 685	240 - 685	240 - 685	240 - 685
Slagsko					
Snabbt utbytbar sektionsindelad slagsko		●	●	●	●
Yta	(m^2)	0,86	0,86	1,04	1,04
Antal slagskolister		14	14	14	14
Omslutningsvinkel, Opti-Thresh™ system, öppet	(°)	85	85	85	85
Omslutningsvinkel, Opti-Thresh™ system, stängt	(°)	121	121	121	121
Halmcylinder					
Fyra medbringare		● / ○	● / ○	● / ○	● / ○
Diameter	(m)	0,395	0,395	0,395	0,395
Halmcylinderns slagskoyta	(m^2)	0,286	0,286	0,342	0,342
Synkronisering med cylinderhastighet		●	●	●	●
Roterande frånskiljningscylinder		○	●	●	●
Diameter	(m)	0,59	0,59	0,59	0,59
Varvtal	(varv/min)	400/760	400/760	400/760	400/760
Snabbyte utan verktyg		●	●	●	●
Slagskoyta (inklusive kam)	(m^2)	0,84	0,84	1,01	1,01
Multi-Thresh™ system		○	●	●	●
Total aktiv frånskiljningsyta	(m^2)	1,988	1,988	2,387	2,387
Straw Flow™ slagsko		○	●	●	●

Modeller		CX5.80	CX5.90	CX6.80	CX6.90
Halmskakare					
Antal		5	5	6	6
Skakaryta	(m^2)	5,38	5,38	6,45	6,45
Opti-Speed™ variabla halmskakare		○	○	○	○
Rensning					
Triple-Clean™ kaskadsystem		●	●	●	●
Smart Sieve™ med självnivellering: renssystem med automatisk anpassning till kärnstorlek		○	○****	○	○
Korrektion för sidosluttning på för- och översåll	(%)	25	25	25	25
Förberedelseplan demonterbart framifrån med fast sållkasse		○	○	○	○
Förberedelseplan demonterbart framifrån med Smart Sieve™ sållkasse		●	●	●	●
Försåll		●	●	●	●
Total yta under fläktkontroll FS	(m^2)	4,321	4,321	5,207	5,207
Fjärrkontroll för sållinställning		○	○	○	○
Nivåreglering					
Tillvalet Laterale-system för nivåreglering på sluttningar (Sidosluttning)	(%)	–	18	–	18
Bred Hillside-nivåreglering (Sidosluttning / Uppförslut / Nedförslut) - total bredd = 4,0 m	(%)	–	38 / 30 / 10	–	–
Smal Hillside-nivåreglering (Sidosluttning / Uppförslut / Nedförslut) - total bredd = 3,5 m	(%)	–	32 / 30 / 10	–	–
Rensfläkt					
Opti-Fan™ system		●	●	●	●
Antal blad		6	6	6	6
Variabelt varvtalsområde - Tillval lågt	(varv/min)	165 - 420	165 - 420	165 - 420	165 - 420
- Standard högt	(varv/min)	400 - 1 000	400 - 1 000	400 - 1 000	400 - 1 000
Elektrisk hastighetsinställning från hytten		●	●	●	●
Retursystem					
Returelevator med hög kapacitet, tillbaka till tröskcylinder		●	●	●	●
Returindikation på IntelliView™ IV skärm		●	●	●	●
Spannmålselevator					
Spannmålselevator med hög kapacitet och robusta kedjor och luckor		●	●	●	●
Spannmålstank					
Volym / Hillside-version	(l)	8 300	8 300 / 7 300	9 300	9 300
Fyllning i mitten, fällbar bubble-up-förlängning		●	●	●	●
Tömningsskruv					
Toppmonterat tömningsrör (4,75 m)		●	●	○	○
Toppmonterat tömningsrör (5,50 m)		○	○	●	●
Tömningshastighet / Hillside-version	(l/s)	90	100 / 90	100	100
Inspektionslucka för spannmålsprov		●	●	●	●
Varningsenhet för fyllning av spannmålstank		●	●	●	●
Tömningsrör, svängräckvidd	(°)	105	105	105	105
New Holland motor*		Nef (6,7 l)*	Nef (6,7 l)*	Nef (6,7 l)*	Cursor 9 (8,7 l)*
Uppfyller utsläppsregler		Steg V	Steg V	Steg V	Steg V
ECOBlue™ HI-eSCR 2-system (Selective Catalytic Reduction)		●	●	●	●
Motorns bruttoeffekt vid 2 100 varv/min - ISO 14396 - ECE R120	(kW/hk)	175/238	205/279	205/279	225/306
Max motoreffekt vid 2 000 varv/min - ISO 14396 - ECE R120	(kW/hk)	190/258	230/313	230/313	250/340
Godkänd biodieselblandning**		B20	B20	B20	B20
Regulatortyp		elektronisk	elektronisk	elektronisk	elektronisk
Tryckluftskompressor och tryckluftshandgrepp		○	○	○	○
Roterande dammskydd, avblåsningssystem		○	○	○	○
Bränsletankar					
Dieselvolym / AdBlue (urea)-volym	(l)	670 / 110	670 / 110	670 / 110	670 / 110
Transmission		hydrostatisk	hydrostatisk	hydrostatisk	hydrostatisk
Växellåda		3-växlad	3-växlad	3-växlad	3-växlad
Reglering av hydrostatisk Hytron-pump		elektronisk	elektronisk	elektronisk	elektronisk
Inline växling		●	●	●	●
Farthållarläge		●	●	●	●
Differentialspärr		●	●***	●	●***
Inline växling		○	○	○	○
Max körhastighet	(km/tim)	30	30	30	30
Hantering av halm och boss					
Dual-Chop™ halmhack		●	●	●	●
Fjärrstyrda deflektorplåtar		○	●	●	●
Inställbar bosspridare		○	○	○	○
Dimensioner					
Med drivhjul*****		650/75 R32	710/75 R34	710/75 R34	710/75 R34
Max höjd i transportposition	(m)	3,930	3,990****	3,990	3,990
Max bredd - transport	(m)	3,275	3,265***/****	3,500	3,500***
Max längd med utskjutet tömningsrör utan skärbord	(m)	8,760	8,760	8,760	8,760
Vikt					
Standardversion utan skärbord och utan halmhack	(kg)	12 300	12 400	13 200	13 400
Hillside-version utan skärbord och utan halmhack	(kg)	–	14 000	–	–
Laterale-version utan skärbord och utan halmhack	(kg)	–	13 900	–	14 700

● Standard ○ Tillval – Ej tillgänglig

* Har utvecklats av FPT Industrial

** Biodieselblandning måste helt uppfylla senaste bränslespecifikation EN14214:2009 och måste användas i enlighet med riktlinjer i förarhandboken

*** Finns ej tillgängligt på Laterale versioner

**** Finns ej tillgängligt på Hillside version

***** Andra dragkraftshjul än de som nämns här finns också tillgängliga, beroende på marknaden (620/75 R30; 320/75 R34; 710/75 R34; 800/65 R32; 900/60 R32; 30.5x32; 1 050/50 R32)

****** Endast i kombination med särskild däckstorlek på plana fält

New Holland Top Service:
kundsupport och kundinformation.

Tillgänglighet på topp

Om du behöver information, eller har en fråga utanför ordinarie arbetstid, ring till vårt gratisnummer*. Alla dagar, varje dag - det är bara att ringa.

Snabbhet på topp

Expressleverans av delar: när du behöver det, vart än du behöver det!

Prioritet på topp

Snabba lösningar under säsongen, eftersom arbetet inte kan vänta!

Nöjda kunder på topp

Vi tar fram och håller reda på lösningen som du behöver och håller dig informerad: tills du är 100 % nöjd!

TOP SERVICE
00800 64 111 111

Kontakta din New Holland-återförsäljare för ytterligare information!

* Samtal till Top Service är gratis. Vissa europeiska operatörer kan dock ta ut en avgift om samtalet sker från en mobiltelefon. Vänligen vänd er till er telefonoperatör för information om eventuella avgifter innan ni ringer. Använd numret 00800 64 111 111 för att kontakta oss om ni ringer från en fast telefon, ringer ni från en mobiltelefon är numret 020 1408162.

DIN EGEN ÅTERFÖRSÄLJARE

New Holland rekommenderar AMBRA smörjmedel

NEW HOLLAND AGRICULTURE

www.newholland.com

Uppgifter som anges i denna broschyr är ungefärliga. De modeller som beskrivs här kan ändras utan meddelande från tillverkaren. Ritningar och foton kan avse utrustning som antingen är tillval eller avsedd för andra länder. Kontakta våra återförsäljare för mer information. Publicerat av New Holland Brand Communications. BTS Adv. - Tryckt i Italien - 08/23 - (Turin) - 222003/SOO