CX58D

MINIEXCAVADORAS
Serie D

Motor V2607-CR-T
Potencia del motor 44,3 kW - 59,4 CV
Peso operativo 5670 kg

ESPECIFICACIONES
CX58D

MOTOR
Tipo_____ KUBOTA V2607-CR-T - STAGE 5
Potencia (2300 rpm) (kW / CV) _____ 44,3 - 59,4
Cilindrada (cm³) _____ 2615
Número de cilindros (n.º) _____ 4
Refrigeración _____ Líquido
Consumo (l/h) _____ 7,6
Alternador (V) _____ 12 (60 A)
Batería V (Ah) _____ 12 (95)

SISTEMA HIDRÁULICO
Tipo de circuito _____ Sistema de centro cerrado para detección de la carga con válvula de control «Uso compartido de flujo»
Tipo de bomba _____ 1 Bomba hidráulica variable con detección de carga y control electrónico + 1 bomba de engranajes
Cilindrada de la bomba (cm³) _____ 65 + 14,5
Capacidad de la bomba (l/min) _____ 129 + 28,8
Presión máxima de calibración del circuito (bar) _____ 280
Sistema auxiliar (presión máx.):
AUX 1 de efecto simple o doble con prioridad (l/min) _____ 70 (80 Max) - 200 izquierda / 280 derecha bares
AUX 2 de efecto doble (opcional) (l/min) ____ 45/39 - 280 bares
AUX 3 (opcional) (l/min) _____ 78/58 - 280 bares

VELOCIDAD DE MARCHA Y GIRO
Velocidad de marcha (dos velocidades automáticas) (km/h) __ 1.°: 0 ÷ 2,5 / 2°: 0 ÷ 4,5
Velocidad de giro (rpm) _____ 11

MANDOS
Pluma, balancín, cazo y giro de la torreta _____ 2 joysticks de control
Movimientos de la oruga (incluida la rotación del contador) _____ 2 palancas de control
Hoja dozer _____ palanca de control
Sistema auxiliar prioritario con función de fijación de posición
AUX 1 (efecto simple o doble) _____ interruptor electroproporcional en joystick derecho
Giro de la pluma _____ interruptor electroproporcional en joystick izquierdo

PESOS
Peso de transporte con cabina (kg) _____ 5440
Peso operativo con cabina (con orugas de goma) ISO 6016 (kg) _____ 5670

CIRCUITO Y CAPACIDADES DEL COMPONENTE
Tanque de combustible (l) _____ 85
Tanque del aceite hidráulico (l) _____ 60
Capacidad del circuito hidráulico (l) _____ 80
Capacidad del sistema de refrigeración (l) _____ 12
Aceite del motor (l) _____ 10,2

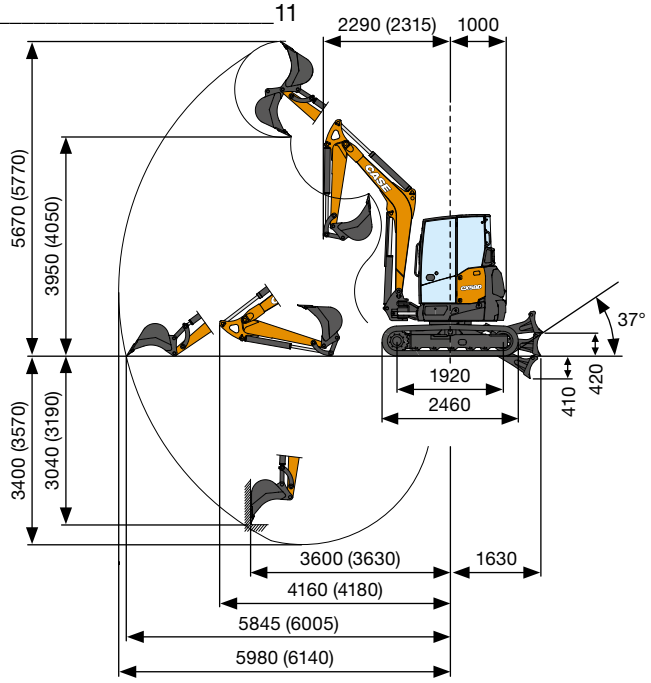

DATOS DE RENDIMIENTO		Estándar Brazo 1500 mm	Opc. Brazo 1650 mm
Profundidad de excavación máx.	mm	3400	3570
Altura de descarga máx.	mm	3950	4050
Fuerza de arranque de la cuchara	daN	5300	
Fuerza de arranque del brazo ISO 6015	daN	2600	3000
Fuerza de tracción	daN	5500	
Presión del rodamiento en el suelo con orugas de goma	kg/cm²	0,31	
Inclinación máx.		60% - 30°	

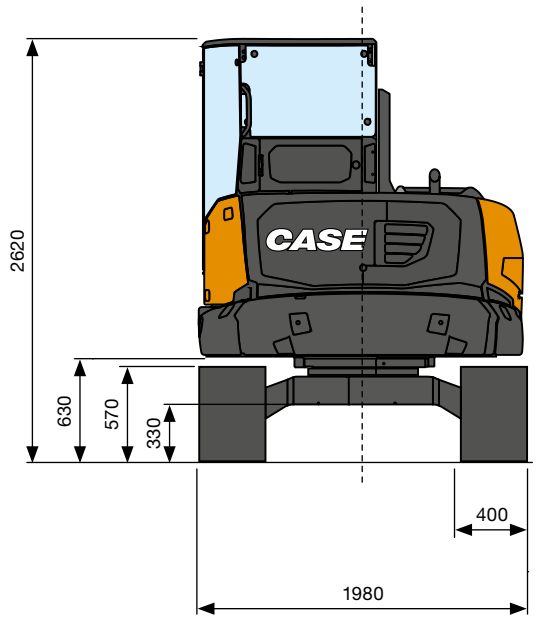

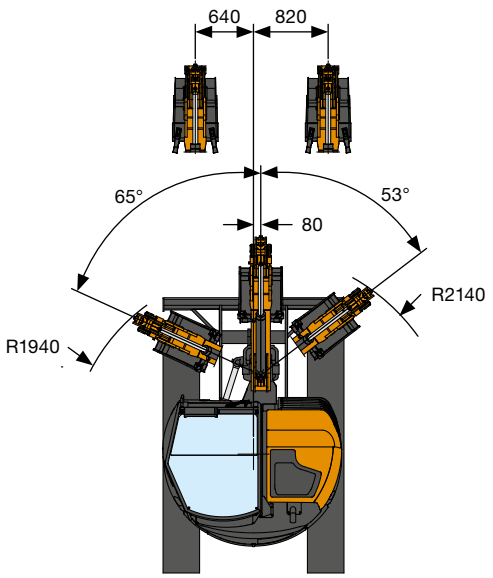

DIMENSIONES GENERALES		
Anchura máxima	mm	1980
Altura total	mm	2620
Anchura de las orugas	mm	400
Radio de rotación trasero	mm	1000
Longitud estándar del brazo de excavación (opcional)	mm	1500 (1650)
Número de rodillos (por cada lado)	n.º	5/1

CAPACIDAD DE ELEVACIÓN
CX58D

Balancín estándar L = 1500 mm

Apertura del brazo desde el centro de rotación (m)
Capacidad de elevación (kg) a 1 m de altura
Contrapeso estándar

CAPACIDAD DE ELEVACIÓN	3	4	5	Máx.
Hoja dozer frontal y bajada	2730*	1810*	1420*	1380*
Hoja dozer frontal y elevada	1490	970	700	670
Chasis abierto lateral	1290	850	610	590

* Indica el límite de carga hidráulico.

La capacidad de elevación se basa en la norma ISO 10567 y no supera más del 75% de la carga de vuelco estática ni más del 87% de la capacidad de elevación hidráulica de la máquina.

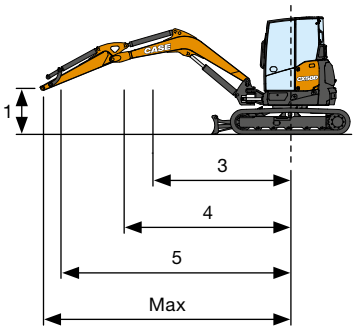

CONFIGURACIÓN ESTÁNDAR
Y OPCIONALES

EQUIPO ESTÁNDAR

- Cabina inclinable (ROPS/ TOPS - FOPS Nivel 1)
- Aire acondicionado y calefacción automáticos
- Luz automática interna
- DAB Radio, Bluetooth, USB, Entrada audio.
- Toma eléctrica en el techo para faro rotativo
- Limpia-parabrisas
- Espejos de visión trasera
- Asiento de tela con suspensión mecánica Premium
- Brazo estándar
- Protección del cilindro de elevación de la pluma y del cilindro de la hoja dozer
- Contrapeso estándar
- Filtro de aire con válvula de drenaje e indicador eléctrico de anti-obstrucción
- Accionamiento hidráulico reversible del ventilador con modo de funcionamiento automático
- Joysticks hidráulicos servoasistidos con controles proporcionales electrohidráulicos
- Control de rotación proporcional electrohidráulico
- 1.° circuito auxiliar (AUX1) con control proporcional electrohidráulico
- Cuadro de instrumentos digital con ajuste de flujo en AUX1, AUX2
- Válvulas de bloqueo en el cilindro giratorio
- Desviador eléctrico entre efecto simple y doble AUX1
- 2 velocidades de marcha con Cambio Descendente Automático (de 2.ª a 1.ª marcha si se requiere más tracción) y Cambio AscendenteControl de RPM proporcional electrónico con ralentí automático
- Orugas de goma
- Hoja dozer estándar
- Manual del operador
- Llave de encendido, que abre todos los bloqueos de la máquina
- Luces led de trabajo estándar (pluma, parte delantera derecha de la cubierta y parte delantera de la cabina)
- Interruptor de desconexión de la batería
- Bomba de caudal variable
- Aceite hidráulico y lubricantes estándar
- CASE Sitewatch y SiteConnect
- Cámara de visión trasera
- Kit de manipulación de objetos (válvulas de bloqueo en la pluma y el brazo, gancho de elevación y tabla de carga)

EQUIPO OPCIONAL

- Antirrobo
- Asiento de tela con suspensión neumática
- Asiento de tela con suspensión neumática y calefacción
- Alarma de traslación
- Brazo largo
- Contrapeso adicional - Ligero
- Contrapeso adicional - Pesado
- Bomba de llenado del combustible eléctrico con función de parada automática
- 2.° circuito auxiliar (AUX2) con control proporcional electrohidráulico
- Predisposición para garfio (AUX3 con desviador de caudal del cilindro del cazo)
- Drenaje directo al tanque
- Válvulas de bloqueo en el cilindro de la hoja dozer
- Orugas de acero
- Hoja dozer de 6 posiciones (Ángulo/Inclinación)
- Hoja dozer flotante
- Luces led de trabajo adicionales (parte trasera de la cabina)
- Faro rotativo
- Aceite hidráulico y lubricantes bio
- Lubricación centralizada automática
- Flujo constante (p. ej., para trituradora): caudal constante máx de 60 l/min a 180 bar
- Predisposición para enganche rápido hidráulico (Efecto simple o doble)
- Enganches rápidos hidráulicos y mecánicos
- Cazos

SOLUCIONES POSVENTA DE CASE

- Rejilla de protección superior (FOPS Nivel 2)
- Rejilla de protección frontal (Nivel 2)
- Protección del cilindro del brazo y del cilindro del cazo
- Tacos de goma para las orugas de acero
- Orugas Geogrip
- Gran variedad de implementos
- Gama completa de enganches rápidos hidráulicos y mecánicos
- Gama completa de cazos

CNH Industrial
Deutschland GmbH
Case Baumaschinen
Benzstr. 1-3 - D-74076 Heilbronn
DEUTSCHLAND

CNH Industrial
Maquinaria Spain, S.A.
Avenida Aragón 402
28022 Madrid - ESPAÑA

CNH Industrial France, S.A.
16-18 Rue des Rochettes
91150 Morigny-Champigny
FRANCE

CNH Industrial Italia Spa
Lungo Stura Lazio 19
10156, Torino
ITALIA

CASE Construction Equipment
Cranes Farm Rd
Basildon - SS14 3AD
UNITED KINGDOM

NOTA: El equipamiento de serie y opcional puede variar según la demanda y la normativa específica de cada país. Las imágenes pueden incluir más opcionales que el equipamiento estándar de serie (consulte a su distribuidor de Case). Asimismo, CNH Industrial se reserva el derecho de modificar las especificaciones de las máquinas sin incurrir en ninguna obligación relativa a tales cambios.

Conforme a la directiva 2006/42/EC.

CASECE.COM
00800-2273-7373

La llamada es gratuita desde teléfono fijo. Antes de llamar con su teléfono móvil, consulte tarifas con su operador.

Form No. 20250ES - MediaCross Firenze - 03/25