NEW HOLLAND T3F

T3.50F | T3.55F | T3.65F | T3.75F

DEN NYE LETTE KOMPAKTE TRAKTOR TIL PROFESSIONELLE FRUGTAVLERE

New Holland har en lang tradition for kvalitet, og vi er førende inden for produktion af specialtraktorer til frugtplantager. Traktorerne i den nye T3F Serie er udviklet og konstrueret til at leve op til kravene hos professionelle frugtavlere, der har brug for en kompakt maskine med høj ydelse fra 50 til 72 hk. Det er nemt at manøvrere med disse traktorer mellem rækkerne, og de er særdeles velegnede til sprøjtning, jordbehandling og vejtransport. Endvidere fortsætter disse maskiner New Hollands tradition for god ergonomi, og føreren vil opleve et komfortabelt arbejdsmiljø med enkel og intuitiv betjening. Når det gælder kompakte traktorer til frugtplantager, er der kun plads til New Holland mellem dine rækker.

HØJTYDENDE OG KOMPAKT

Maskinerne har højtydende trecylindrede motorer med turbolader, topmodellen T3.75F yder 72 hk, og med traktorerne i T3F Serien får man høj effekt i en kompakt pakke.

EN ALSIDIG SPECIALIST

Få specialtraktorer er lige så alsidige som en T3F traktor. Lav vægt og kompakte mål giver denne traktor en fordel, når der arbejdes på steder med lidt plads såsom frugtplantager og vingårde.

PRODUKTIV KOMFORT

Denne traktor har klassens bedste ergonomi. Ved udviklingen blev der lagt meget vægt på, at føreren forbliver komfortabel på en lang arbejdsdag, hvilket blandt andet ses på designet af betjeningselementerne.

HØJTYDENDE HYDRAULIK

T3F har højtydende hydraulik med en løftekapacitet på 2277 kg, hjulpet af to udvendige løftestempler og en separat pumpe til hydraulik og til styring. Det brugervenlige Lift-O-Matic™ system gør det nemt at betjene bagliften.

DEN MEST GENNEMTÆNKTE ERGONOMI OG DEN BEDSTE FØRERKOMFORT

Den affjedrede platform på de nye T3F maskiner dæmper støj og vibration perfekt og giver føreren overlegen komfort, god ergonomi og nem anvendelse. Fra det rummelige justerbare sæde har føreren et perfekt udsyn til alle sider af maskinen og uhindret udsyn over redskaberne. Alle betjeningselementer er placeret logisk og er nemme at nå. På det overskuelige og intuitive instrumentpanel vises de vigtigste informationer med et overblik over primære driftsparametre. Med den praktiske vendegearstang får man et jævnt retningsskift.
Alt er udviklet med henblik på at gøre føreren mindre træt, at maksimere arbejdseffektiviteten og øge produktiviteten. Typisk New Holland.

BETJENINGSGREB DER, HVOR DU SKAL BRUGE DEM

Næsten alle primære betjeningsgreb sidder i højre side af førerplatformen. Gearstangen er nem at nå, og pladsen er rigtig godt udnyttet. De hydrauliske betjeningsgreb sidder på højre skærm på den godt indrettede førerplads.

AVANCERET DESIGN

En skjult lyddæmper og luftindsugning giver et uhindret udsyn hen over den hældende motorhjelm. Styrtbøjlens (ROPS) ramme kan også vippes helt ned for at få et fuldstændigt uhindret udsyn fremad, hvilket er en stor fordel på frugtplantager og vingårde, hvor runde profiler reducerer risikoen for at beskadige afgrøden. En anden ny funktion på disse traktorer er de ophængte fodpedaler, der gør betjeningen nemmere og giver god plads til fødderne.

REN YDELSE. KONTANT PRODUKTIVITET.

CLEAN ENERGY LEADER

Bæredygtig Effektiv Teknologi

Alle modeller i den nye T3F Serie er udstyret med FPT Industrial S8000 motorer med turbolader og ladeluftkøler, med en nominel effekt på 50, 55, 65 og 72 hk ved 2300 o/min. Disse solide og gennemprøvede motorer har en imponerende ydelse med maksimalt drejningsmoment ved et lavt omdrejningstal, og samtidig er de enkle og med lave omkostninger til vedligeholdelse. Disse kompakte, primært mekaniske 2,9 liters 3-cylindrede motorer med hurtig respons lever op til Tier 3A emissionskravene med lave lyd- og vibrationsniveauer, de kan køre på 100% biodiesel og har en fremragende brændstoføkonomi.

LÆNGERE DRIFTSTID

Med den 50 store liter brændstoftank kombineret med det lave brændstofforbrug kan traktorerne i T3F Serien fortsætte arbejdet i længere perioder uden genoptankning.

ET STORT UDVALG AF EFFEKTIVE TRANSMISSIONER

FLEKSIBLE TRANSMISSIONER TIL ETHVERT BEHOV

Som et resultat af omhyggelige undersøgelser af kundernes behov kan Synchro Shuttle™ transmissionen leveres i 12x12 versioner op til 30 eller 40 km/t og 20x20 op til 40 km/t med krybegear. Med inching-hastighederne på krybegearet kan den nye T3F køre med bare 0,10 km/t, hvilket f.eks. er perfekt ved tilplantning med specialafgrøder. Ved intensiv brug af kraftudtaget kan der køres med en fremadgående hastighed helt ned til 0,2 km/t.

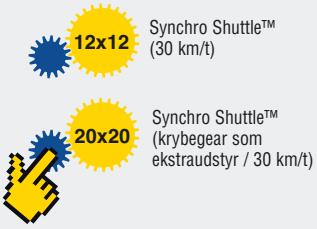

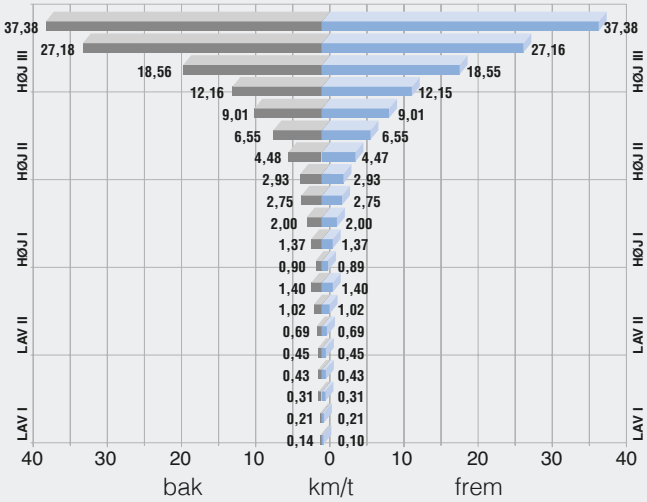

JÆVNT SKIFT AF KØRERETNING

Med Synchro Shuttle™ systemet skifter man køreretning nemt og hurtigt uden brug af gearstangen. Føreren behøver blot at bruge vendegearstangen og koblingen. Resultatet? Meget jævne retningsskift, bedre komfort og højere produktivitet.

OPTIMAL TRÆKKRAFT

Alle modeller har som standard elektro-hydraulisk aktivering af firehjulstrækket samt differentialespærre på for- og bagaksel. Forakslen har en differentialespærre med begrænset hjulslip, mens bagakslens slutdrev med planetgear er monteret inde i huset, et moderne design, der øger holdbarheden og driftssikkerheden.

KOMPAKTE MÅL, SUVERÆNE FUNKTIONER, OVERLEGEN YDELSE

De nye T3F maskiner er lettere og kortere end traktorerne i den prisvindende T4000F/N/V serie, og de har samtidig de samme funktioner som deres “storebrødre”. Hydraulisk baglift med to udvendige hydrauliske stempler, en løftekapacitet op til 2277 kg samt Lift-O-Matic™ system som standard. To separate pumper til hydraulikkredsen og styringen. Op til 3 fjernventiler. Servo-understøttet kraftudtag med op til 3 hastigheder.

SKARPERE SVING GIVER HØJERE PRODUKTIVITET

New Holland traktorer er kendt for at være branchens mest manøvredygtige traktorer. Og T3F Serien er ingen undtagelse. Med akselafstanden på 186 cm opnår traktoren en drejeradius helt ned til 3,4 meter.

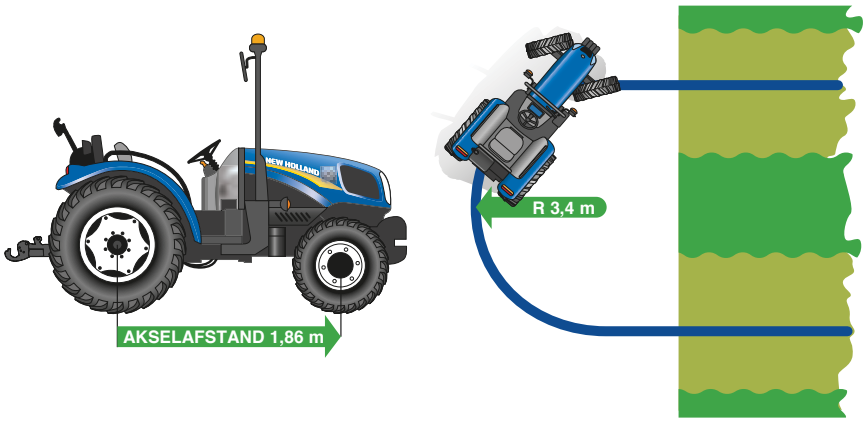

MEKANISK BETJENT HYDRAULIK MED LIFT-O-MATIC™ SYSTEM

Den mekanisk betjente hydrauliske lift, specifikt udviklet til T3F Serien, er udstyret med to udvendige hydrauliske stempler, der giver liften med den smalle profil en imponerende løftekapacitet på 2277 kg. Lift-O-Matic™ systemet er standard og gør det muligt at hæve og sænke et redskab til forrige position med et enkelt greb på højre konsol. Lynkoblinger gør det nemt at tilslutte redskaber.

FLERE HASTIGHEDER PÅ KRAFTUDTAGET

Alle T3F modeller har som standard to hastigheder på kraftudtaget: 540 og 540E. Som ekstraudstyr kan der leveres en version med 3 hastigheder, 540, 540E og kørehastighedsafhængigt. Hastighedsvælgeren sidder på konsollen. Aktivering af kraftudtaget styres med et servounderstøttet greb, der reducerer driftstrykket på koblingen, hvilket gør det nemt manuelt at styre den effekt, der overføres til redskabet.

HYDRAULISK EFFEKT TIL ETHVERT BEHOV

Traktorerne i T3F Serien er som standard udstyret med en 52 l/min hydraulikpumpe. Traktorerne har også yderligere en uafhængig 32 l/min styrepumpe, så hovedpumpen leverer altid fuld kapacitet, uanset belastningen på styrekredsen. Alle modeller kan leveres med op til 3 hydrauliske fjernventiler.

MODELLER		T3.50F	T3.55F	T3.65F	T3.75F
New Holland motor		S8000 serien	S8000 serien	S8000 serien	S8000 serien
Antal cylindere / ventiler		3 / 2	3 / 2	3 / 2	3 / 2
Emissionsniveau		Tier 3 / Stage 3A	Tier 3 / Stage 3A	Tier 3 / Stage 3A	Tier 3 / Stage 3A
Kapacitet	(cm^3)	2930	2930	2930	2930
Luftindsugning		TCA	TCA	TCA	TCA
Ladeluftkøler		●	●	●	●
Godkendt biodieselblanding		B100	B100	B100	B100
Nominel effekt ISO TR14396 - ECE R120	(kW/hk)	36,8/50	40,4/55	47,8/65	53/72
Nominelt motoromdrejningstal	(o/min)	2300	2300	2300	2300
Maks. drejningsmoment - ISO TR14396	(Nm)	201 ved 1400 o/min	220 ved 1400 o/min	261 ved 1400 o/min	295 ved 1400 o/min
Momentstigning		29,7%	29,4%	34,5%	34,1%
Vandret udstødning		●	●	●	●
EGR system med intern recirkulation af udstødningsgas		●	●	●	●
Køling		væske	væske	væske	væske
Optimalt brændstofforbrug	(g/kWh)	237	238	238	235
Standard dieseltank kapacitet	(liter)	50	50	50	50
Gearkasse					
Bag elektro-hydraulisk diff.-spærre		●	●	●	●
Bremsesystem i oliebad		●	●	●	●
12x12 30 km/t- mekanisk vendegear		●	●	●	●
Min. hastighed (uden krybegear)	(km/t)	0,73	0,73	0,73	0,73
20x20 (version med 12x12 krybegear) 30 km/t - mekanisk vendegear		○	○	○	○
Min. hastighed (med krybegear)	(km/t)	0,10	0,10	0,10	0,10
12x12 40 km/t - mekanisk vendegear		○	○	○	○
Min. hastighed (uden krybegear)	(km/t)	0,89	0,89	0,89	0,89
20x20 (version med 12x12 krybegear) 40 km/t - mekanisk vendegear		○	○	○	○
Min. hastighed (med krybegear)	(km/t)	0,12	0,12	0,12	0,12
Foraksel					
4WD foraksel		●	●	●	●
Drejeradius 4WD foraksel	(mm)	3400	3400	3400	3400
Differentialespærre med begrænset hjulslip		●	●	●	●
Uafhængig styrepumpe (32 l/min)		●	●	●	●
Aksel-oscillation	(°)	11	11	11	11
Hydrauliksystem					
Standard pumpeflow	(l/min)	52	52	52	52
Mekanisk trækkontrol (MDC)		●	●	●	●
Lift-O-Matic™ system		●	●	●	●
Maks. løftekapacitet ved kugleender med vandrette arme	(kg)	2277	2277	2277	2277
Baglift kategori I eller II med lynkoblinger		●	●	●	●
Maks. antal bagerste fjernventiler		3 (6 koblinger)	3 (6 koblinger)	3 (6 koblinger)	3 (6 koblinger)
Flowstyring		○	○	○	○
Kraftudtag					
Servo-understøttet tilkobling		●	●	●	●
Kørehastighed		○	○	○	○
540 / 540E o/min		●	●	●	●
Førerplads					
Affjedret platform (med midtermonteret sammenklappelig styrtbøjle - ROPS)		●	●	●	●
Vægt*					
Totalvægt	(kg)	2200	2200	2200	2200

● Standard ○ Ekstraudstyr * med 200/70R16 - 320/70R20 dæk

MÅL**		T3.50F	T3.55F	T3.65F	T3.75F
Bagdæk: min.		320/70R20	320/70R20	320/70R20	320/70R20
maks.		360/70R24	360/70R24	360/70R24	360/70R24
Fordæk: min.		200/70R16	200/70R16	200/70R16	200/70R16
maks.		280/70R16	280/70R16	280/70R16	280/70R16
A Foraksel frihøjde	(mm)	215	215	215	215
B Samlet bredde: min.	(mm)	1350	1350	1350	1350
maks.	(mm)	1710	1710	1710	1710
C Akselafstand	(mm)	1863	1863	1863	1863
D Længde	(mm)	3438	3438	3438	3438
E Rathøjde	(mm)	1235	1235	1235	1235
F Totalhøjde	(mm)	2246	2246	2246	2246
G Sædehøjde	(mm)	995	995	995	995

** med 200/70R16 - 320/70R20 dæk

NEW HOLLAND TOP SERVICE:
KUNDESUPPORT OG KUNDEINFORMATION

TOP TILGÆNGELIGHED
Vi er altid til din rådighed: alle dage fra 07.00-19.00! Uanset hvilke oplysninger du har brug for, uanset hvilket problem eller behov du har, skal du blot ringe til det gratis New Holland Top Service telefonnummer*.

TOP HASTIGHED
Ekspreslevering af dele: når og hvor du skal bruge dem!

TOP PRIORITET
Hurtige løsninger i sæsonen: fordi arbejdet ikke kan vente!

TOP TILFREDSHED
Vi sætter alt ind på at finde de løsninger, du har brug for, og holder dig informeret: indtil du er 100% tilfreds!

TOP SERVICE
00800 64 111 111

For flere oplysninger - kontakt venligst din New Holland forhandler!

* Opkaldet er gratis ved opkald fra fastnettelefon. Visse europæiske udbydere pålægger et gebyr, hvis opkaldet sker fra en mobiltelefon. Kontakt venligst dit telefonselskab for oplysninger om takster. Hvis der er problemer med at komme igennem på det gratis telefonnummer, kan du også ringe på **38323003.**

DIN LOKALE FORHANDLER

New Holland vælger AMBRA smøremidler

NEW HOLLAND AGRICULTURE

Oplev New Holland Hvad Appen!
Scan her for at downloade Appen

www.newholland.dk

New Holland - fabrikkerne bestræber sig hele tiden på at udvikle og forbedre maskinerne, og vi må derfor forbeholde os ret til at ændre de opgivne specifikationer uden forudgående varsel. NB: På grund af de enkelte landes specielle udstyr kan noget af udstyret på billederne afvige fra det danske. Published by New Holland Brand Communications. Bts Adv. - Printed in Italy - 04/17 - (Turin) - **140001/DKO**