NEW HOLLAND
CONSTRUCTION





MOTONIVELADORA

RG140B

MOTONIVELADORA
RG140B

Queremos que conozcas la precisión hecha equipo, por eso hoy te presentamos una Motoniveladora reconocida por su **alta calidad y garantía de la fuerza global de New Holland Construction.**

Hablemos de las características que conforman a la **Motoniveladora RG140B.**

NIVELACIÓN DE ALTA VELOCIDAD



Lámina con sistema especial único, Roll Away. Cuenta con la capacidad de trabajar con mayor precisión y orden para hacer más eficiente el trabajo.

La motoniveladora RG140B es una máquina que se destaca por la alta tecnología y por la eficiencia, con comandos hidráulicos de elevada precisión, articulación del chasis en la parte delantera de la cabina, lámina central Roll Away con perfil envolvente y transmisión de control electrónico inteligente.

LA CALIDAD SE DESEMPEÑA ASÍ:

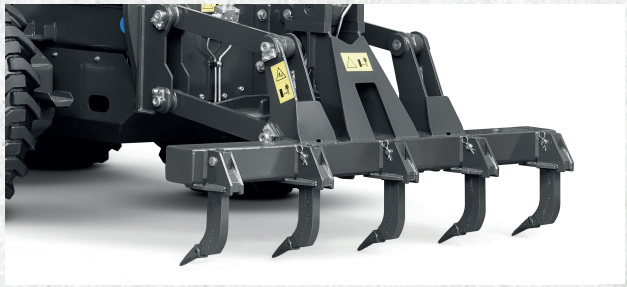

Llantas
La inclinación lateral de las ruedas, en 15°, a la derecha o la izquierda, y la oscilación de 20° a cada lado, permiten el seguimiento de las irregularidades del terreno.



Dirección
La dirección, de fácil manejar, permite al operador ejecutar trabajos en áreas difíciles.



Sistema Hidráulico
El sistema es sensible a la carga, por lo que la bomba suministra flujo solo cuando el operador acciona una de las palancas de control, haciendo un consumo mínimo de combustible.

Potencia
Este modelo fue hecho con la gran capacidad de transferir potencia al suelo. Lo que ofrece un amplio y preciso giro.



Eje Trasero
Dimensionado para soportar los esfuerzos más severos gracias a su perfil.



Tiempo
Gracias a la maniobrabilidad del equipo se puede realizar operar en curvas sinuosas en menor tiempo.



MOTONIVELADORA RG140B
ESPECIFICACIONES TÉCNICAS

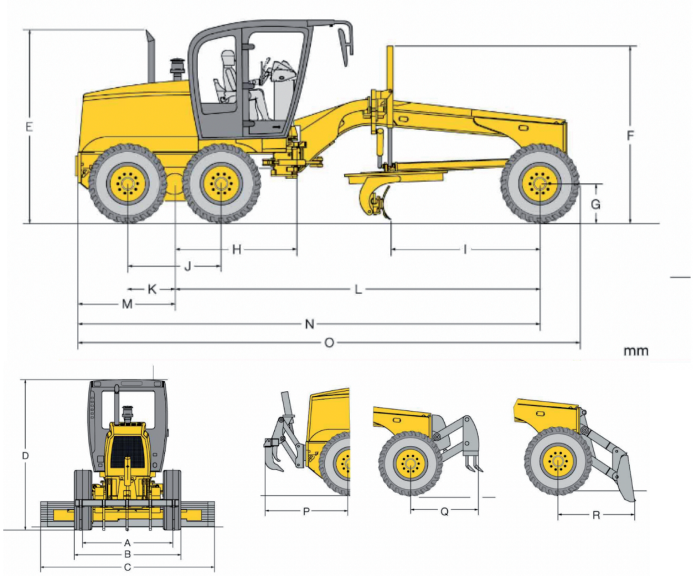

Dimensiones generales		mm
A	Trocha	2106
B	Ancho por fuera de los neumáticos	2.499
C	Ancho de la lámina	3.658
D	Altura de la parte superior de la cabina Cabina perfil alto Cabina perfil bajo	 3.340 3.140
E	Altura hasta la parte superior del tubo de escape	3.323
F	Altura hasta la parte superior del cilindro de elevación de la lámina	3.047
G	Radio estático del neumático	610
H	Distancia desde el eje del tándem hasta la chaveta de articulación del chasis	1.958
I	Distancia entre el eje frontal y la lámina	2.562
J	Distancia entre los ejes del tándem	1.572
K	Distancia entre el eje del tándem y la rueda	786
L	Distancia entre los ejes	6.219
M	Distancia entre el eje del tándem y la parte trasera del equipo	1.649
N	Distancia entre el eje de la rueda delantera y la parte trasera del equipo	7.868
O	Longitud Total	8.534
P	Distancia entre neumáticos traseros y ripper	2.028
Q	Distancia entre neumáticos delanteros y escarificador	1.520
R	Distancia entre neumáticos y lámina frontal	1.626
S	Radio de giro (externo a los neumáticos)*	7.250

Medidas basadas en la configuración estándar con neumático 14 x 24 - 12 lonas.

Especificaciones RG140B

Motor	
Potencia bruta (hp) (SAE J1995) a 220 rpm	150/173 HP
Potencia neta - VHP (potencia variable) (hp)	140/160 HP
Marca	NEW HOLLAND
Modelo	6.7 L TIER III
Número de cilindros	6 (EN LÍNEA)
Diámetro y curso (mm)	104 X 132
Cilindrada (litros)	6.7
Rotación máxima (rpm)	2.200 RPM
Torque máximo bruto (Nm) (SAE J1995)	659/758 @ 1.500 RPM
Torque máximo neto (Nm) (SAE J1349)	591/678 @ 1.500 RPM
Ventilador	HIDRÁULICO
Tipo	DIÉSEL, 4 TIEMPOS, INYECCIÓN DIRECTA, TURBO ALIMENTADO

Peso Operativo (KG)	
Máquina totalmente abastecida, con operador, equipada con cabina cerrada ROPS/FOPS.	
Peso: máquina base	14.605
Eje delantero	4.496
Eje trasero	10.109
Peso máximo	16.395
Eje delantero	4.854
Eje trasero	11.541

Sistema Eléctrico	
Voltaje (V)	24
Número de baterías	2 X 12 V
Capacidad total de las baterías (Ah)	100
Alternador	80 A
Motor de arranque / potencia	DELCO / 4 KW

Tándems	
Estructura en perfil rectangular soldado	
Espesor de las chapas (internas/externas)	19 MM
Oscilación (para cada lado)	20°
Paso de la cadena de accionamiento	50,8 MM
Separación entre ejes del tándem	1.572 MM
Ejes y engranajes intercambiables, montados sobre rodamientos de rodillos cónicos.	

MOTONIVELADORA RG140B
ESPECIFICACIONES TÉCNICAS

Especificaciones RG140B

Transmisión

Tipo Power Shift-Funk con 8 velocidades de avance y 4 de reversa. Protección contra inversión de sentido, sobrevelocidad y reducción de marchas. Monitoreo de fallas y sistema auxiliar de desplazamiento en caso de falla (Go Home).

	MARCHA	VELOCIDADES (KM/H)
	AVANCE	RETROCESO
1ª	5,0	5,3
2ª	7,7	12,5
3ª	11,8	28,6
4ª	18,2	
5ª	27,2	
6ª	41,5	

Eje Delantero

Estructura en caja cerrada con chapas de acero soldado de alta resistencia, montada en rodamientos.

Inclinación de las ruedas (a la der. y a la izq.	15,3°
Ángulo de oscilación del eje (para cada lado)	20,0°
Altura libre del suelo	580MM

Eje Trasero

Carcasa de hierro fundido para aplicaciones severas. Ejes de acero tratados térmicamente, montados con rodillos cónicos.

Altura sobre el suelo	374 MM
Diferencial	Super Max Trac con transferencia con torque automática

Chasis

Fabricado en caja cerrada, soldado.

Delantero	
Sección	245 X 298 MM
Peso por metro lineal	153,3 KG/M
Trasero (cada lado)	
Sección	121 X 299 MM
Peso por metro lineal	78,3 KG/M

Círculo

Construido en una única pieza de sección "T"	
Diámetro externo (mm)	1.752
Rotación (continua)	360°
Soportes (en resina fenólica, sustituibles y ajustables)	4
Área de apoyo (cm2)	2.845

Reductor de giro de baño de aceite, de accionamiento hidráulico.

Lámina Central

Exclusivo perfil envolvente Roll Away, con cuchillas y bordes cortantes sustituibles.
Control de desplazamiento lateral y angular operado hidráulicamente.

Dimensiones disponibles	
(longitud x altura x espesor)	3.658 x 622 x 22 (STD)
	3.962 x 671 x 22 (OPC)
	4.267 x 671 x 22 (OPC)
Elevación máxima del suelo	444 MM
Ángulo máximo del talud	
(En ambos lados)	90°
Ángulo de inclinación de la lámina	40° HACIA ADELANTE
	5° HACIA ATRÁS
Profundidad de corte	711 MM
Desplazamiento lateral de la hoja	
Izquierda	533 MM
Derecha	686 MM

Alcance lateral máximo fuera de los neumáticos con desplazamiento del círculo y montura girada en la última posición.

Derecha	1.912 MM
Izquierda	1.715 MM

Nota 1: Para alcance de la lámina con la máquina articulada en 25°, se deben agregar 684 mm para cualquier dimensión.
Nota 2: Máquinas con neumáticos y láminas en la configuración STD.

Sistema Hidráulico

Controles totalmente hidráulicos tipo load and flow sense.	
Circuitos de centro cerrado.	
Cilindros de elevación de la lámina montados sobre la montura.	
Sistema de traba de la montura a través de un cilindro hidráulico, con comando por válvula solenoide accionada por interruptor localizado en el panel lateral.	
Válvulas de alivio y retención para todos los comandos.	
Bomba tipo	ENGRANAJES (STD)
	PISTONES AXIALES (OPC)

Implementos

Flujo de la bomba hidráulica a 2.200 rpm	191,5 l/MIN.
Presión máxima del sistema	214 KG/CM2

Dirección

Tipo	HIDROSTÁTICA
Bomba	ENGRANAJES
Número de cilindros	2
Ángulo de giro	42°
Articulación	
Ángulo de articulación (hacia der. e izq.)	25°
Número de cilindros	
Radio de giro (medido por fuera de los neumáticos)	7.250 MM

MOTONIVELADORA RG140B
ESPECIFICACIONES TÉCNICAS

Especificaciones RG140B

Frenos

De Servicio

Multidisco, en baño de aceite en las 4 ruedas traseras, auto-ajustables, con dos circuitos (uno para cada lado del eje) y acumuladores de nitrógeno, que le permiten al operador frenar la máquina en caso de caída de presión en el sistema hidráulico del freno o parada del motor diesel.

Bomba tipo	**ENGRANAJES**
Flujo de la bomba hidráulica a 2.200 rpm	**45 l/MIN**
Presión máxima	**45 KG/CM2**
Área de frenado (4 ruedas)	**14.328 CM2**

De Estacionamiento

Independiente, tipo disco acoplado al eje de salida de la transmisión, que actúa en las cuatro ruedas traseras, y dispositivo de protección que impide el movimiento de la máquina con el freno de estacionamiento aplicado. Accionamiento manual.

Ruedas (Neumáticos y Llantas)

Aro 9'' - Monopieza / Neumático 14 x 24 - 12 L - G2 - Sin cámara (STD)
Aro 10'' - 3 Piezas / Neumático 14 x 24 - 12 L - G2 - Sin cámara
Aro 13'' - Monopieza / Neumático 17,5 x 25 - 12 L - L2 - Sin cámara
Aro 14'' - 3 Piezas / Neumático 17,5 x 25 - 12 L - L2 - Sin cámara
Aro 14'' - 3 Piezas / Neumático 17,5 x 25 - 12 L - L3 - Sin cámara
Aro 9'' - Monopieza / Neumático 14 x 24 - 12 L - L2 - RADIAL XGLA2
Aro 10'' - 3 Piezas / Neumático 14 x 24 - 12 L - L2 - RADIAL XGLA2
Aro 9'' - Monopieza con Válvula
Aro 13'' - Monopieza con Válvula
Aro 10'' - 3 Piezas con Válvula
Aro 14'' - 3 Piezas con Válvula
Aro 17'' - 3 Piezas con Válvula

Capacidades de Abastecimiento

Tanque de combustible	**341 l**
Sistema de refrigeración del motor	**40 l**
Sistema hidráulico	
Total	**180 l**
Depósito	**90 l**
Aceite del motor diesel con filtro	**18,5 l**
Caja tándem (cada una)	**60 l**
Reductor del gira-círculo	**2,8 l**
Transmisión con filtro	**21 l**

Accesorios Opcionales

Escarificador Delantero

Flujo de la boTipo paralelogramo de montaje frontal	
Ancho máximo de corte	**1.168 MM**
Penetración máxima	**318 MM**
Número de dientes	**5 U 11**
Separación entre dientes	
5 dientes	**229 MM**
11 dientes	**115 MM**
Elevación máxima del suelo	**527 MM**
Peso	**570 KG (C/5 DIENTES)**
Longitud de la máquina con escarificador	**9.449 MM**

Ripper Trasero

Tipo	**PARALELOGRAMO, MONTAJE TRASERO**
Peso	**625 KG**
Número de dientes	**5**
Penetración máxima	**350 MM**
Ancho máximo de corte	**2.185 MM**
Longitud de la máquina con ripper retraído	**9.550 MM**

Lámina Frontal Opcional

Tipo paralelogramo, montaje frontal, intercambiable con escarificador delantero.

Dimensiones

Ancho	**2.762 MM**
Altura	**953 MM**
Elevación del suelo	**622 MM**
Penetración en el suelo	**165 MM**
Longitud de la máquina con la lámina retraída	**9.423 MM**
Peso	**1.165 KG**

Equipamento Opcional

Cabina

Cabina abierta ROPS
Cabina cerrada baja con ventanilla frontal fija
Cabina cerrada baja con ventanilla frontal móvil
Cabina cerrada alta con ventanilla frontal fija
Cabina cerrada alta con ventanilla frontal móvil

Otros

Calefactor para cabina cerrada
Aire acondicionado para cabina cerrada
Aislamiento acústico para cabina cerrada
Extintor de incendio
Limpiadores de parabrisas inferiores
Limpiadores de parabrisas trasero
Barra de tracción
Barra de tracción / Círculo pesado - Heavy Duty

MOTONIVELADORA RG140B
ESPECIFICACIONES TÉCNICAS

Equipamento Opcional

Eje Trasero
Bloqueo electrohidráulico 100% del diferencial
Traba del tándem

Implemento Delantero
Lámina delantera
Placa de empuje
Escarificador delantero con 5 dientes
6 dientes adicionales del escarificador delantero
Gancho de tracción delantero
Electroválvula de fluctuación de la lámina delantera
Zapata deslizante de la lámina delantera
Contrapeso delantero

Lámina
Lámina de 13’
Lámina de 14’
Extensión de lámina derecha - 1’
Extensión de lámina izquierda - 1’
Punta de lámina Heavy Duty - adicional

Implemento Trasero
Ripper liviano con 5 dientes
Gancho de tracción trasero
Soporte para levantamiento de la máquina
Faros de trabajo
2 faros delanteros en la parte superior de la cabina
2 faros de trabajo posteriores a la lámina central
2 faros de trabajo del implemento delantero

Bloqueo / Fluctuación / Anti-Shock-Lámina Central y Círculo
Válvula de bloqueo del cilindro elevación lámina central
Electroválvula de fluctuación de la lámina central (incorpora la válvula de bloqueo)
Electroválvula anti-choque con 2 acumuladores para lámina central
Electroválvula anti-choque con 3 acumuladores para lámina central y círculo

Asiento / Cinturón de Seguridad
Asiento de vinil con suspensión mecánica - extra quality
Asiento de tejido con suspensión mecánica
Asiento de tejido con suspensión mecánica neumática
Cinturón de seguridad - 3’’

Demás Opcionales
Señalizador rotativo USA
Caja de herramientas de lujo
Caja sin herramientas de soporte, fijada en el chasis anterior
Símbolo de movimiento lento
Bomba eléctrica para llenar neumáticos
Soporte para neumático reserva
Bomba hidráulica de pistones axiales

Transmisión
Tipo Powershift - Funk con 8 velocidades de avance y 4 de reversa

NEW HOLLAND
CONSTRUCTION

www.newholland.com.mx

New Holland Construction - MX @newhollandce.mexico

GRUPO QUIMMCO

CNH INDUSTRIAL

CNH DE MÉXICO
AVENIDA 5 DE FEBRERO #2117, ZONA INDUSTRIAL BENITO JUÁREZ.
SANTIAGO DE QUERÉTARO, QRO.

442 211 9100

NEW HOLLAND es una marca de **CNH INDUSTRIAL.**
Nos reservamos el derecho de cambiar especificaciones y características sin previo aviso. Los accesorios que aparecen junto al equipo no necesariamente forman parte del equipo original.

2022