CX14D

MINIBAGGER
D-Serie

Motor D722
Motorleistung 8,8 kW - 11,8 PS
Einsatzgewicht 1360 kg

SPEZIFIKATIONEN
CX14D

MOTOR
Typ _____ KUBOTA D722 - STAGE 5
Max. Leistung (2.200 U/min) (kW/PS) _____ 8,8 - 11,8
Hubraum (cm³) _____ 719
Anzahl der Zylinder (Anz.)_____ 3
Kühlung _____ Flüssigkeit
Verbrauch (l/h) _____ 1,8
Generator (V) _____ 12 (40 A)
Batterie V (Ah)_____ 12 (45)

HYDRAULIKSYSTEM
Pumpentyp _____ variabler Durchfluss
Fördermenge der Pumpe (cm³)_____ 6,0 + 6,0
Pumpenleistung (l/min) _____ 13 + 13
Max. Kalibrierdruck des Kreises (bar) _____ 190
Hilfssystem (maximaler Druck):
AUX 1 einfache oder doppelte Wirkung (l/min) _____ 28- 200
AUX 2 - optional (l/min)_____ 13 - 165 bar

DREH- UND FAHRGESCHWINDIGKEIT
Fahrgeschwindigkeit (AUTOMATIK ZWEI GESCHWINDIGKEITEN) (km/h)_____ 1. : 0 ÷ 1,8 / 2. : 0 ÷ 3,8
Drehgeschwindigkeit (U/min)_____ 11

BEDIENELEMENTE
Ausleger, Löffelstiel,
Schaufel- und Turmschwenkung _____ 2 Steuer-Joysticks
Bewegungsnachverfolgung
(Einschließlich Gegendrehung) _____ 2 Steuerhebel
Planierschild _____ Steuerhebel
Hilfssystem mit Verriegelung AUX 1
(einfache oder doppelte Wirkung)_____ elektroproportionaler Schalter am rechten Joystick
Auslegerschwenkung _____ elektroproportionaler Schalter am linken Joystick

GEWICHT
Transportgewicht mit Überrollbügel* (kg) _____ 1255
Transportgewicht mit Überrollbügel
und Schutzdach (FOPS 1)* (kg)_____ 1280
Einsatzgewicht mit Überrollbügel* ISO 6016 (kg) _____ 1360
Einsatzgewicht mit Überrollbügel
und Schutzdach (FOPS 1)* ISO 6016 (kg) _____ 1385
* mit Gummiraupen

SCHALTKREIS- UND BAUTEILKAPAZITÄTEN
Kraftstofftank (l) _____ 14,5
Hydrauliköltank (l) _____ 9,5
Fassungsvermögen des Kreislaufs (l) _____ 15
Fassungsvermögen des Kühlsystems (l)_____ 4,3
Motoröl (l) _____ 3,8

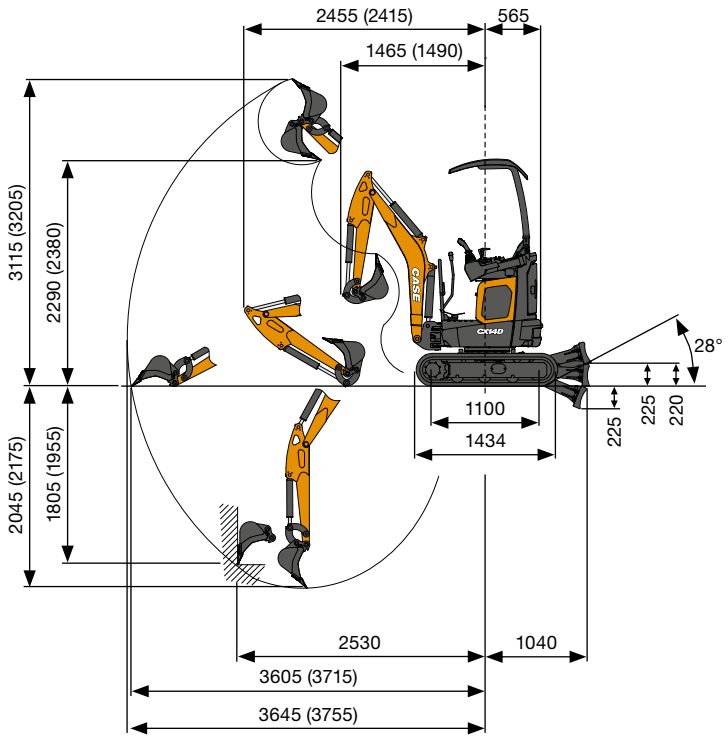

LEISTUNGSDATEN		Standard Arm 1020 mm	Opt. Arm 1150 mm
Max. Grabungstiefe	mm	2045	2175
Max. Schütthöhe	mm	2290	2380
Ausbrechkraft der Schaufel	daN	1110	
Ausbrechkraft des Arms ISO 6015	daN	660	550
Zugkraft	daN	1000	
Bodenauflagedruck mit Schutzdach	kg/cm²	0,31	
Maximale Neigung		60% - 30°	

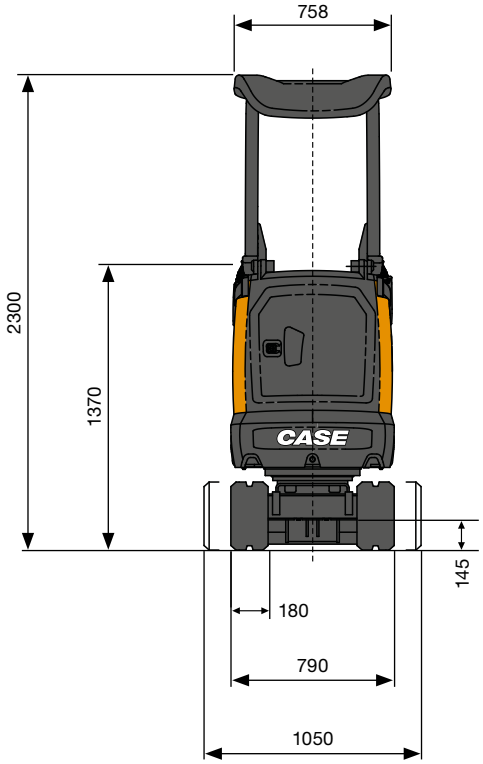

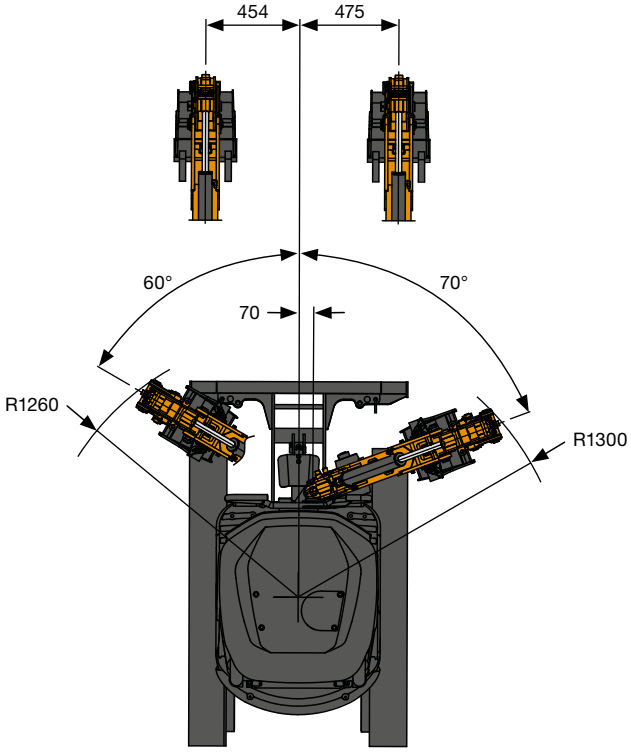

ALLGEMEINE ABMESSUNGEN		
Maximale Breite	mm	790 - 1050
Gesamthöhe	mm	2300
Spurbreite	mm	180
Hinterer Rotationsradius	mm	565
Baggerarmlänge Standard (optional)	mm	1020 (1150)
Anzahl der Rollen (für jede Seite)	Anz.	3

HUBKAPAZITÄT
CX14D

Standard-Löffelstiel L = 1020 mm

Öffnungsarm vom Mittelpunkt der Drehung (m)
Hubkapazität (Tonne) in 1,0 m Höhe
Standard Gegengewicht

HUBKAPAZITÄT	2	3	Max.
Frontales und angehobenes Planierschild	0,30*	0,15	0,13
Seitlicher, offener Unterwagen	0,28*	0,14	0,11

* Zeigt die hydraulische Belastungsgrenze an.

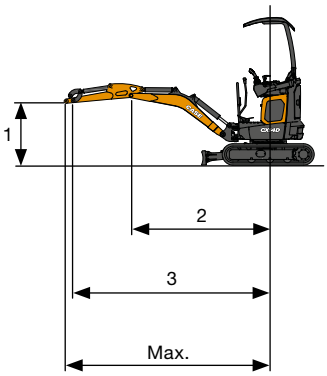

Die Hubkapazität basiert auf der ISO 10567 und überschreitet nicht mehr als 75% der statischen Kipplast oder mehr als 87% der hydraulischen Hubkapazität der Maschine.

STANDARD
UND OPTIONEN

STANDARDAUSRÜSTUNG

+ Kippbarer Überrollbügel (ROPS/ TOPS) (Schutz vor Überschlag)
+ Vynil-Sitz mit mechanischer Federung (Schutzdach)
+ Standardarm
+ Schutz der Zylinder des Auslegerhubes und der Zylinder des Planierschilds
+ Zusätzliches Gegengewicht
+ Servounterstützte hydraulische Joysticks mit elektrohydraulischer Proportionalsteuerung
+ Elektrohydraulische proportionale Schwenksteuerung
+ 1. Hilfskreis (AUX1) mit elektro-hydraulischer Proportionalsteuerung
+ Mechanische Umschaltung zwischen Einfach- und Doppeleffekt AUX1
+ 2-Gang-Getriebe mit automatischer Rückschaltung (vom 2. in den 1. Gang, wenn mehr Traktion erforderlich ist) und Hochschaltung
+ Gummiraupen
+ Standard-Planierschild
+ Ausfahrbarer Unterwagen
+ Bedienerhandbuch
+ Zündschlüssel, der jedes Maschinenschloss öffnet
+ Standard-LED-Arbeitsscheinwerfer (Ausleger)
+ Batterieschalter
+ Pumpe mit variabler Fördermenge
+ Standard-Hydrauliköl und -Schmierstoffe

ZUSATZAUSRÜSTUNG

+ Überrollbügel-Kunststoffabdeckung (FOPS Level 1)
+ Diebstahlsicherung
+ Fahrbetrieb-Alarm
+ Langer Arm
+ 2. Hilfskreis (AUX2) mit elektro-hydraulischer Proportionalsteuerung
+ Sperrventile am Zylinder des Planierschilds
+ Zusätzliche LED-Arbeitsscheinwerfer (Dach)
+ Rundumleuchte
+ CASE Sitewatch und SiteConnect
+ Bio-Hydrauliköl und -Schmierstoffe
+ Mechanische Schnellkupplungen
+ Schaufeln

CASE AFTERMARKET-LÖSUNGEN

+ Schutz des Armzylinders und des Schaufelzylinders
+ Große Auswahl an Anbaugeräten
+ Komplettes Angebot an Schaufeln
+ Komplettes Angebot an mechanischen und hydraulischen Schnellkupplungen

CNH Industrial
Deutschland GmbH
Case Baumaschinen
Benzstr. 1-3 - D-74076 Heilbronn
DEUTSCHLAND

CNH Industrial
Maquinaria Spain, S.A.
Avenida Aragón 402
28022 Madrid - ESPAÑA

CNH Industrial France, S.A.
16-18 Rue des Rochettes
91150 Morigny-Champigny
FRANCE

CNH Industrial Italia Spa
Lungo Stura Lazio 19
10156, Torino
ITALIA

CASE Construction Equipment
Cranes Farm Rd
Basildon - SS14 3AD
UNITED KINGDOM

ANMERKUNG: Die als Standard- und als Option erhältlichen Ausrüstungen können je nach Anfrage oder gesetzlichen Sonderbestimmungen im jeweiligen Land variieren. Die Bilder können nicht serienmäßig erhältliche oder nicht erwähnte Geräte zeigen. Außerdem behält sich die Firma CNH Industrial das Recht zur Änderung der Maschinenspezifikationen ohne Vorankündigung vor und dies ohne jegliche Verpflichtungen, die durch diese Änderungen entstehen könnten.

Entspricht der geänderten Richtlinie 2006/24/CE

CASECE.COM
00800-2273-7373

Der Anruf aus dem Festnetz ist gebührenfrei. Bei Anruf aus dem Mobilnetz können Gebühren anfallen - erfragen Sie etwaige Kosten vorab bei Ihrem Anbieter. Falls Sie Probleme bei der Anwahl der gebührenfreien Nummer haben sollten, empfehlen wir Ihnen den Anruf unter der kostenpflichtigen Rufnummer +49(0)6951709325.

Form No. 20236DE - MediaCross Firenze - 03/25