CX14D

MINI KOPARKI
Seria D



Silnik D722
Moc silnika 8,8 kW - 11,8 hp
Masa robocza 1360 kg

SPECYFIKACJA
CX14D

SILNIK
Typ _____ KUBOTA D722 - STAGE 5
Maks. Moc (2200 obr./min) (kW/hp) _____ 8,8 - 11,8
Pojemność skokowa (cm^3) _____ 719
Liczba cylindrów (l.) _____ 3
Chłodzenie _____ Ciecz
Zużycie (l/h) _____ 1,8
Alternator (V) _____ 12 (40 A)
Akumulator V (Ah) _____ 12 (45)

UKŁAD HYDRAULICZNY
Rodzaj pompy _____ zmienny przepływ
Pojemność skokowa pompy (cm^3) _____ 6,0 + 6,0
Wydajność pompy (l/min) _____ 13 + 13
Maks. ciśnienie kalibracji obwodu (bar) _____ 190
Układ pomocniczy (maks, ciśnienie):
AUX 1 o jednostronnym
lub obustronnym działaniu (l/min) _____ 28 - 200 bar
AUX 2 - opcja (l/min) _____ 13 - 165 bar

OBRÓT I PRĘDKOŚĆ JAZDY
Prędkość jazdy (dwie prędkości automatyczne)
(km/h) _____ Pierwsza : 0 ÷ 1,8 / druga : 0 ÷ 3,8
Prędkość obrotowa (obr./min) _____ 11

ELEMENTY STERUJĄCE
Wysięgnik, łyżka pogłębiarki
łyżka i obrót wieży _____ 2 joysticki sterujące
Ruchy gąsienic
(w tym przeciwobrotowy) _____ 2 dźwignie sterujące
Lemiesz spycharki _____ dźwignia sterująca
Układ pomocniczy z blokadą AUX 1
(o jednostronnym lub obustronnym działaniu) ____ przełącznik elektroproporcjonalny na prawym joysticku
Obrót wysięgnika _____ przełącznik elektroproporcjonalny na lewym joysticku

WAGA
Waga transportowa - wersja z pałąkiem* (kg) _____ 1255
Waga transportowa - wersja z daszkiem* (kg) _____ 1280
Waga operacyjna - wersja z pałąkiem* ISO 6016 (kg) ____ 1360
Waga operacyjna - wersja z daszkiem* ISO 6016 (kg) ___ 1385
* z gumowymi gąsienicami

POJEMNOŚĆ OBWODU I ELEMENTÓW
Zbiornik paliwa (l) _____ 14,5
Zbiornik oleju hydraulicznego (l) _____ 9,5
Pojemność obwodu hydraulicznego (l) _____ 15
Pojemność układu chłodzenia (l) _____ 4,3
Olej silnikowy (l) _____ 3,8

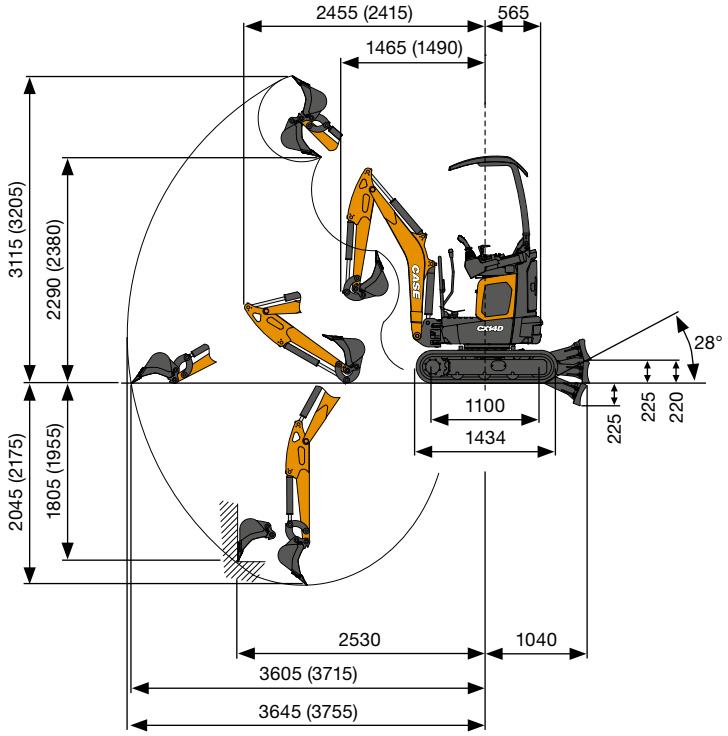

OSIĄGI		Stand. ramię 1020 mm	Opc. ramię 1150 mm
Maks. głębokość kopania	mm	2045	2175
Max. wysokość wysypywania	mm	2290	2380
Siła odspajania łyżki	daN	1110	
Siła odspajania ramienia ISO 6015	daN	660	550
Siła pociągowa	daN	1000	
Nacisk na podłoże z zadaszeniem	kg/cm^2	0,31	
Maks. nachylenie		60% - 30°	

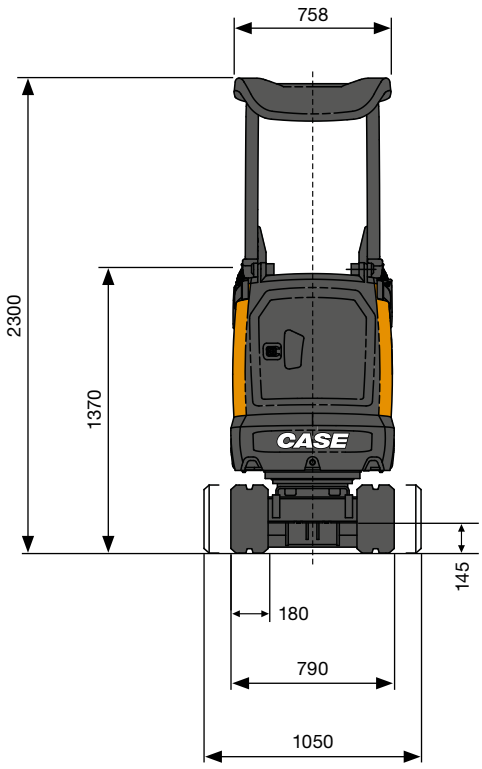

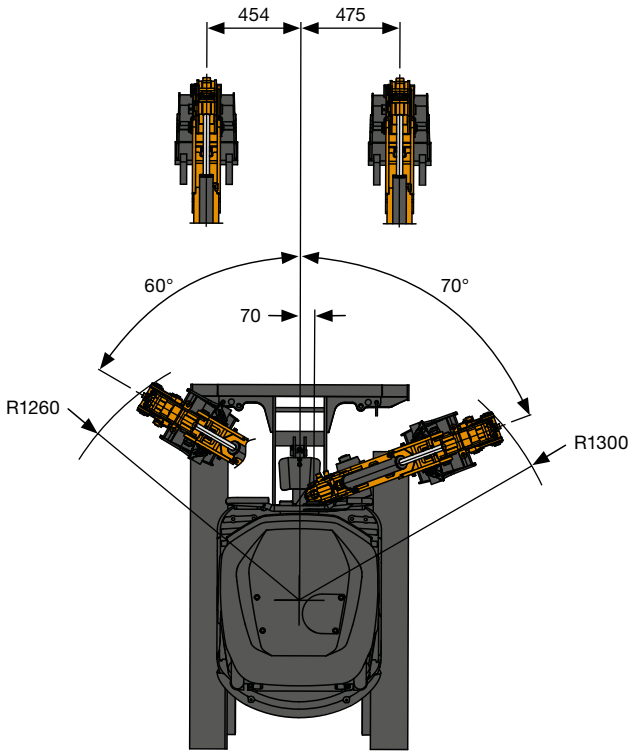

WYMIARY OGÓLNE		
Maksymalna szerokość	mm	790 - 1050
Całkowita wysokość	mm	2300
Szerokość gąsienic	mm	180
Tylny promień obrotu	mm	565
Standardowa długość ramienia kopiącego (opcja)	mm	1020 (1150)
Liczba krążków (na stronę)	nr	3

UDŹWIG
CX14D

Standardowa łyżka pogłębiarki L = 1020 mm

Ramię otwierające od środka obrotu (m)
Udźwig (tony) na wysokości 1,0 m
Standardowy balast

UDŹWIG	2	3	Maks.
Przedni i podniesiony lemiesz spycharki	0,30*	0,15	0,13
Boczne, otwarte podwozie	0,28*	0,14	0,11

* Wskazuje limit obciążenia hydraulicznego.

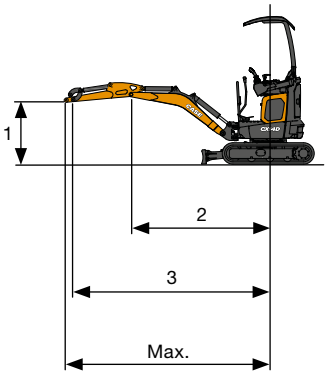

Udźwig jest zgodny z normą ISO 10567 i nie przekracza 75% obciążenia przewracającego statycznego lub 87% hydraulicznego udźwigu maszyny.

STANDARD
I WYPOSAŻENIE OPCJONALNE

WYPOSAŻENIE STANDARDOWE

+ Roll-bar przechylny (ROP/TOPS)
+ Fotel winylowy z zawieszeniem mechanicznym (zadaszenie)
+ Ramię standardowe
+ Zabezpieczenie cylindra lemiesza spycharki i cylindra podnoszenia wysięgnika
+ Dodatkowa przeciwwaga
+ Joysticki hydrauliczne ze wspomaganiem z elektrohydraulicznym sterowaniem proporcjonalnym
+ Proporcjonalne elektrohydrauliczne sterowanie obrotem
+ Pierwszy obwód pomocniczy (AUX1) z elektrohydraulicznym sterowaniem proporcjonalnym
+ Mechaniczny rozdzielacz między AUX1 jednostronnego i obustronnego działania
+ 2 prędkości jazdy z automatyczną redukcją biegu (z drugiego na pierwszy bieg, jeśli potrzebna jest większa przyczepność) i automatyczną zmianą biegu na wyższy, jeśli to konieczne
+ Gumowe gąsienice
+ Standardowy lemiesz spycharki
+ Podwozie wysuwane
+ Instrukcja operatora
+ Kluczyk zapłonu, który otwiera każdy zamek w maszynie
+ Standardowe światła robocze LED (wysięgnik)
+ Odłącznik akumulatora
+ Pompa o zmiennej objętości
+ Standardowy olej hydrauliczny i środki smarne

WYPOSAŻENIE OPCJONALNE

+ Pokrywa z tworzywa sztucznego ze strukturą zabezpieczającą (FOPS Poziom 1)
+ Ochrona przed kradzieżą
+ Alarm jazdy
+ Ramię długie
+ Drugi obwód pomocniczy (AUX2) z elektrohydraulicznym sterowaniem proporcjonalnym
+ Dodatkowe światła robocze LED (dach)
+ Światło ostrzegawczo-sygnalizacyjne
+ CASE Sitewatch i SiteConnect
+ Biodegradacyjny olej hydrauliczny i środki smarne
+ Szybkozłączki mechaniczne
+ Łyżki

ROZWIĄZANIA CASE POSPRZEDAŻOWE

+ Szeroka gama osprzętu
+ Pełna gama łyżek
+ Pełna gama szybkozłączek mechanicznych i hydraulicznych

CNH Industrial
Deutschland GmbH
Case Baumaschinen
Benzstr. 1-3 - D-74076 Heilbronn
DEUTSCHLAND

CNH Industrial
Maquinaria Spain, S.A.
Avenida Aragón 402
28022 Madrid - ESPAÑA

CNH Industrial France, S.A.
16-18 Rue des Rochettes
91150 Morigny-Champigny
FRANCE

CNH Industrial Italia Spa
Lungo Stura Lazio 19
10156, Torino
ITALIA

CNH INDUSTRIAL Polska Sp. z o.o.
ul. Otolińska 25
09-407 Płock
Polska / Poland

CASE Construction Equipment
Cranes Farm Rd
Basildon - SS14 3AD
UNITED KINGDOM

UWAGA: Wyposażenie standardowe i opcjonalne może różnić się w zależności od potrzeb i wymogów prawnych danego kraju. Maszyny przedstawione na ilustracjach mogą zawierać wyposażenie opcjonalne. W razie wszelkich wątpliwości należy się skontaktować z Dealerem CASE. Ponadto, firma CNH Industrial zastrzega sobie prawo do wprowadzenia zmian w specyfikacji maszyn z wykluczeniem wszelkich zobowiązań wynikających z wprowadzenia tego typu zmian.

Spełnia wymogi dyrektywy maszynowej 2006/42/WE

CASECE.COM
00800-2273-7373

Połączenie z telefonu stacjonarnego jest bezpłatne. Należy sprawdzić u swojego operatora sieci komórkowej, czy naliczone będą opłaty przy połączeniu z telefonu komórkowego.

Form No. 20236PL - MediaCross Firenze - 11/25